NR-067104-B, NR-067104-C, NR-067104-CS, NR-067624-CS, NR-067104-R

Ford Transit Chassis Cabine

MAX COMFORT.
MAX CONTROL.
MAX SAFETY.

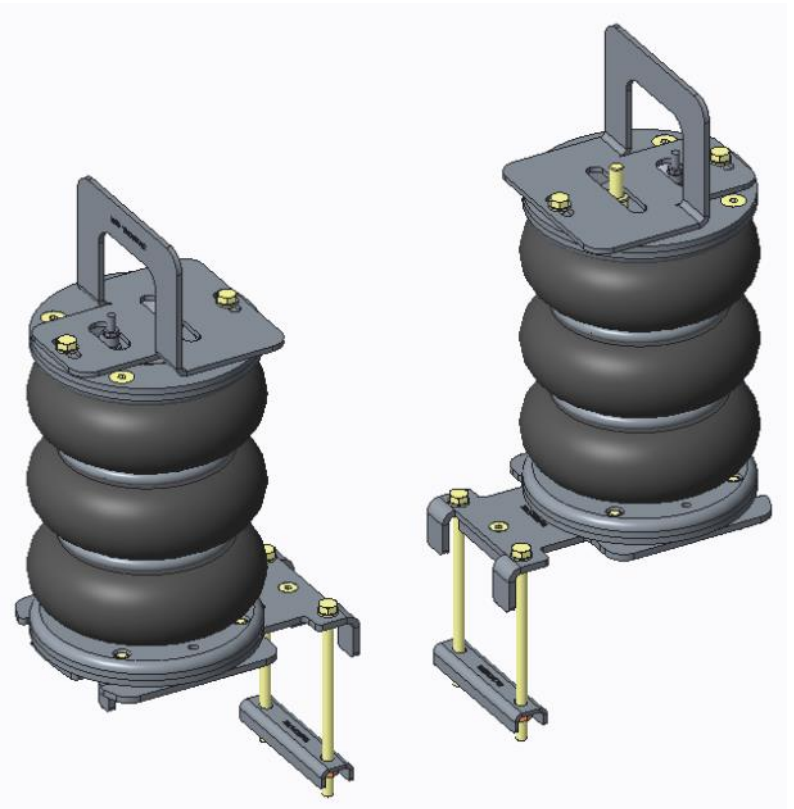

MAD® Suspension Systems

NL Montage handleiding
EN Fitting instructions
DE Einbau Anleitung
FR Guide d'installation

VH0670710-02

NR-067104-B, NR-067104-C, NR-067104-CS, NR-067624-CS, NR-067104-R

NL Inhoudsopgave

1. Voorwoord 3
2. Technische gegevens 6
3. Montage luchtveer montagebeugels en balgen 7
4. Montage NR-067104-B, Air Master Basic 13
5. Schema, Air Master Basic 13
6. Montage NR-067104-C, NR-067104-CS, NR-067624-CS, Air Master Comfort 14
7. Schema, Air Master Comfort 20
8. Montage NR-067104-R, Air Master Automatic 21
9. Schema en afstelling Air Master Automatic 25

EN Index

1. Introduction 3
2. Technical Specification 6
3. Fitting the air suspension brackets and bellows 7
4. Montage NR-067104-B, Air Master Basic 13
5. Diagram Air Master Basic 13
6. Montage NR-067104-C, NR-067104-CS, NR-067624-CS, Air Master Comfort 14
7. Diagram Air Master Comfort 20
8. Montage NR-067104-R, Air Master Automatic 21
9. Diagram and adjustment Air Master Automatic 25

DE Dokumentinhalt

1. Vorwort 3
2. Technische Spezifikationen 6
3. Montage Luftfederung Bügel und Balgen / Schaltplan Luftfederung 7
4. Montage NR-067104-B, Air Master Basic 13
5. Schaltplan Air Master Basic 13
6. Montage NR-067104-C, NR-067104-CS, NR-067624-CS, Air Master Comfort 14
7. Schaltplan Air Master Comfort 20
8. Montage NR-067104-R, Air Master Automatic 21
9. Schaltplan und Einstellung Air Master Automatic 25

FR Index

1. Introduction 3
2. Spécifications techniques 6
3. Installation d‘une suspension pneumatique 7
4. Assemblée NR-067104-B, Air Master Basic 13
5. Schéma Air Master Basic 13
6. Montage NR-067104-C, NR-067104-CS, NR-067624-CS, Air Master Comfort 14
7. Schéma Air Master Comfort 20
8. Montage NR-067104-R, Air Master Automatic 21
9. Schéma et réglage Air Master Automatic 25

NL 1. Voorwoord

- Hartelijk dank voor de aankoop van de MAD hulpluchtveerset. Lees voorafgaand de montage deze inbouwinstructies goed door.
- Het monteren van de hulpluchtveerset dient te gebeuren door een ter zake kundige monteur. Schade door ondeskundige montage of door wijzigingen aan het product vallen buiten de garantie van MAD.
- De hulpluchtveerset kan worden besteld met verschillende besturingssystemen. De montagebeugels en balgen voor deze verschillende besturingen zijn gelijk. Kijk voor de montage van het besturingssysteem in het daarvoor bestemde deel van deze montagehandleiding.
- Monteer originele delen van de auto volgens voorschriften in het werkplaatshandboek.
- Bescherm metalen delen met een corrosie-werende coating.
- Controleer de afstelling van de koplamphoogte, en indien nodig opnieuw afstellen.

EN 1. Introduction

- Thank you for purchasing the MAD air suspension kit. Read these installation instructions carefully before mounting.
- The installation of the auxiliary air spring kit must be done by a qualified technician. Damage due to improper assembly or modifications to the product is excluded from MAD warranty.
- The auxiliary air kit can be ordered with different operating systems. The mounting brackets and bellows for these different controls are the same. For installation of the operating system, refer to the appropriate part of this installation manual.
- Mount original parts of the vehicle according to the instructions in the workshop manual.
- Protect metal parts with an anti-corrosion coating.
- Check the headlight beams, readjust if necessary.

DE 1. Vorwort

- Vielen Dank für den Kauf MAD Zusatzluftfederung. Lesen Sie die Installationsanweisungen vor der Installation.
- Montage des Zusatzluftfederung sollte von einem qualifizierter Mechaniker durchgeführt werden. Schäden durch unsachgemäße Montage oder Änderungen am Produkt sind von der MAD-Garantie ausgeschlossen.
- Die Zusatzluftfederung kann mit unterschiedlichen Betriebssystemen bestellt werden. Die Befestigungsbügel und Balgen an den verschiedenen Betriebssystemen sind die gleichen. Für die Installation des Betriebssystems, siehe den entsprechenden Teil dieser Installationsanleitung.
- Original-Fahrzeugteile gemäß den Anweisungen im Werkstatthandbuch montieren.
- Schützen Sie Metallteile mit einer Korrosionsschutzbeschichtung.
- Kontrollieren Sie die Scheinwerferhöhe, ggf. stellen Sie die Scheinwerferhöhe neu ein.

FR 1. Introduction

- Merci d'avoir acheté le kit de suspension pneumatique MAD. Nous vous rappelons de lire attentivement ces instructions d'installation avant le montage.
- L'installation du kit de ressort à air auxiliaire doit être effectuée par un technicien qualifié. Les dommages causés par un montage incorrect ou des modifications du produit sont exclus de la garantie MAD.
- Le kit d'air auxiliaire peut être commandé avec différents systèmes de commande. Les supports de fixation et le soufflet pour ces différentes commandes sont identiques. Pour l'installation du système de commande, reportez-vous à la partie appropriée de ce manuel d'installation.
- Monter les pièces d'origine du véhicule selon les instructions du manuel d'atelier.
- Protégez les pièces métalliques avec un revêtement anti-corrosion.
- Vérifiez le réglage de la hauteur des phares et ajustez-le si nécessaire.

NR-067104-B, NR-067104-C, NR-067104-CS, NR-067624-CS, NR-067104-R

NL **Aanhaalmoment**
(in aansluiting van VDI 2230)
Metrisch schroefdraad en Ripp- en Tensilock schroeven
DIN912, DIN931, DIN933, DIN985...
DIN88933 DIN88934, DIN88913, DIN88914.

Aanhaalmoment van originele bouten en moeren volgens werkplaatshandboek.

	Aandraaimoment [Nm]	
	Klasse	
Schroefdraad	***8.8***	***10.9***
5	5	7.4
6	8.6	12.7
8	21	30.8
10	41.6	61.1
12	72.5	107
14	110	140
16	150	160

EN **Tightening torque**
(following VDI 2230)
Metric screw thread and Ripp- and Tensilock bolts
DIN912, DIN931, DIN933, DIN985...
DIN88933 DIN88934, DIN88913, DIN88914.

Tightening torque of original bolts and nuts according to workshop manual.

	Torque values [Nm]	
	Strength class	
Thread	***8.8***	***10.9***
5	5	7.4
6	8.6	12.7
8	21	30.8
10	41.6	61.1
12	72.5	107
14	110	140
16	150	160

DE **Anziehdrehmoment**
(in Anlehnung an VDI 2230)
Metrischem Gewinde und Ripp- und Tensilock Schrauben
DIN912, DIN931, DIN933, DIN985...
DIN88933 DIN88934, DIN88913, DIN88914.

Anziehdrehmoment der Originalschrauben und -Muttern gemäß Werkstatthandbuch.

	Anziehdrehmoment [Nm]	
	Festigkeitsklasse	
Gewinde	***8.8***	***10.9***
5	5	7.4
6	8.6	12.7
8	21	30.8
10	41.6	61.1
12	72.5	107
14	110	140
16	150	160

FR **Couples de serrage**
(à l'instar du VDI 2230)
Filetage métrique et boulons Ripp et Tensilock
DIN912, DIN931, DIN933, DIN985...
DIN88933 DIN88934, DIN88913, DIN88914.

Couple de serrage des boulons et écrous d'origine selon le manuel d'atelier.

	Couple de serrage [Nm]	
	Classe d'intensité	
Filetage	***8.8***	***10.9***
5	5	7.4
6	8.6	12.7
8	21	30.8
10	41.6	61.1
12	72.5	107
14	110	140
16	150	160

2. Technical specifications

NL Luchtdruk

- De minimale luchtdruk bedraagt **0,5** bar.
- De bedrijfsdruk ligt tussen de **1,0 - 3,0** bar.
- De maximale geoorloofde luchtdruk bedraagt **7,0** bar.
- De maximale luchtdruk is alleen voor de parkeerstand en tijdens het rangeren geoorloofd.

EN Air pressure

- The minimum necessary air pressure is **0,5** bar.
- The operating pressure is between **1,0 - 3,0** bar.
- The maximum permitted air pressure is **7,0** bar.
- The maximum air pressure is only allowed for parking and manoeuvring the vehicle.

DE Luftdruck

- Der min. erforderliche Luftdruck beträgt **0,5** bar.
- Der Betriebsdruck liegt zwischen **1,0 - 3,0** bar.
- Der max. erlaubte Luftdruck beträgt **7,0** bar.
- Der max. Luftdruck ist nur für den Stand und Rangierfahrten zulässig.

FR Pression d'air

- La pression d'air minimale nécessaire est de **0,5** bar.
- La pression de service est entre **1,0 - 3,0** bars.
- La pression d'air maximale autorisée est de **7,0** bars.
- La pression d'air maximale n'est autorisée que pour stationner et manœuvrer le véhicule.

3. Fitting the air suspension brackets and bellows

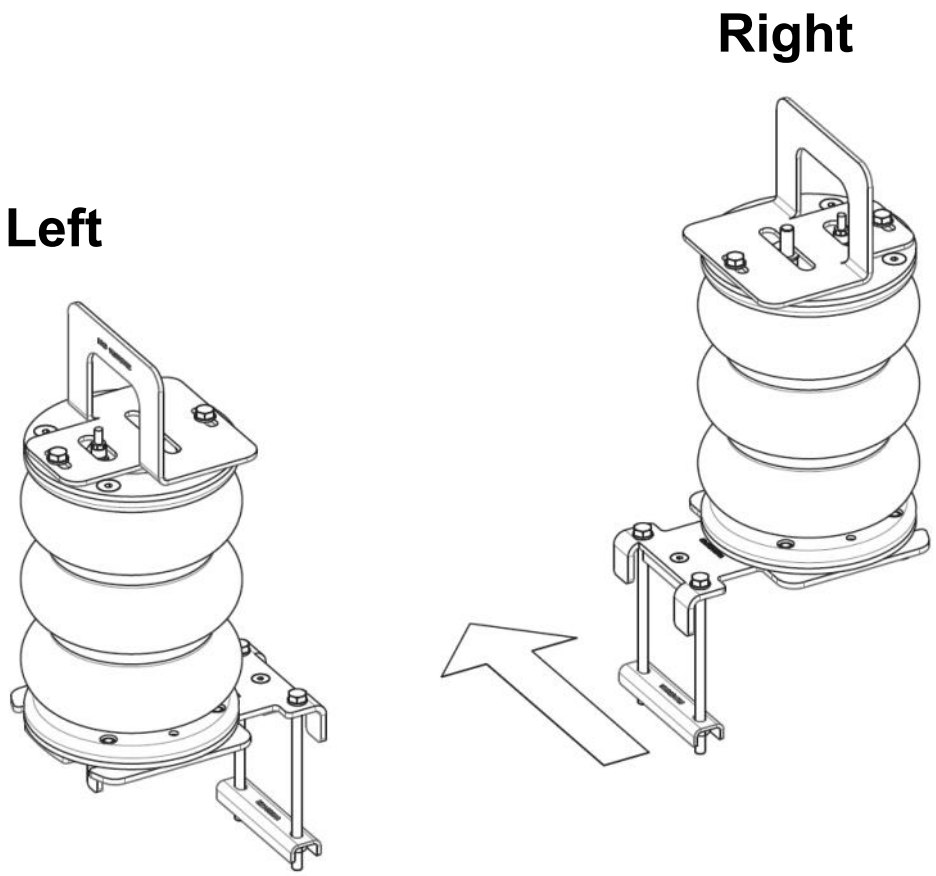

Left

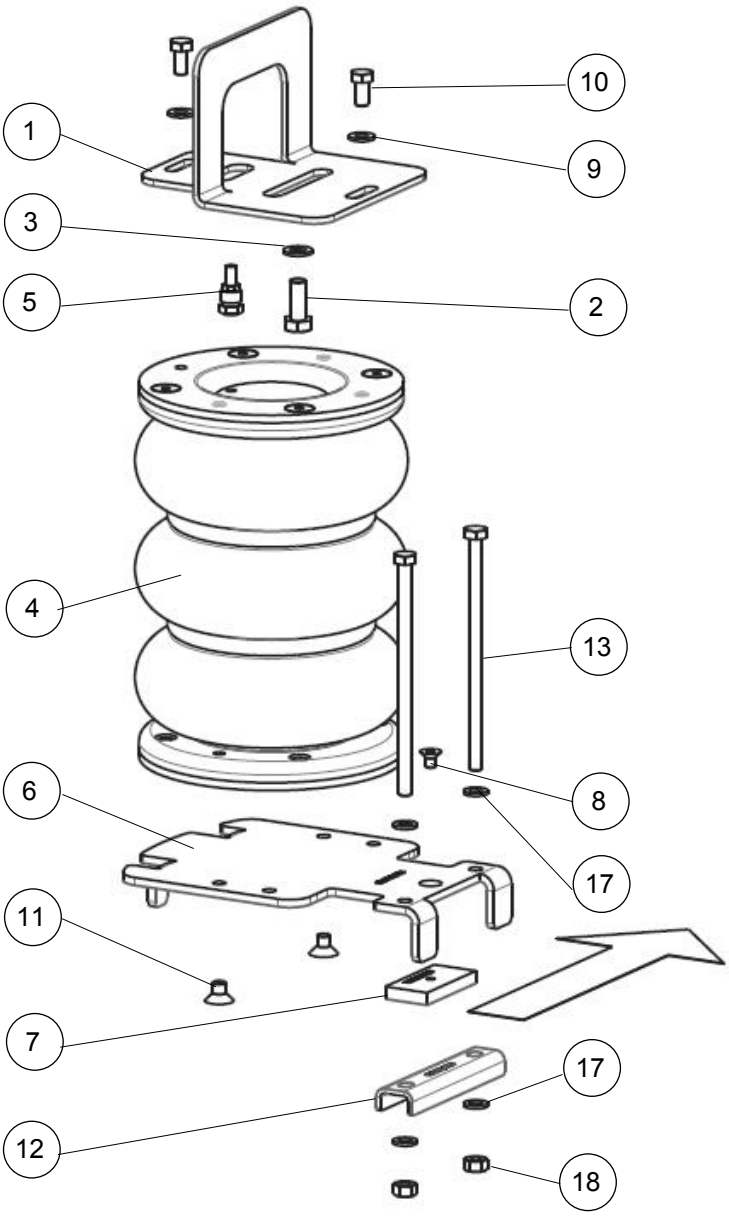

Right

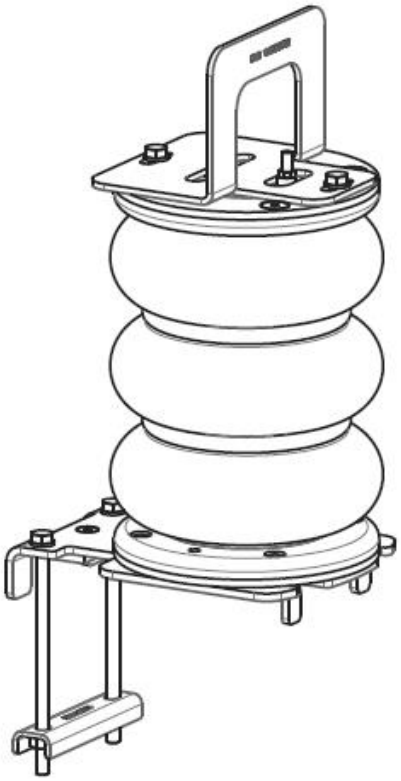

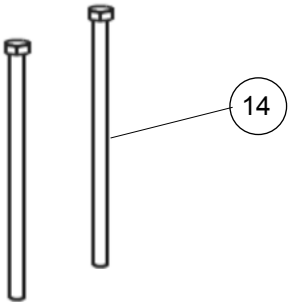

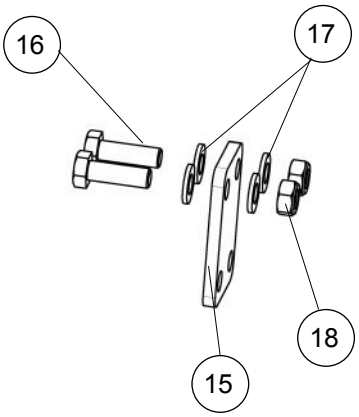

Bill of material: Brackets and bellows

tem	Part nr	Name	Quantity
1	VM0613752	Top plate	2
2	M10x25 DIN933	Bolt M10x25 DIN933	2
3	VC03108	Lock washer M10	2
4	VB58014	Air bellow	2
5	VF01023	Air connector	2
6	VM0625751	Bottom plate	2
7	VM0693751	Spacer	2
8	VC07003	Countersunk bolt M6x10 DIN7991	2
9	VC03107	Lock washer M8	4
10	8650110	Bolt M8x16 DIN933	4
11	VC07002	Countersunk bolt M8x12 DIN7991	4
12	VM0624751	Axle clamp	2
13	M8X120 DIN933	Bolt M8x120 DIN933	4
14	VC01005	Bolt M8x150 DIN933	4
15	VM0694751	Brake line plate	1
16	M8x25 DIN933	Bolt M8x25 DIN933	2
17	M8 DIN125A	Washer M8 DIN125A	12
18	M8 DIN985	Lock nut M8 DIN985	6



1

NL Verwijder beide aanslagrubbers van het chassis.

EN Remove both bumpstops from the chassis.

DE Entfernen Sie beide Puffern von das Chassis.

FR Retirez les deux butées de chocs du châssis.



2

NL Plaats nu de bovenplaat op de plek van het aanslagrubber wat verwijderd is.

EN Place the top plate on the place where the original bumpstop has been removed.

DE Montieren Sie die oberen Platte auf der Stelle von dass Puffer.

FR Montez la plaque supérieure à l'emplacement de cette butée de chocs.

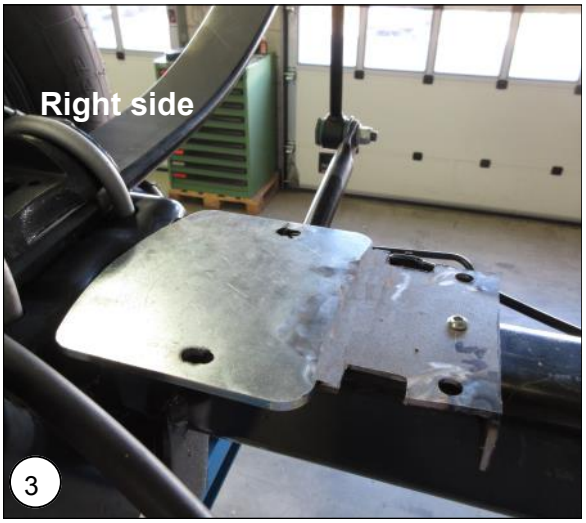

3

NL Plaats de onderplaat op de plek van de aanslag van het aanslagrubber.

EN Place the bottom plate on the place under the original bumpstop.

DE Legen Sie die Bodenplatte auf der Stelle der Anschlag von den Puffer.

FR Placez le support inférieur à l'endroit où la butée de choc touche la partie inférieure.



NL Lijn de onderplaat uit met de bovenplaat zodat de balg er recht tussen geplaatst kan worden. Als dit niet mogelijk is monteer de bovenplaat dan andersom!

EN Aline the bottom plate with the top plate so that the bellows can be placed straight. If this is not possible, place the top plate the other way around.

DE Montieren Sie die untere platte in Linie mit der obere platte. Wenn dies nicht möglich ist, montieren Sie die oberen Platte in die andere Richtung.

FR Alignez le support inférieur avec le support supérieur de sorte à ce que le coussin se positionne correctement. Si ce n'est pas possible, dans ce cas il faut monter le support supérieur dans l'autre sens.

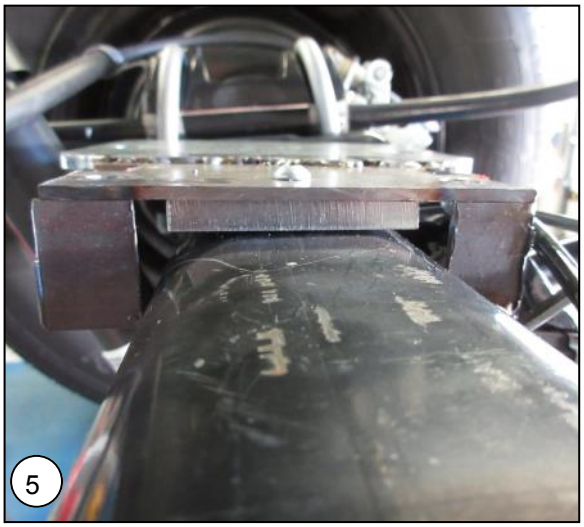

NL In geval dit nodig is plaats bijgeleverde vul stripje tussen de onderplaat en de as en zet deze vast aan de onderplaat.

EN If necessary, place the spacer between the axle and lower bracket. Screw the spacer to the lower bracket.

DE Wann benötigt, montieren Sie die Ausfuhlstreifen zwischen die Achse und untere Platte. Schrauben diese Streifen zu dem untere Platte.

FR Si nécessaire, placez la cale fournie entre le support inférieur et l'essieu et vissez la sur le support inférieur.

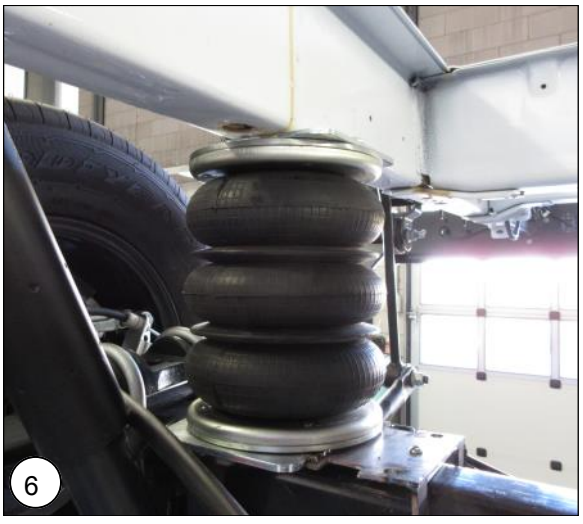

NL Monteer de luchtbalg met de luchtaansluiting naar boven.

EN Mount the air bellow with the air inlet on top.

DE Montieren Sie die Luftbalge mit dem Luftanschluss nach oben.

FR Monter le coussin de pneumatique avec l'entrée d'air sur le dessus.



NL Zet de balg vast aan de boven en onderplaat

EN Fasten the bellows to the top and bottom plate.

DE Montieren Sie den Luftbalge auf den oberen und unteren Platte.

FR Fixez le coussin pneumatique entre la plaque supérieur et inférieur.

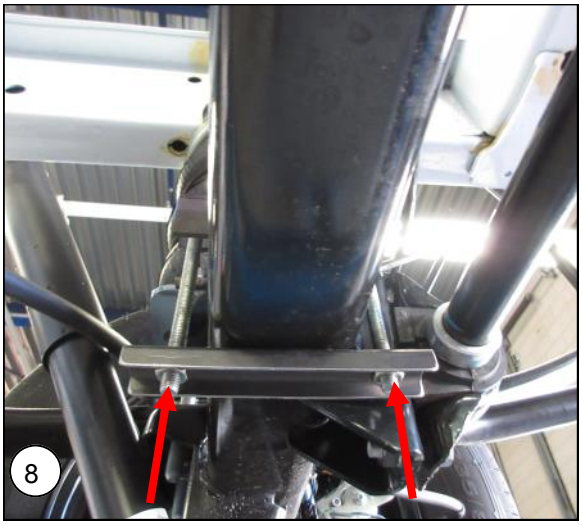

NL Wanneer de balg geplaatst is kan men de onderplaat vastzetten met de asklem en de M8x120 of M8x150 bout.

EN When the bellows are placed, secure the bottom plate with the axle clamp and bolts M8x120 or M8x150.

DE Wenn der Balg gestellt werden, sichern die untere Platte mit die Achseklemme und die Schrauben M8x120 oder M8x150.

FR Lorsque le coussin pneumatique est en place, fixez le support inférieur avec la bride sur l'essieu avec les boulons M8x120 ou M8x150.

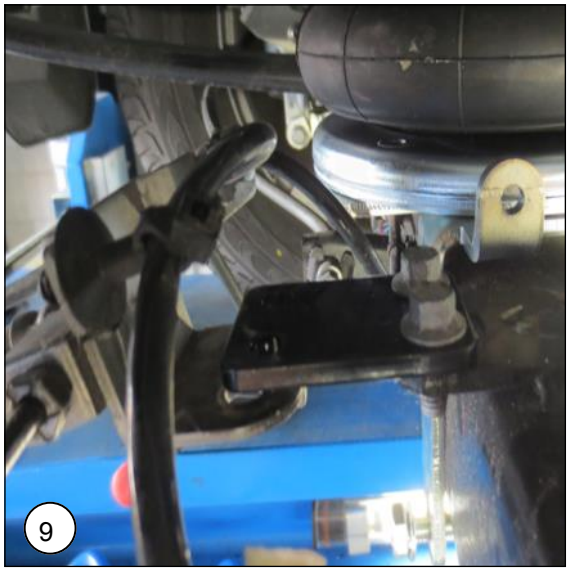

NL Wanneer de remslangen-steun te dicht op de balg zit: Neem meegeleverde steun en verplaats de remleidingsteun naar achteren.

EN When the brake hose support is too close to the air bellow: Mount the supplied support and move the brake hose support to the rear.

DE Wenn der Bremsschlauch Unterstützung ist zu dicht an dem Luft Balg: Nehmen Sie mitgelieferten Halterung und setzen Sie die Bremsschlauch Unterstützung nach hinten.

FR Lorsque le support de flexible de frein est trop proche des coussins pneumatiques : Prendre le support livré dans le kit et le fixer un peu plus vers l'arrière.

4/5. Air Master Basic

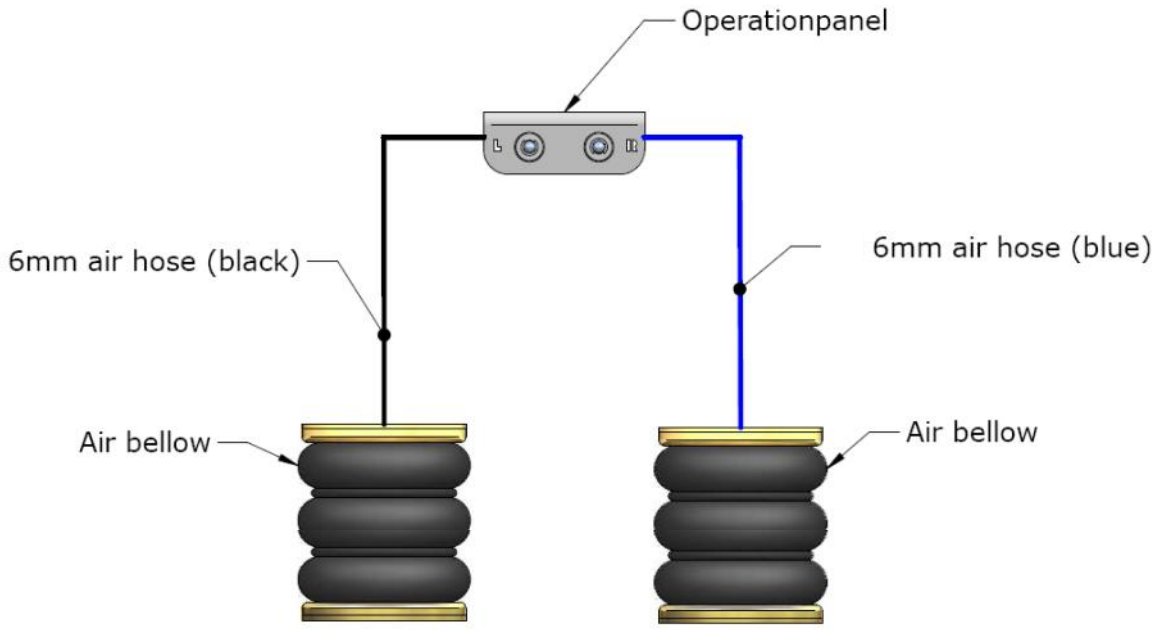

6. Air Master Comfort



NL Het universele bedieningspaneel kan op verschillende plekken worden gemonteerd. Als het paneel in de cabine van het voertuig gemonteerd wordt dan dient deze, in verband met richtlijn ECE-R 21, tussen of achter de laatste zitrij te worden geplaatst. Ook is het mogelijk om het bedieningspaneel in de laad-ruimte van het voertuig te plaatsen.

EN The universal operation panel can be fitted at several locations. If the panel has to be fit into the cabin of the vehicle then it has to be fitted, according to ECE-R 21 between or behind the seats of the last seating row. The operation panel can also be fitted in the loading space of the vehicle.

DE Das universal Bedienteil kann auf verschiedene Stellen montiert werden. Wann das Bedienteil in die Kabine des Fahrzeugs montiert wird dann soll es, nach Richtlinien ECE-R 21, zwischen die Sitzen von dem letzte Sitzreihen montiert werden. Das Paneel darf auch im Ladenraum des Fahrzeugs montiert werden.

FR Le panneau de commande universel peut être monté à plusieurs endroits. Lorsqu'il est monté dans la cabine, selon la directive ECE-R-21, il doit être monté entre la dernière rangé de places assises, ou derrière celle-ci. Le panneau de commande peut également être installé dans l'espace de chargement du véhicule.

NR-067104-C

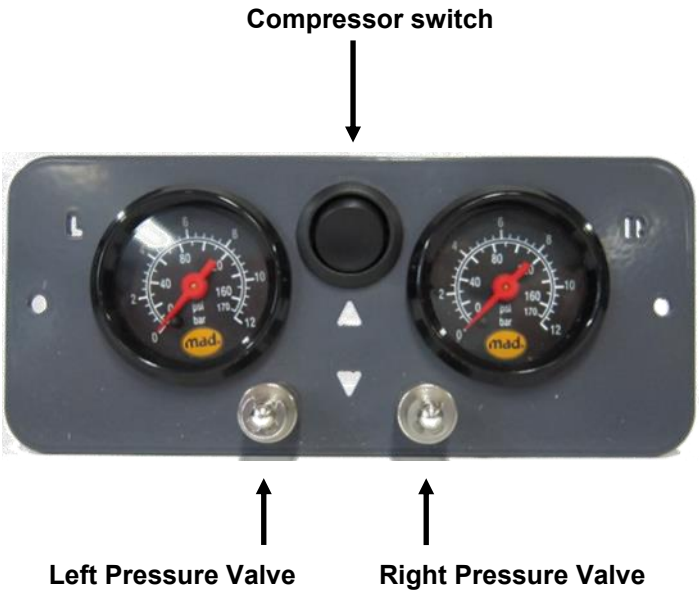

NL Door middel van de ´Compressor Switch´ kunnen de balgen worden opgeblazen. De manometers zullen de luchtdruk van beide balgen weergeven. Als er een balg teveel druk heeft kan deze afzonderlijk aangepast worden door het ventiel ´Pressure Valve' in te drukken.

EN The bellows can be inflated by using the Compressor Switch. The pressure gauges will display the pressures of both bellows separately. If a bellows has too much pressure it can be individually adjusted by the valve pressing the Pressure Valve.

DE Der Luftbalgen können durch den Kompressor Schalter (Compressor Switch) aufgeblasen werden. Die Manometer wird der Druck der beiden Bälge einzeln anzeigen. Wenn ein Luftbalge zu viel Druck hat kann er durch das Ventil (Pressure Valve) ein zu drücken individuell eingestellt werden.

FR Les coussins pneumatiques peuvent être gonflés à l'aide de l'interrupteur du compresseur. Les manomètres donneront la pression des deux coussins. S'il faut dégonfler l'un ou l'autre coussin, il suffit d'appuyer sur la valve de dégonflage concernée.

6. Air Master Comfort

NL Het voertuig-specifieke paneel dient volgens onderstaand voorschrift gemonteerd te worden om te voldoen aan richtlijn ECE-R 21.

EN The vehicle-specific panel must be mounted according to the instructions below to comply with ECE-R 21 directive.

DE Die fahrzeugspezifische Bedienteil muss gemäß den folgenden Anweisungen montiert werden, um der Richtlinie ECE-R 21 zu entsprechen.

FR Le panneau de commande spécifique au véhicule doit être monté conformément aux instructions ci-dessous pour se conformer à la directive ECE-R 21.


Fig. 1.


Fig. 2.

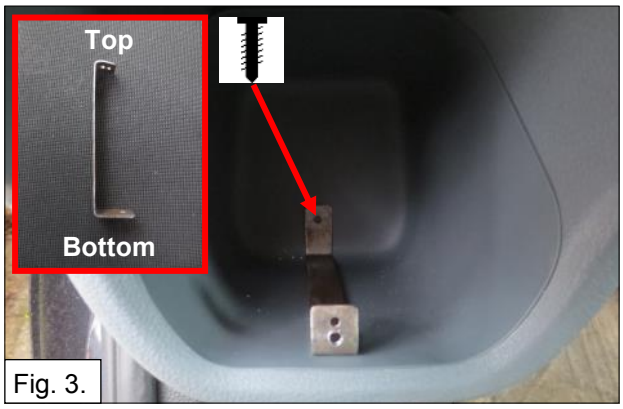

Fig. 3.

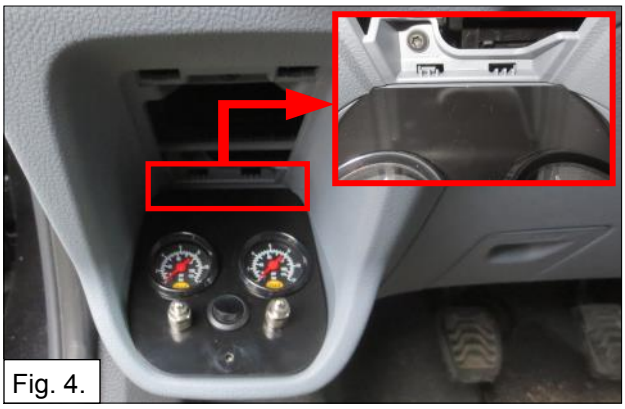
Fig. 4.


Fig. 5.


Fig. 6.

NR-067104-CS

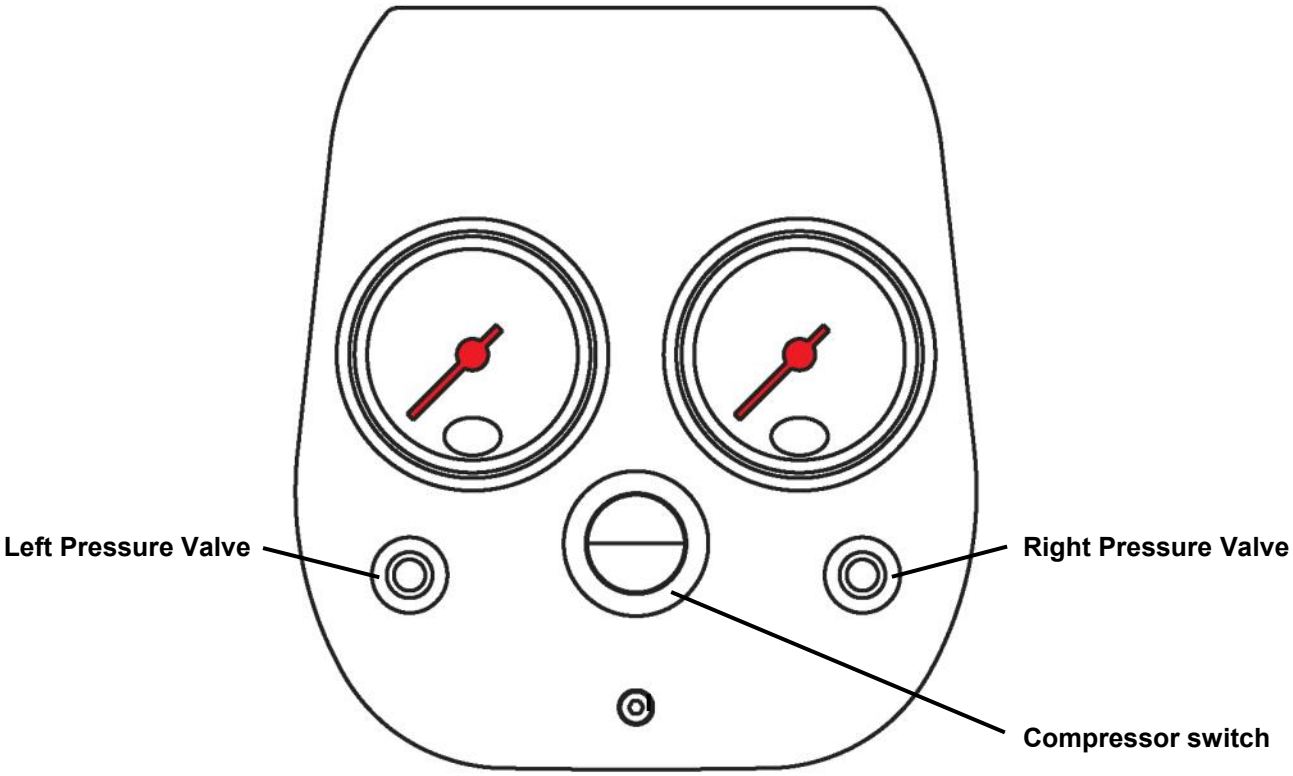

NL Door middel van de ´Compressor Switch´ kunnen de balgen worden opgeblazen. De manometers zullen de luchtdruk van beide balgen weergeven. Als er een balg teveel druk heeft kan deze afzonderlijk aangepast worden door het ventiel ´Pressure Valve' in te drukken.

EN The bellows can be inflated by using the Compressor Switch. The pressure gauges will display the pressures of both bellows separately. If a bellows has too much pressure it can be individually adjusted by the valve pressing the Pressure Valve.

DE Der Luftbalgen können durch den Kompressor Schalter (Compressor Switch) aufgeblasen werden. Die Manometer wird der Druck der beiden Bälge einzeln anzeigen. Wenn ein Luftbalge zu viel Druck hat kann er durch das Ventil (Pressure Valve) ein zu drücken individuell eingestellt werden.

FR Les coussins pneumatiques peuvent être gonflés à l'aide de l'interrupteur du compresseur. Les manomètres donneront la pression des deux coussins. S'il faut dégonfler l'un ou l'autre coussin, il suffit d'appuyer sur la valve de dégonflage concernée.

NL Het voertuig-specifieke paneel dient volgens onderstaand voorschrift gemonteerd te worden om te voldoen aan richtlijn ECE-R 21.

EN The vehicle-specific panel must be mounted according to the instructions below to comply with ECE-R 21 directive.

DE Die fahrzeugspezifische Bedienteil muss gemäß den folgenden Anweisungen montiert werden, um der Richtlinie ECE-R 21 zu entsprechen.

FR Le panneau de commande spécifique au véhicule doit être monté conformément aux instructions ci-dessous pour se conformer à la directive ECE-R 21.

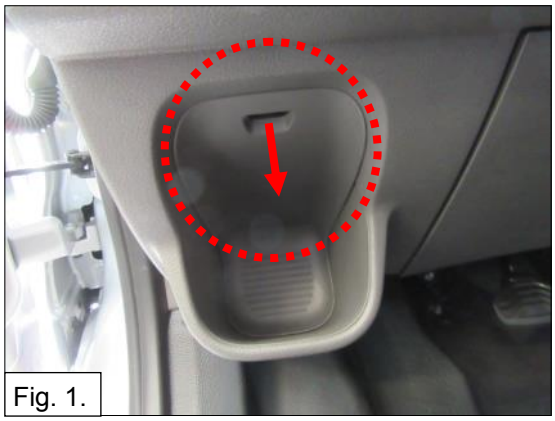

Fig. 1.



Fig. 2.

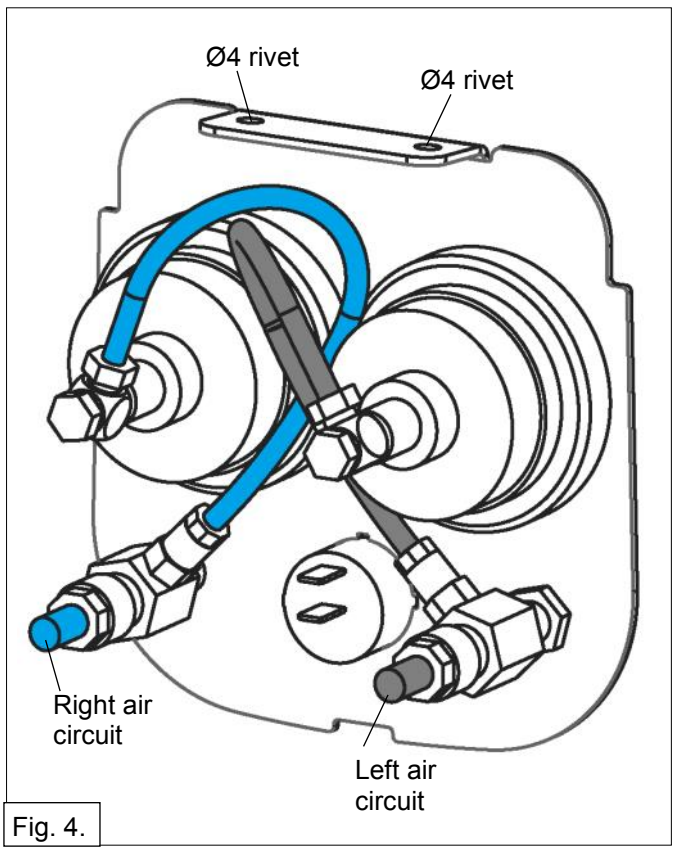

Fig. 4.

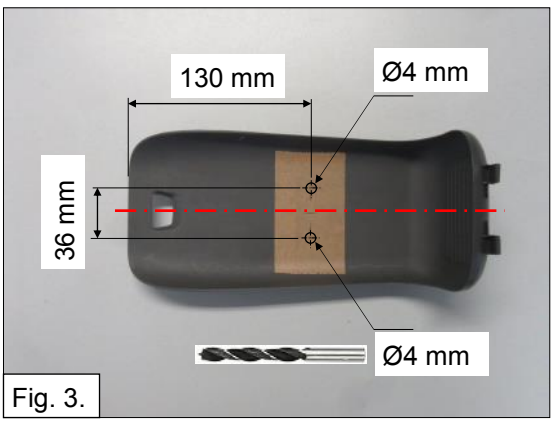

Fig. 3.



Fig. 5.

NR-067624-CS

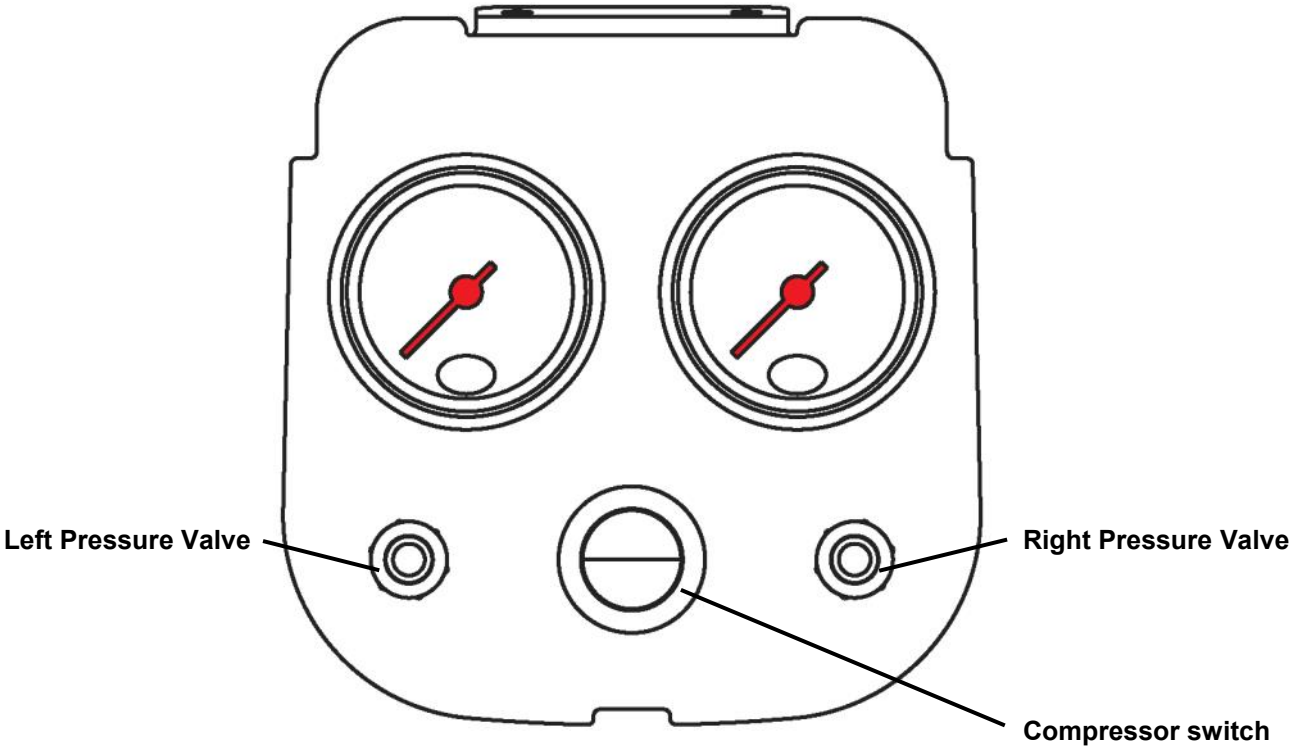

NL Door middel van de ´Compressor Switch´ kunnen de balgen worden opgeblazen. De manometers zullen de luchtdruk van beide balgen weergeven. Als er een balg teveel druk heeft kan deze afzonderlijk aangepast worden door het ventiel ´Pressure Valve' in te drukken.

EN The bellows can be inflated by using the Compressor Switch. The pressure gauges will display the pressures of both bellows separately. If a bellows has too much pressure it can be individually adjusted by the valve pressing the Pressure Valve.

DE Der Luftbalgen können durch den Kompressor Schalter (Compressor Switch) aufgeblasen werden. Die Manometer wird der Druck der beiden Bälge einzeln anzeigen. Wenn ein Luftbalge zu viel Druck hat kann er durch das Ventil (Pressure Valve) ein zu drücken individuell eingestellt werden.

FR Les coussins pneumatiques peuvent être gonflés à l'aide de l'interrupteur du compresseur. Les manomètres donneront la pression des deux coussins. S'il faut dégonfler l'un ou l'autre coussin, il suffit d'appuyer sur la valve de dégonflage concernée.

7. Diagram Air Master Comfort

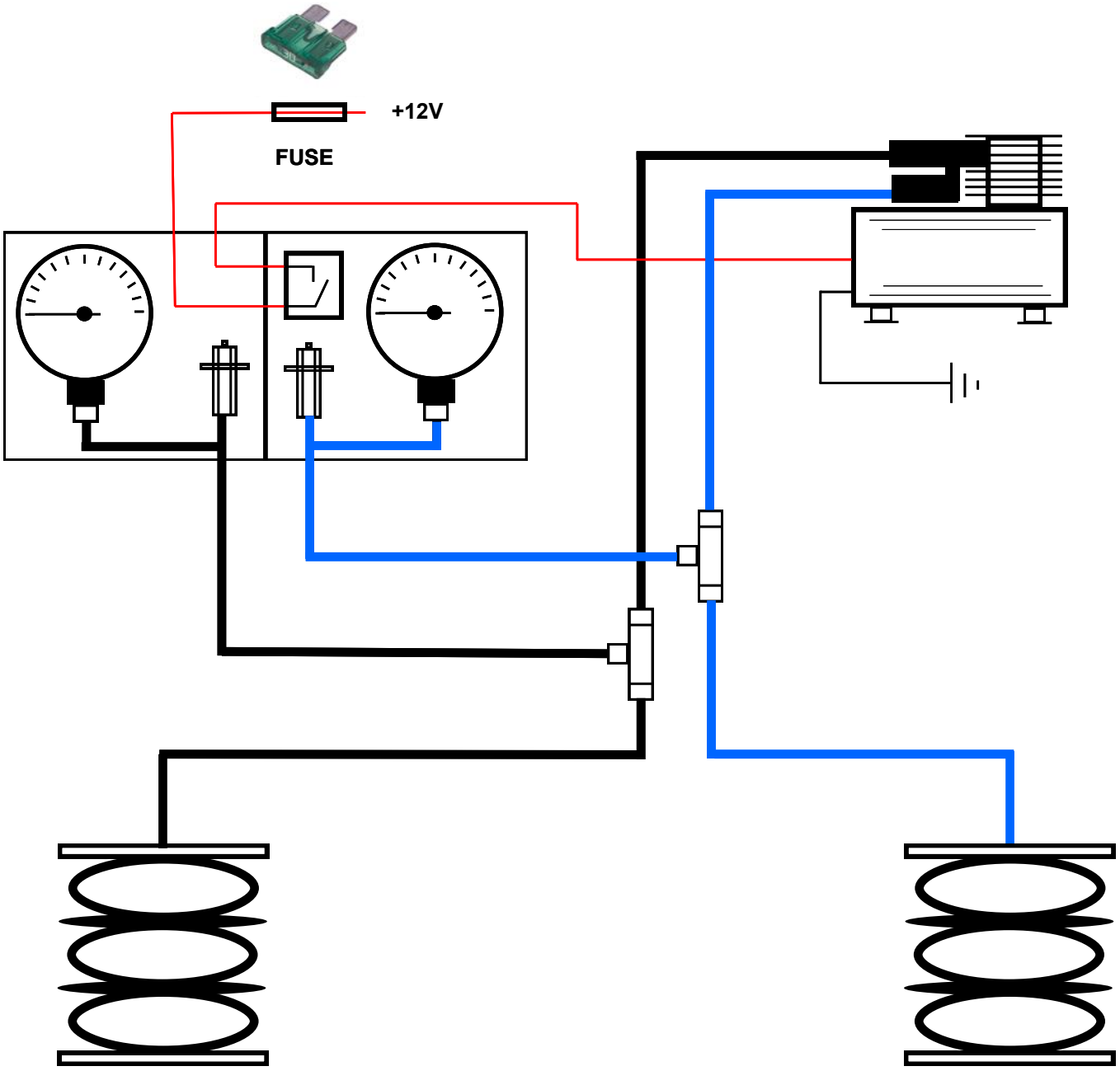

NL	Sluit de luchtbalgen en elektra aan volgens schema. Monteer het luchtfilter op een afgeschermde droge plaats.
EN	Connect the airbags according the figure. Install the air filter in a sheltered dry place.
DE	Montieren Sie die Luftleitungen wie diese Figur. Montieren Sie der Luftfilter auf ein abgeschirmtes trockene Position.
FR	Connectez les coussins et les connections électriques selon le schéma de la notice. Positionnez le filtre à air dans un endroit sec et protégé.

8. Air Master Automatic

NL Volg bij een Chassis Cabine stappen 5 en 6. Volg bij alle andere uitvoeringen stappen 1 tot en met 4.

EN For a Chassis Cab, follow steps 5 and 6. For all other versions, follow steps 1 through 4.

DE Folgen Sie für ein Chassis Cab den Schritten 5 und 6. Für alle anderen Versionen folgen Sie den Schritten 1 bis 4.

FR Suivez les étapes 5 et 6 pour un châssis cabine. Pour toutes les autres versions, suivez les étapes 1 à 4.

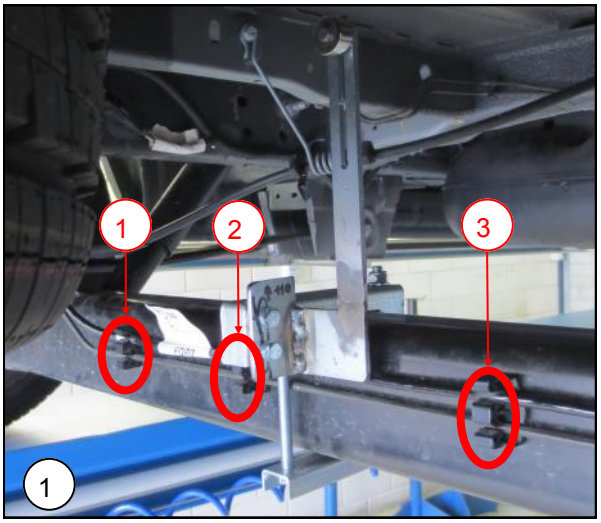

NL Monteer de magneetsteun op de achteras tussen de remleidingsteun 2 & 3. Zorg ervoor dat de magneet naar de achterzijde wijst. Zet de steun nog niet helemaal vast.

EN Mount the magnet support on the rear axle between the brake line support 2 & 3. Make sure the magnet points towards the rear of the vehicle. Do not tighten the magnet support completely.

DE Montieren Sie den Magnethalterung an der Hinterachse zwischen Bremsleitung Halterung 2 & 3. Stellen Sie sicher, dass der Magnet nach der Rückseite gerichtet ist. Drehen Sie die Magnethalter nicht vollständig fest.

FR Installez le support de l'aimant sur l'essieu arrière, entre les attaches des flexibles de freins 2 & 3. S'assurer que l'aimant est orienté vers l'arrière. Ne pas fixer complètement le support de manière définitive. (attendre la prochaine étape)

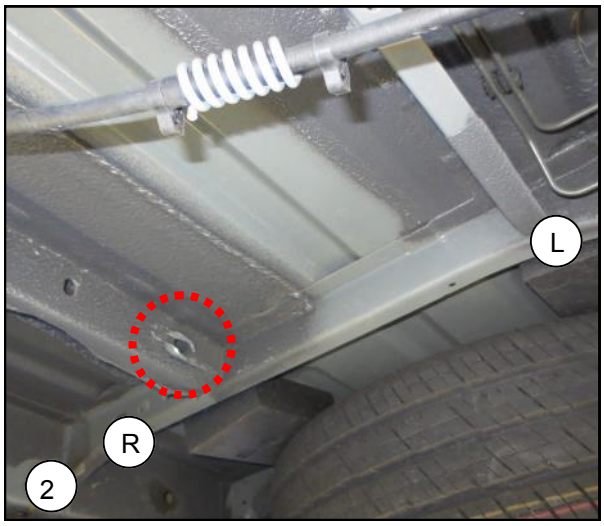

NL Locatie sensorsteun aan de rechterzijde voor het reservewiel. Zie afbeelding.

EN Installation point of the sensor on the right-hand side at the front of the spare tire. See Illustration.

DE Montagepunkt des Sensors auf der rechten Seite für das Reserverad. Siehe Abbildung.

FR Localisation du capteur, sur le côté droit de la roue de secours. Voir l'illustration.

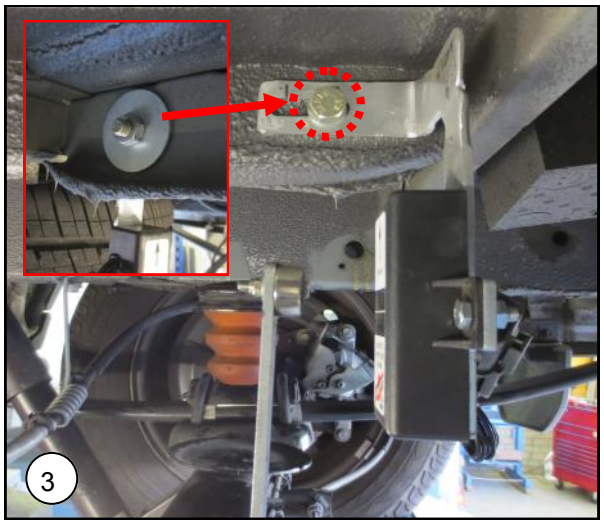

NL Monteer sensorsteun tegen de binnenzijde van de langsligger. Gebruik aan de buitenzijde van de langsligger de meegeleverde carrosseriering.

EN Attach the sensor support against the inside of the side member. Use the supplied large washer on the outside of the side member.

DE Installieren Sie die Sensorhalterung an der Innenseite des Längsträger. Verwenden Sie das mitgelieferte große Scheibe an der Außenseite des Längsträger.

FR Fixez le support du capteur à l'intérieur de la poutre longitudinale. Utilisez à l'extérieur de la poutre longitudinale la rondelle plate extra large.

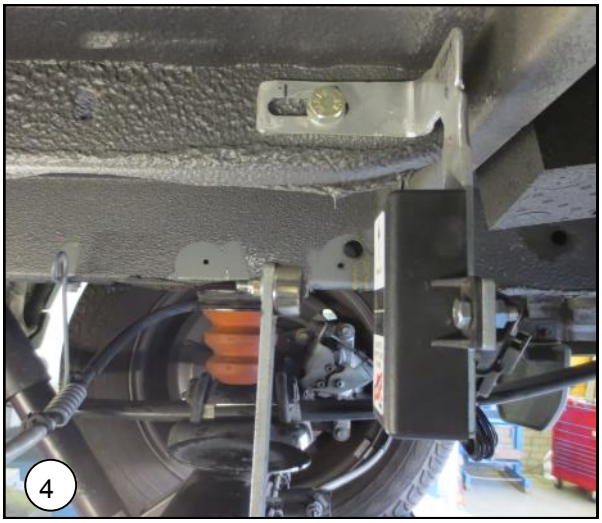

NL Zorg ervoor dat de sensor verticaal staat. (In lijn met de magneetsteun).

EN Make sure that the sensor is mounted vertical. (In line with the magnet support).

DE Stellen Sie sicher, dass der Sensor vertikal montiert ist. (In der gleichen Linie wie die Magnethalter).

FR Assurez-vous que le capteur est monté verticalement. (Dans la même ligne que le support de l'aimant).

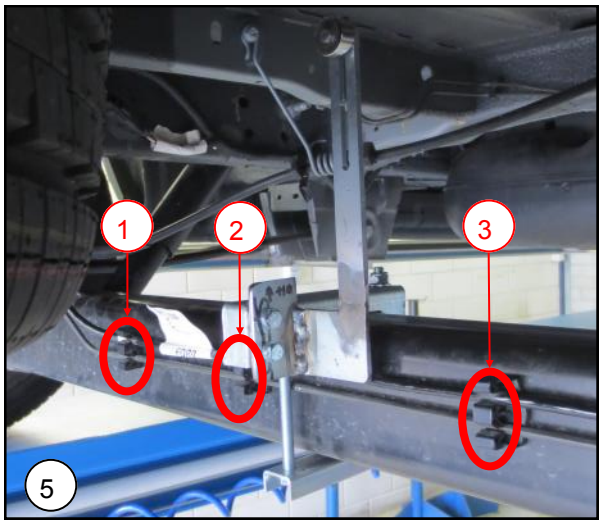

NL Monteer de magneetsteun op de achteras tussen de remleidingsteun 1 & 2. Zorg ervoor dat de magneet naar de achterzijde wijst. Zet de steun nog niet helemaal vast.

EN Mount the magnet support on the rear axle between the brake line support 1 & 2. Make sure the magnet points towards the rear of the vehicle. Do not tighten the magnet support completely.

DE Montieren Sie den Magnethalterung an der Hinterachse zwischen Bremsleitung Halterung 1 & 2. Stellen Sie sicher, dass der Magnet nach der Rückseite gerichtet ist. Drehen Sie die Magnethalter nicht vollständig fest.

FR Installez le support de l'aimant sur l'essieu arrière, entre les attaches des flexibles de freins 1 & 2. S'assurer que l'aimant est orienté vers l'arrière. Ne pas fixer complètement le support de manière définitive. (attendre la prochaine étape)

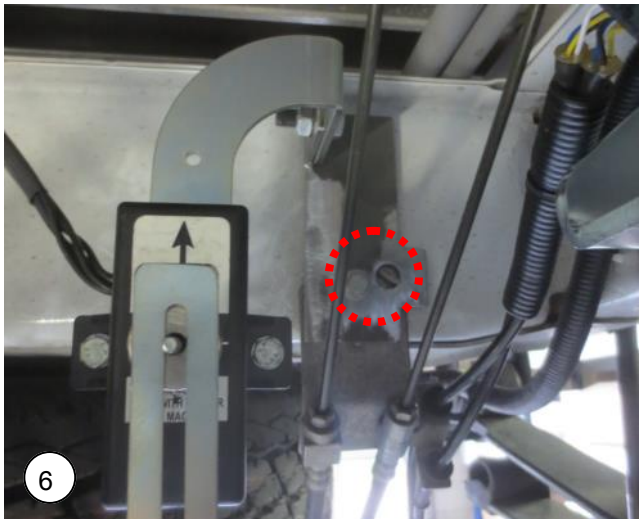

NL Monteer de sensorsteun tegen de dwarsligger achter originele remleidingsteun. Zie afbeelding.

EN Installation point of the sensor in front of the spare tire behind original brake hose support. See Illustration.

DE Montagepunkt des Sensors bevor das Reserverad, hinten den originale Bremseführunghalter. Siehe Abbildung.

FR Installez le support de capteur sur la barre transversale derrière support de frein d'origine. Voir l'illustration.

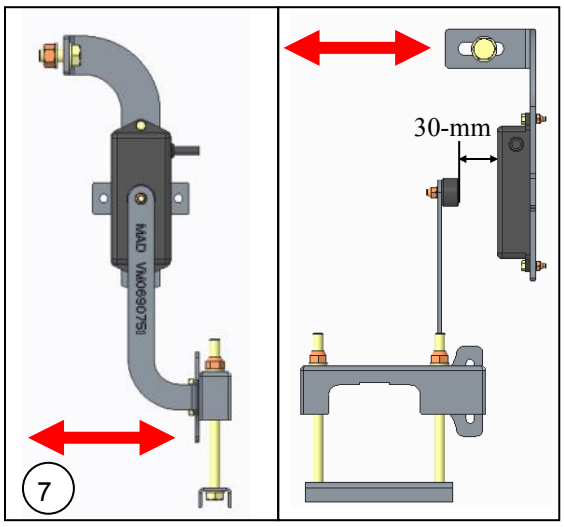

NL Zorg voor een afstand tussen magneet en sensor van +/- 30-mm. De uiteindelijke afstelling komt later. Zet de sensorsteun vast. Schuif de magneetsteun (L / R) zodat deze middenvoor de sensor komt te staan. Zet de magneetsteun vast op de achteras.

EN Keep a distance between sensor and magnet of approximately 30-mm. Final adjustment mentioned later on. Tighten the sensor support. Slide the magnet support (left / right) so that it is in the middle of the sensor.

DE Halten Sie Abstand zwischen Magnet und Sensor von etwa 30-mm. Die Endeinstellung kommt später. Sichern Sie der Sensorhalter. Schiebe die Magnethalter (links oder rechts) so dass dies im Mitte der Sensor kommt. Drehen Sie die Halterung fest an der Hinterachse.

FR Maintenez une distance entre l'aimant et le capteur d'environ 30 mm. L'ajustement final vient plus tard. Fixez le supprt du capteur. Glisser le support de l'aimant (gauche/droite) de sorte qu'il arrive au centre du capteur. Fixez le support sur l'essieu arrière.

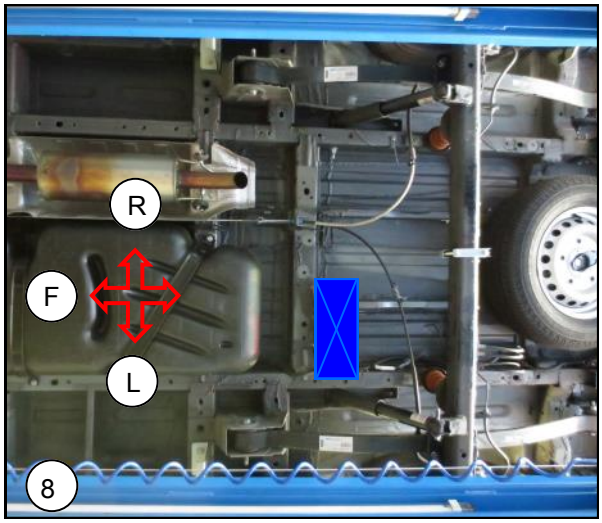

NL Locatie bepalen van de compressorunit. Linkerzijde tegen dwarsligger voor de achteras.

EN Determine location of the compressor unit. Left against the cross member just before the rear axle.

DE Positionsbestimmung von der Kompressor Einheit. Auf der linken Seite gegen die Traverse kurz vor der Hinterachse.

FR Déterminer l'emplacement de l'unité de compresseur. Sur la gauche contre la barre transversale juste avant de l'essieu arrière.

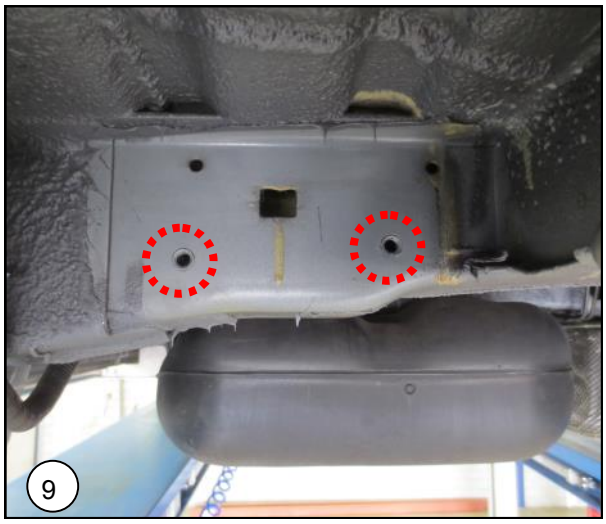

NL Onderste twee draadgaten worden gebruikt voor het monteren van de compressorunit.

EN The lower two threaded holes are used for the mounting of the compressor unit.

DE Die unteren zwei Gewindebohrungen werden verwendet für die Montage von die Kompressor Einheit.

FR Les deux trous taraudés du bas seront utilisés pour le montage de l'unité du compresseur.

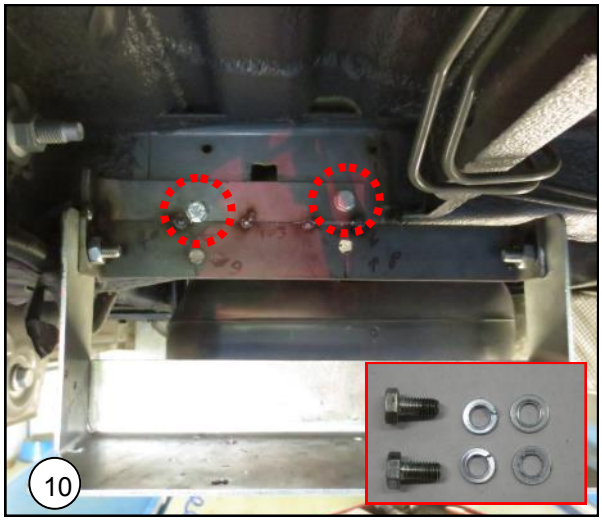

NL Zet de compressorsteun vast (gebruik de bovenste gaten van de steun). Gebruik bijgeleverd montagemateriaal voor fixatie van de compressorunit aan de chassisbalk.

EN Tighten the compressor unit (make use of the upper holes of the compressor support). Use the supplied mounting hardware for fixation of the compressor unit against the cross member.

DE Befestigen Sie die Kompressor Einheit (Benutzen Sie die oberen Löcher der Kompressor Halterung). Verwenden Sie das mitgelieferte Montagematerial für Fixierung der Kompressor Einheit an der Rahmen.

FR Fixez l'unité du compresseur (utilisez les trous supérieurs du support du compresseur). Utilisez le nécessaire de montage inclus dans le kit pour la fixation de l'unité du compresseur au châssis.

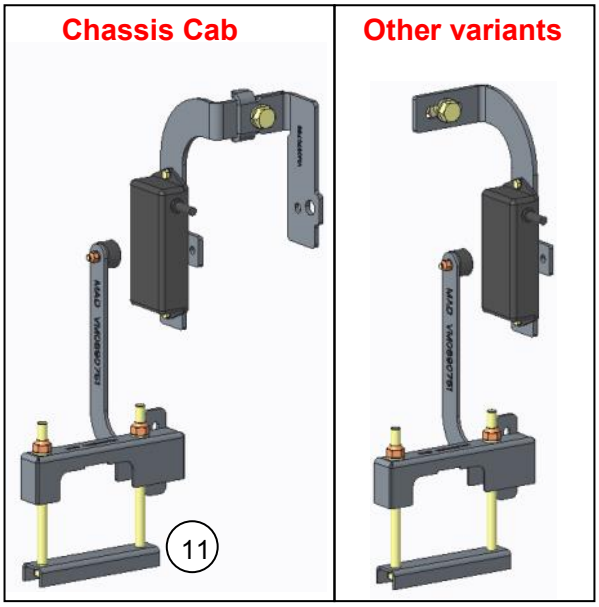

NL Eindresultaat. Sluit bedrading en luchtleidingen aan volgens aansluitschema.

EN End result. Connect the electrical wiring and air tubes according to this wiring diagram.

DE End Ergebnis. Schließen Sie den elektrischen Leitungen und Rohre Luft nach Schaltplan.

FR Résultat final. Connectez le câblage électrique et les tuyaux d'air selon le schéma de branchement.

9. Diagram and adjustment Air Master Automatic

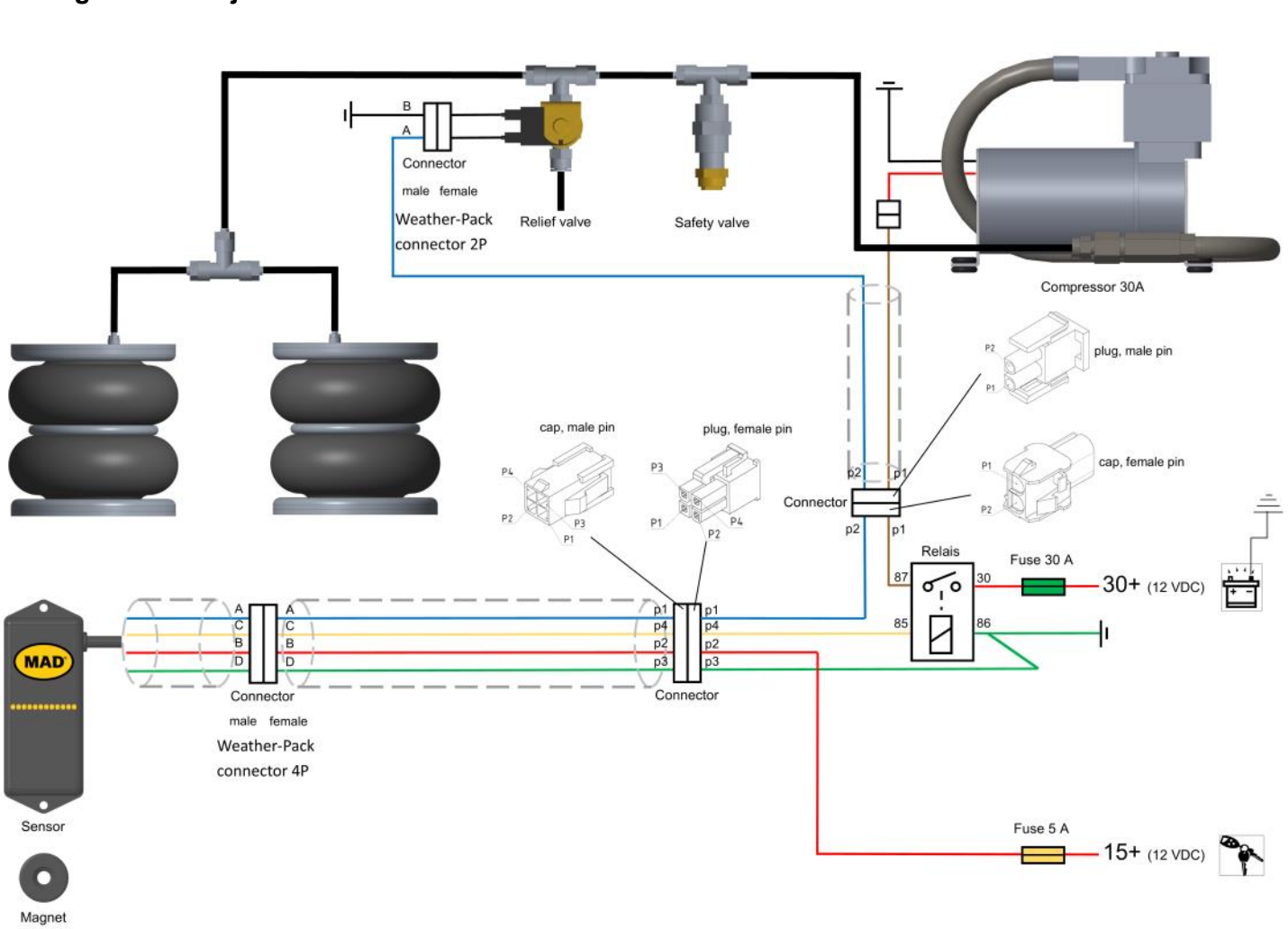

NL Sluit de bedrading en luchtleidingen aan volgens aansluitschema.

EN Connect the electrical wiring and air tubes according to this wiring diagram.

DE Schließen Sie den elektrischen Leitungen und Rohre Luft nach dem Schaltplan.

FR Connectez le câblage électrique et les tuyaux d'air selon le schéma de branchement.

NL Stel het Air Master Automatic system af zodat de afstand tussen de sensor en de magneet ongeveer 30 -mm is. Plaats de magneet zodat deze net iets boven het midden van de sensor. Het is mogelijk om de rijhoogte aan te passen door de magneet over de steun te verplaatsen. Zet het contact aan en wacht ongeveer 25 sec. Dit is een vertragingstijd die ervoor zorgt dat de compressor niet reageert op elke beweging van het voertuig. Het voertuig zal automatisch naar de ingestelde rijhoogte gaan.

EN Adjust the Air Master Automatic system so that the distance between the sensor and magnet is about 30-mm. Place the magnet so that it is a little above the centre off the sensor unit. It is possible to adjust the ride height of the car by sliding the magnet over the bracket.
Switch on the ignition and wait about 25 sec. This is a time delay to avoid that the compressor reacts on every movement of the vehicle. The vehicle is going automatically to the adjusted ride height.

DE Stellen Sie die Air Master Automatic System, so dass der Abstand zwischen Sensor und Magnet ca. 30-mm ist. Stellen Sie den Magneten, so dass es ein bisschen über der Mitte von der Sensoreinheit ist. Es ist möglich, die Bodenfreiheit des Fahrzeugs durch Verschieben des Magnet über der Halterung eingestellt werden.
Zündung einschalten und warten Sie etwa 25 Sekunden. Dies ist eine Zeitverzögerung zu vermeiden, dass der Kompressor bei jeder Bewegung des Fahrzeugs reagiert. Das Fahrzeug wird automatisch an den eingestellten Fahrhöhe gehen.

FR Ajustez le système Air Master Automatic de sorte que la distance e,tre le capteur et l'aimant est d'environ 30 mm. Placez l'aimant de sorte qu'il se trouve un peu au dessus de l'unité du capteur. Il est possible d'ajuster le niveau du véhicule en faisant coulisser l'aimant sur le support.
Mettre le contact et attendre environ 25 secondes. Ce temps de retard évite que le compresseur réagit à chaque mouvement du véhicule. Le véhicule va automatiquement s'ajuster à la hauteur de conduite installée.

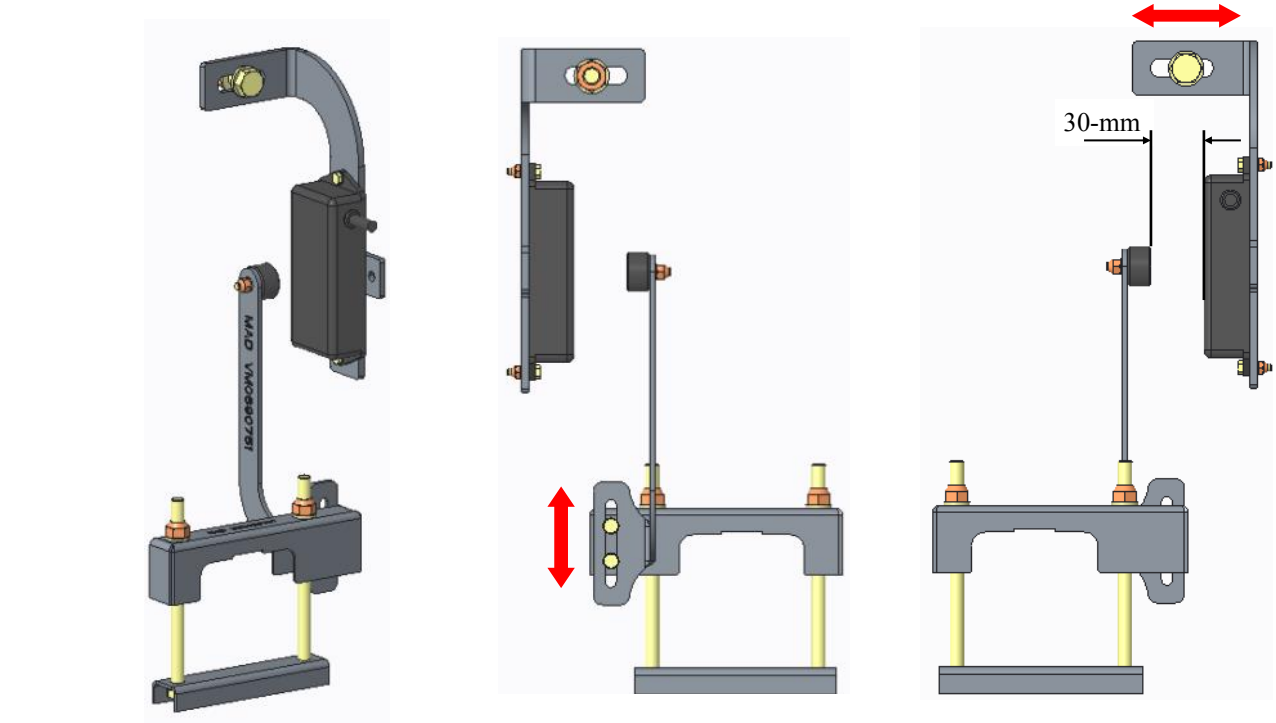

Warranty card

Garantiebewijs

EN Warranty card

Please keep this warranty card with your original invoice. In the event of a claim you must return both parts.
This M.A.D. car suspension set has been developed specifically for this vehicle according to ISO-9001, RDW and/or TÜV standards. The sets consist of high quality materials.
The first buyer has during the use the right to following factory warrantee*

- Lifetime warrantee on springs and fitting parts.
- Two year warrantee on shock absorbers (max. 100.000 km.).
- One year warrantee on airbags, hoses and accessories.
- One year warrantee on labour costs

Warranty conditions
This warranty applies to M.A.D. components, which fail due to faulty material or manufacturing process. Validity is limited to countries in which M.A.D. is officially represented and only if fitted by a professional dealer of workshop according to enclosed mounting instructions.
The warrantee is only valid when the vehicle is operated under normal conditions according the specifications laid down by the vehicle manufacturer. Overloading is not permitted. The parts claimed under warrantee are to be send free of charge to the M.A.D. importer, if deemed necessary by M.A.D.. When the claim is acknowledged, the part(s) will be replaced free of any charge, The claimed parts become property of M.A.D.. Within 1 year after purchase and installation of the set garages wages are compensated in case of replacement, conform to the time indicated by M.A.D. and by the national average garage hour wage. Claims for compensation can exclusively be done through a garage or car dealership with submittal of this warrantee (completely filled out with stamp) en original purchase invoice. M.A.D. and it's distributor are exempt from all other claims and expenses, as not indicated by law.
* All warrantee claims are valid undiminished all other rights and claims that the law awards to the buyer. Directive 1999/44/EG (book 7, Civil code).

For claims please contact your local MAD dealer.

NL Garantiebewijs

Dit garantiebewijs en de originele nota zorgvuldig bewaren. U dient ze te overleggen bij het claimen van garantie. Deze M.A.D. verenset is met de grootste zorg speciaal voor dit voertuig ontwikkeld volgens ISO-9001, RDW en/of TÜV normen. De set bestaat uit hoogwaardige materialen. De eerste koper heeft gedurende het gebruik de volgende fabrieksgarantie*

- Levenslang op veren en montagedelen.
- Twee jaar op schokdempers (maximaal 100.000 km.)
- Eén jaar op luchtbalgen, leidingen en accessoires.
- Eén jaar op arbeidsloon.

Garantievoorwaarden
Garantie wordt verleend op de geleverde set of onderdelen in geval van materiaal- of fabricagefouten. Uitsluitend geldig in landen waar M.A.D. officieel vertegenwoordigd is en na vakkundige montage door een dealer- of garagebedrijf, volgens bijgevoegde montagehandleiding.
De garantie geldt bij normaal gebruik van de auto volgens de door de autofabrikant afgegeven typegoedkeuring. Derhalve is overbelading uitgesloten voor garantieaanspraken. De voor garantie geclaimde onderdelen moeten, indien gewenst door M.A.D., franco aan de M.A.D.-importeur worden verzonden. Bij toekenning van de claim worden deze delen gratis en zonder verzendkosten vervangen door M.A.D.. De geclaimde delen worden eigendom van M.A.D. Binnen 1 jaar na aankoop en montage van de set worden de- en montagekosten vergoed, conform de door M.A.D. aangegeven tijden tegen de landelijk gemiddelde garage-uurtarief.
Aanspraak op vergoeding uitsluitend via dealer of garagebedrijf met indiening van dit garantiebewijs (volledig ingevuld met stempel) en de complete originele nota. M.A.D. en haar distributeur zijn volledig gevrijwaard

Garantiekarte

Certificat de garantie

van overige aanspraken en gevolgkosten, voor zover niet wettelijk voorgeschreven.
* De garantieaanspraken gelden onverminderd alle andere rechten en vorderingen die de wet de koper toekent. Richtlijn 1999/44/EG (Boek 7, Burgerlijk Wetboek).

Bij claims s.v.p. contact opnemen met uw lokale MAD dealer.

DE Garantiekarte

Bitte bewahren Sie diese Garantiekarte zusammen mit der Originalrechnung auf. Reklamationen können nur gegen Vorlage vor Garantiekarte und Originalrechnung anerkannt werden. Dieser M.A.D. Federnsatz wurde speziell für Ihr Fahrzeug nach dem Qualitätsstandard ISO-9001 entwickelt. Dieser Satz entspricht den Regeln und Anforderungen des Holländischen RDW und/oder des Deutschen TÜV. Der Satz enthält hochwertige Einzelteile. Dem ersten Käufer wird folgende Garantie* während der Benutzung dieses Sets eingeräumt.

- Lebenslange Garantie auf Stahlfedern und Montageteile
- Zwei Jahre Garantie auf Dämpfer (oder 100.000 km)]
- Ein Jahr Garantie auf Zubehör, Luftbälge und Leitungen
- Ein Jahr Garantie auf Lohnkosten

Garantiebedingungen

Die Gültigkeit beschränkt sich auf Länder in denen M.A.D. offiziell vertreten ist. Der Einbau muss durch eine Fachwerkstatt laut beigefügten Montageanleitungen durchgeführt werden. Die Garantie gilt nur, wenn das Fahrzeug unter regulären Bedingungen nach den Spezifikationen des Fahrzeugherstellers eingesetzt wird. Überladen ist nicht erlaubt. Die reklamierten Teile werden Eigentum von M.A.D. Gemäß den gesetzlichen Gewährleistungsbedingungen werden die Einbaukosten eines Satzes und/oder Einzelteile erstattet. Die Lohnkosten werden unter Zugrundelegung der von M.A.D. festgelegten Arbeitszeit und einem durchschnittlichen Werkstatt-Stundensatz festgelegt. Ersatz oder Reparatur können nur durch den Händler oder die Werkstatt zusammen mit diesem Garantieschein und der Originalrechnung vorgenommen werden. M.A.D. oder der Händler haften nicht für irgendwelche anderen Reklamationen oder Kosten. Schäden durch Nutzungsausfall (Nutzungsausfall des Fahrzeugs), Zeitverlust, Unannehmlichkeiten, Geschäftsausfall oder Folgeschäden sind nicht gedeckt, soweit keine andere gesetzliche Reglung vorliegt.
* Für alle Gewährleistungsansprüche gelten im Übrigen die gesetzlichen Regelungen des BGB (Bürgerliches Gesetzbuch) in ihrer jeweils gültigen Fassung.

Bei Reklamationen wenden Sie sich bitte an Ihren MAD Händler.

FR Certificat de garantie

Veuillez conserver ce certificat de garantie ainsi que la facture originale avec soin. Vous devrez présenter ces documents si vous voulez faire appliquer votre garantie. Cet ensemble de ressorts MAD a été conçu avec le plus grand soin pour répondre spécialement aux besoins de ce véhicule, selon les normes ISO-9001, RDW et/ou TÜV. L'ensemble est composé de matériaux de haute qualité. Le premier acquéreur obtient pendant toute la durée d'utilisation, de la part du fabricant, la garantie suivante *

- Garantie à vie sur les ressorts et les pièces nécessaires au montage.
- Deux ans de garantie sur les amortisseurs (100.000 km au maximum.)
- Une année de garantie sur les soufflets à air, les conduites et les accessoires.
- Une année de garantie sur les frais de main-d'œuvre.

Conditions de garantie

La garantie porte sur l'ensemble fourni ou sur les pièces fournies en cas de matériel défectueux ou d'erreurs de fabrication. Cette garantie est uniquement valable dans les pays où MAD est représenté officiellement et si le montage a été effectué par un service compétent tel qu'un concessionnaire ou un garage et selon le manuel de montage ci-joint. La garantie est applicable en cas d'usage normal de la voiture selon le type d'ap-

Certificat de garantie

probation délivré par le constructeur automobile. Ainsi, un usage abusif exclut les responsabilités de la garantie. Les pièces faisant l'objet d'une reprise par la garantie doivent, au cas où MAD en fait la demande, être envoyées franco à l'importateur MAD. En cas d'acceptation de la réclamation, ces pièces sont changées gratuitement et envoyées sans frais par MAD. Les pièces faisant l'objet d'une réclamation tombent alors sous la propriété de MAD. Dans l'année qui suit l'achat et le montage de l'ensemble, les frais de démontage et de montage seront remboursés conformément au nombre d'heures indiquées par MAD au prix moyen horaire appliqué par le garage du pays concerné. Le droit au remboursement n'est imputable que si le client s'adresse à un concessionnaire ou un garage et sur présentation du certificat de garantie (dûment rempli et portant un cachet) ainsi que des factures originales complètes. MAD et son distributeur sont entièrement dispensés de toutes autres responsabilités et des frais qui s'ensuivent, dans la limite où ceux-ci ne sont pas prescrits légalement.
* Les responsabilités couvertes par la garantie laissent intacts tous les autres droits et créances accordés par la loi à tout acquéreur. Directive 1999/44/EG (Livre 7, du Code Civil).

En cas de réclamations consultez votre concessionnaire M.A.D. s'il vous plait.

Company stamp:

Vehicle/make/type:

Chassis number:

Date fitted:

Set number (see package):

MAD
Wiltonstraat 53
3905 KW Veenendaal
The Netherlands

T +31 (0) 318 586 100

mad-automotive.com

MAD® Suspension Systems