NR-067604-B, NR-067604-CS,
NR-067604-CS1, NR-067654-CS
Ford Transit ‘14 4WD

MAX COMFORT.
MAX CONTROL.
MAX SAFETY.

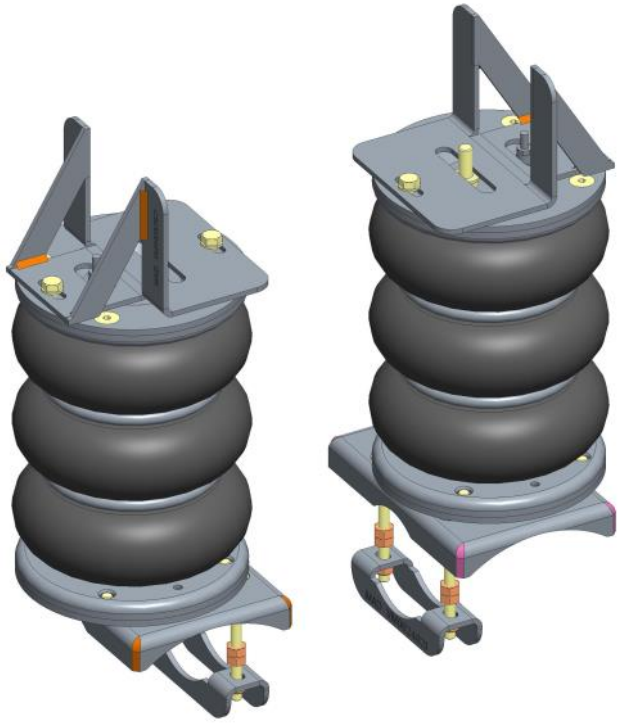

NL Montage handleiding
EN Fitting instructions
DE Einbau Anleitung
FR Guide d'installation

MAD® Suspension Systems

VH0670760-05

NR-067604-B, NR-067604-CS, NR-067604-CS1, NR-067654-CS,

NL Inhoudsopgave

1. Voorwoord 3
2. Technische gegevens 6
3. Montage luchtveer montagebeugels en balgen 7
4. NR-067604-B, Air Master Basic 13
5. NR-067604-CS, Air Master Comfort, voertuig specifiek paneel 14
6. NR-067654-CS, Air Master Comfort, voertuig specifiek paneel 17
7. Schema, Air Master Comfort –CS 20
8. NR-067604-CS1, Air Master Comfort, voertuig specifiek paneel 21
9. Schema, Air Master Comfort –CS1 25

EN Index

1. Introduction 3
2. Technical Specification 6
3. Fitting the air suspension brackets and bellows 7
4. NR-067604-B, Air Master Basic 13
5. NR-067604-CS, Air Master Comfort, vehicle specific panel 14
6. NR-067654-CS, Air Master Comfort, vehicle specific panel 17
7. Diagram Air Master Comfort –CS 20
8. NR-067604-CS1, Air Master Comfort, vehicle specific panel 21
9. Diagram Air Master Comfort –CS1 25

DE Dokumentinhalt

1. Vorwort 3
2. Technische Spezifikationen 6
3. Montage Luftfederung Bügel und Balgen / Schaltplan Luftfederung 7
4. NR-067604-B, Air Master Basic 13
5. NR-067604-CS, Air Master Comfort, fahrzeugspezifisches Bedienteil 14
6. NR-067654-CS, Air Master Comfort, fahrzeugspezifisches Bedienteil 17
7. Schaltplan Air Master Comfort –CS 20
8. NR-067604-CS1, Air Master Comfort, fahrzeugspezifisches Bedienteil 21
9. Schaltplan Air Master Comfort –CS1 25

FR Index

1. Introduction 3
2. Spécifications techniques 6
3. Installation des suspensions pneumatiques 7
4. NR-067604-B, Air Master Basic 13
5. NR-067604-CS, Air Master Comfort, tableau de bord spécifique au véhicule 14
6. NR-067654-CS, Air Master Comfort, tableau de bord spécifique au véhicule 17
7. Schéma Air Master Comfort –CS 20
8. NR-067604-CS1, Air Master Comfort, tableau de bord spécifique au véhicule 21
9. Schéma Air Master Comfort –CS1 25

NR-067604-B, NR-067604-CS, NR-067604-CS1, NR-067654-CS,

NL 1. Voorwoord

- Hartelijk dank voor de aankoop van de MAD hulpluchtveerset. Lees voorafgaand de montage deze inbouwinstructies goed door.
- Het monteren van de hulpluchtveerset dient te gebeuren door een ter zake kundige monteur. Schade door ondeskundige montage of door wijzigingen aan het product vallen buiten de garantie van MAD.
- De hulpluchtveerset kan worden besteld met verschillende besturingssystemen. De montagebeugels en balgen voor deze verschillende besturingen zijn gelijk. Kijk voor de montage van het besturingssysteem in het daarvoor bestemde deel van deze montagehandleiding.
- Monteer originele delen van de auto volgens voorschriften in het werkplaatshandboek.
- Bescherm metalen delen met een corrosie-werende coating.
- Controleer de afstelling van de koplamphoogte, en indien nodig opnieuw afstellen.
- Op de volgende pagina vindt u de QR codes en URL's om de betreffende documenten van deze set te downloaden

EN 1. Introduction

- Thank you for purchasing the MAD air suspension kit. Read these installation instructions carefully before mounting.
- The installation of the auxiliary air spring kit must be done by a qualified technician. Damage due to improper assembly or modifications to the product is excluded from MAD warranty.
- The auxiliary air kit can be ordered with different operating systems. The mounting brackets and bellows for these different controls are the same. For installation of the operating system, refer to the appropriate part of this installation manual.
- Mount original parts of the vehicle according to the instructions in the workshop manual.
- Protect metal parts with an anti-corrosion coating.
- Check the headlight beams, readjust if necessary.
- On the following page you will find the QR codes and URLs to download the relevant documents of this set

DE 1. Vorwort

- Vielen Dank für den Kauf MAD Zusatzluftfederung. Lesen Sie die Installationsanweisungen vor der Installation.
- Montage des Zusatzluftfederung sollte von einem qualifizierter Mechaniker durchgeführt werden. Schäden durch unsachgemäße Montage oder Änderungen am Produkt sind von der MAD-Garantie ausgeschlossen.
- Die Zusatzluftfederung kann mit unterschiedlichen Betriebssystemen bestellt werden. Die Befestigungsbügel und Balgen an den verschiedenen Betriebssystemen sind die gleichen. Für die Installation des Betriebssystems, siehe den entsprechenden Teil dieser Installationsanleitung.
- Original-Fahrzeugteile gemäß den Anweisungen im Werkstatthandbuch montieren.
- Schützen Sie Metallteile mit einer Korrosionsschutzbeschichtung.
- Kontrollieren Sie die Scheinwerferhöhe, ggf. stellen Sie die Scheinwerferhöhe neu ein.
- Auf der folgenden Seite finden Sie die QR-Codes und URLs zum Herunterladen der relevanten Dokumente dieses Sets

FR 1. Introduction

- Merci d'avoir acheté le kit de suspensions pneumatiques MAD. Nous vous rappelons de lire attentivement ces instructions de montage avant l'installation.
- L'installation du kit de suspensions pneumatiques doit être effectuée par un technicien qualifié. Les dommages causés par un montage incorrect ou des modifications du produit sont exclus de la garantie MAD.
- Le kit de suspensions pneumatiques peut être commandé avec différents systèmes de commande. Les supports de fixation et les coussins d'air sont identiques, peu importe le type de système de commande commandé. Pour l'installation du système de commande, reportez-vous à la partie du manuel d'installation dédiée à cela.
- Montez les pièces d'origine du véhicule selon les instructions du manuel d'installation.
- Protégez les pièces métalliques avec un revêtement anti-corrosion.
- Vérifiez le réglage de la hauteur des phares et ajustez-le si nécessaire.
- Sur la page suivante, vous trouverez les QR codes et les URL permettant de télécharger les documents.

Instructions

https://mad-automotive.com/documents/VH0670760.pdf

TÜV

https://mad-automotive.com/documents/TU-026511.pdf

Warranty

https://mad-automotive.com/documents/9901.pdf

NR-067604-B, NR-067604-CS, NR-067604-CS1, NR-067654-CS,

NL **Aanhaalmoment**
(in aansluiting van VDI 2230)
Metrisch schroefdraad en Ripp- en Tensilock schroeven
DIN912, DIN931, DIN933, DIN985...
DIN88933 DIN88934, DIN88913, DIN88914.

Aanhaalmoment van originele bouten en moeren volgens werkplaatshandboek.

	Aandraaimoment [Nm]	
	Klasse	
Schroefdraad	***8.8***	***10.9***
5	5	7.4
6	8.6	12.7
8	21	30.8
10	41.6	61.1
12	72.5	107
14	110	140
16	150	160

EN **Tightening torque**
(following VDI 2230)
Metric screw thread and Ripp- and Tensilock bolts
DIN912, DIN931, DIN933, DIN985...
DIN88933 DIN88934, DIN88913, DIN88914.

Tightening torque of original bolts and nuts according to workshop manual.

	Torque values [Nm]	
	Strength class	
Thread	***8.8***	***10.9***
5	5	7.4
6	8.6	12.7
8	21	30.8
10	41.6	61.1
12	72.5	107
14	110	140
16	150	160

DE **Anziehdrehmoment**
(in Anlehnung an VDI 2230)
Metrischem Gewinde und Ripp- und Tensilock Schrauben
DIN912, DIN931, DIN933, DIN985...
DIN88933 DIN88934, DIN88913, DIN88914.

Anziehdrehmoment der Originalschrauben und -Muttern gemäß Werkstatthandbuch.

	Anziehdrehmoment [Nm]	
	Festigkeitsklasse	
Gewinde	***8.8***	***10.9***
5	5	7.4
6	8.6	12.7
8	21	30.8
10	41.6	61.1
12	72.5	107
14	110	140
16	150	160

FR **Couples de serrage**
(à l'instar du VDI 2230)
Filetage métrique et boulons Ripp et Tensilock
DIN912, DIN931, DIN933, DIN985...
DIN88933 DIN88934, DIN88913, DIN88914.

Couple de serrage des boulons et écrous d'origine selon le manuel d'installation.

	Couple de serrage [Nm]	
	Classe d'intensité	
Filetage	***8.8***	***10.9***
5	5	7.4
6	8.6	12.7
8	21	30.8
10	41.6	61.1
12	72.5	107
14	110	140
16	150	160

2. Technical specifications

NL Luchtdruk

- De minimale luchtdruk bedraagt **0,5** bar.
- De bedrijfsdruk ligt tussen de **1,0 - 3,0** bar.
- De maximale geoorloofde luchtdruk bedraagt **7,0** bar.
- De maximale luchtdruk is alleen voor de parkeerstand en tijdens het rangeren geoorloofd.

EN Air pressure

- The minimum necessary air pressure is **0,5** bar.
- The operating pressure is between **1,0 - 3,0** bar.
- The maximum permitted air pressure is **7,0** bar.
- The maximum air pressure is only allowed for parking and manoeuvring the vehicle.

DE Luftdruck

- Der min. erforderliche Luftdruck beträgt **0,5** bar.
- Der Betriebsdruck liegt zwischen **1,0 - 3,0** bar.
- Der max. erlaubte Luftdruck beträgt **7,0** bar.
- Der max. Luftdruck ist nur für den Stand und Rangierfahrten zulässig.

FR Pression d'air

- La pression d'air minimale nécessaire est de **0,5** bar.
- La pression de fonctionnement est entre **1,0 - 3,0** bars.
- La pression d'air maximale autorisée est de **7,0** bars.
- La pression d'air maximale n'est autorisée que pour stationner et manœuvrer le véhicule.

3. Fitting the air suspension brackets and bellows

Left

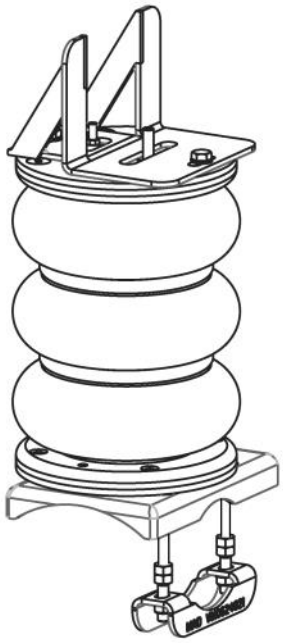

Right

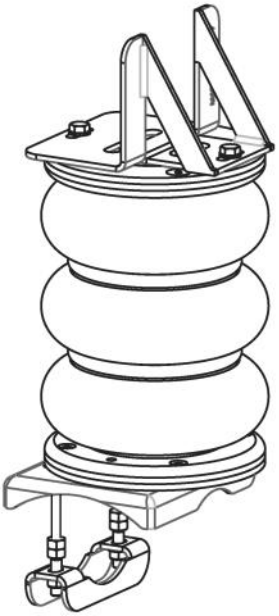

NR-067604-B, NR-067604-CS, NR-067604-CS1, NR-067654-CS,

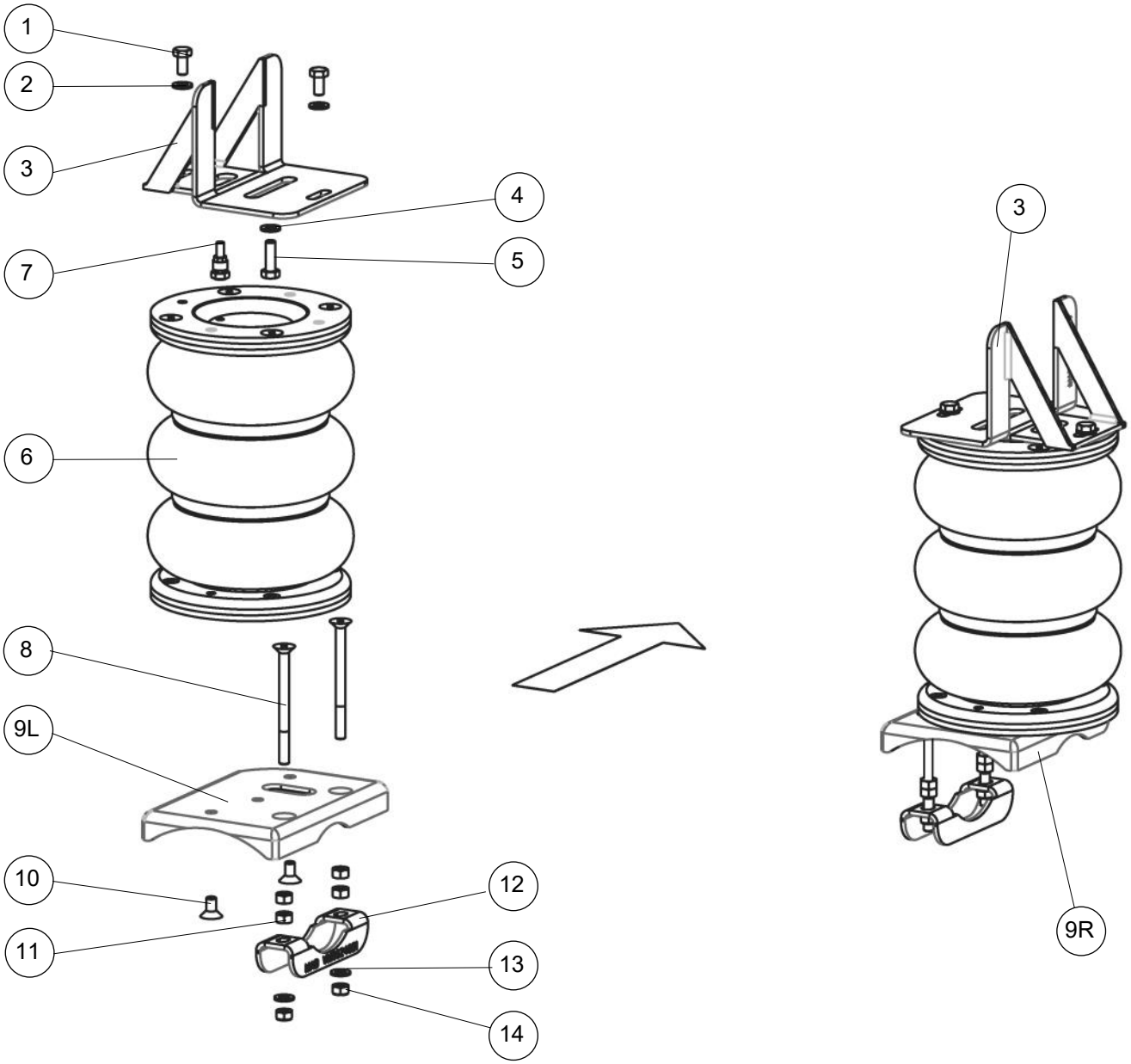

Bill of material: Brackets and bellows

Item	Part nr	Name	Quantity
1	8650110	Bolt M8x16 DIN933	4
2	VC03107	Lock washer M8	4
3	VM0613757	Upper bracket	2
4	VC03108	Lock washer M10	2
5	M10x30 DIN933	Bolt M10x30 DIN933	2
6	VB58014	Air Bellow	2
7	VF01023	Air connector straight	2
8	VC07005	Bolt M8x100 DIN7991	4
9L	VM0621757	Bottom left bracket	1
9R	VM0622757	Bottom right bracket	1
10	VC07001	Bolt M8x16 DIN9771	4
11	M8 DIN934	Nut M8	8
12	VM0624821	Clamp	2
13	M8 DIN125A	Washer M8 DIN125A	4
14	M8 DIN985	Lock nut M8 DIN985	4

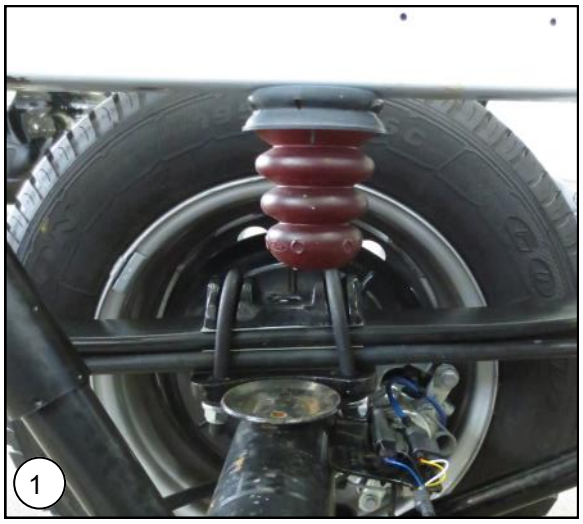

NL Verwijder beide aanslagrubbers van het chassis.

EN Remove both bumpstop’s from the chassis.

DE Entfernen Sie beide Puffern von das Chassis.

FR Retirez les deux tampons en caoutchouc du châssis.

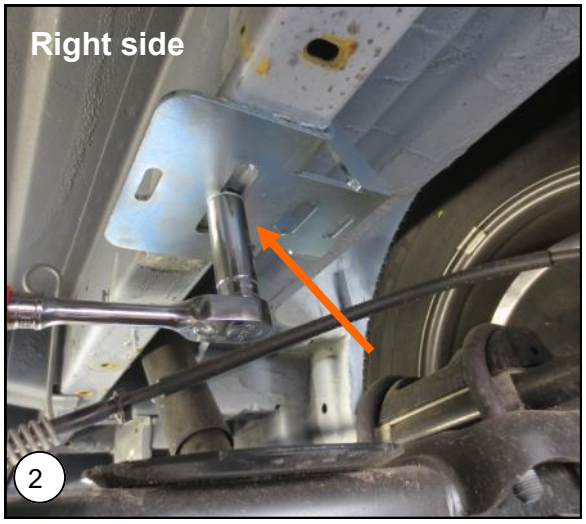

NL Plaats nu de bovenplaat op de plek van het aanslagrubber welke verwijderd is.

EN Place the top plate on the location where the original bumpstop has been removed.

DE Montieren Sie die oberen Platte auf der Stelle von dass Puffer.

FR Montez le support de fixation supérieur à la place du tampon en caoutchouc que vous venez de retirer.



NL Plaats de onderplaat op de plek van de aanslag van het aanslagrubber. Zorg dat de onderplaat over de schotel valt.

EN Place the bottom plate on the place under the original bumpstop. Make sure the bottom plate falls over the bottom plate.

DE Legen Sie die Bodenplatte auf der Stelle der Anschlag von den Puffer. Stellen Sie sicher, dass die Bodenplatte über die Teller kommt.

FR Placez le support de fixation inférieur sur la coupelle d’arrêt de la butée en caoutchouc. Assurez-vous que le support de fixation soit bien positionné à plat.



NL Lijn de onderplaat uit met de bovenplaat zodat de balg er recht onder geplaatst kan worden.

EN Aline the bottom plate with the top plate so that the bellows can be placed right.

DE Montieren Sie die untere platte in linie mit der obere platte.

FR Alignez le support de fixation inférieur avec le support de fixation supérieur de manière à ce que le coussin d'air puisse être placé directement sous celui-ci.

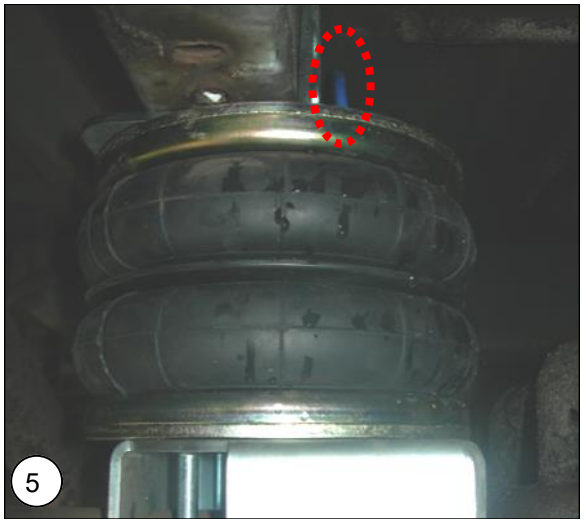

NL Monteer de luchtbalg met de luchtaansluiting naar boven.

EN Mount the air bellows with the air jack up.

DE Montieren Sie die Luftbalge mit dem Luftanschluss nach oben.

FR Montez le coussin d'air en orientant le raccord d'air vers le haut.



NL Zet de balg vast aan de boven en onderplaat.

EN Secure the bellows to the top and bottom plate.

DE Sichern Sie den Luftbalge auf den oberen und unteren Platte.

FR Fixez le coussin d'air aux supports de fixation supérieur et inférieur.



NL Wanneer de balg geplaatst is kan men de onder plaat vastzetten.

EN When the bellows are placed, secure the bottom plate.

DE Wenn der Balg gestellt werden, sichern die untere Platte.

FR Lorsque le coussin d’air est en place, fixez le support de fixation inférieur.

4. Air Master Basic

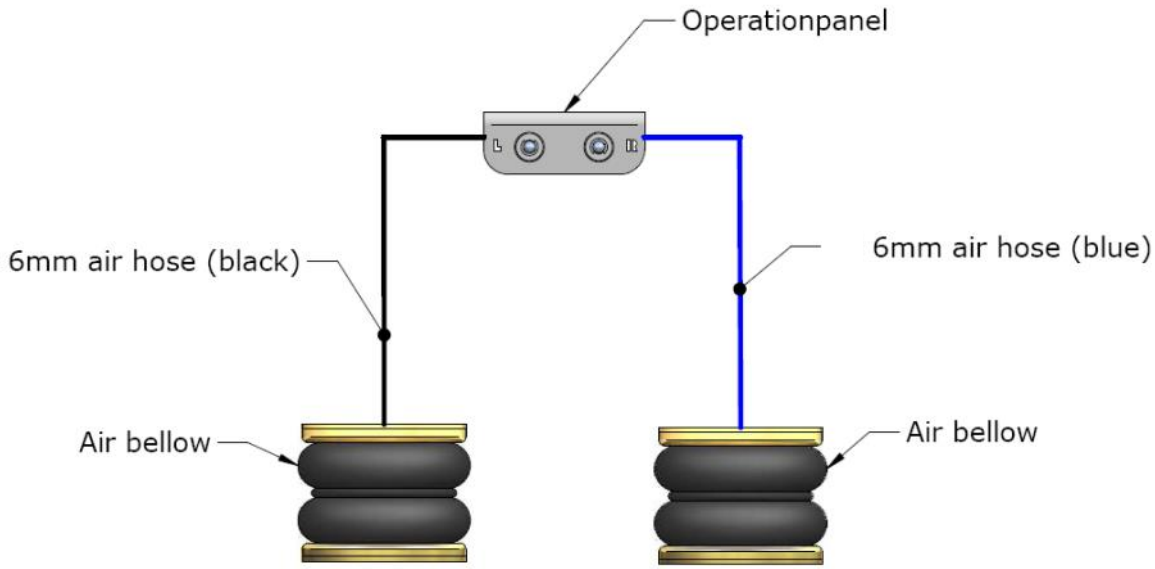

5. Air Master Comfort, vehicle specific panel

NL Het voertuig-specifieke paneel dient volgens onderstaand voorschrift gemonteerd te worden om te voldoen aan richtlijn ECE-R 21.

EN The vehicle-specific panel must be mounted according to the instructions below to comply with ECE-R 21 directive.

DE Die fahrzeugspezifische Bedienteil muss gemäß den folgenden Anweisungen montiert werden, um der Richtlinie ECE-R 21 zu entsprechen.

FR Le panneau de commande spécifique au véhicule doit être installé en respectant les instructions ci-dessous pour se conformer à la directive ECE-R 21.


Fig. 1.


Fig. 2.

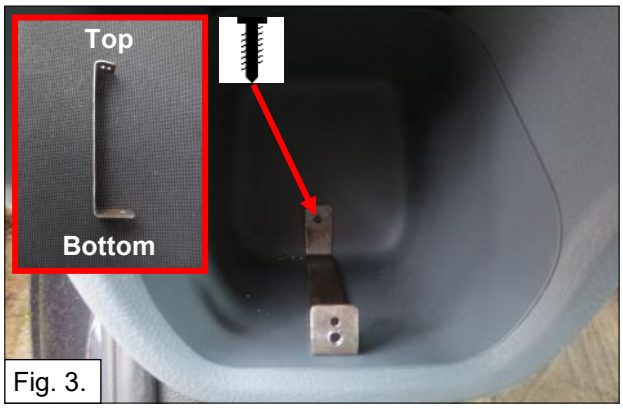

Fig. 3.

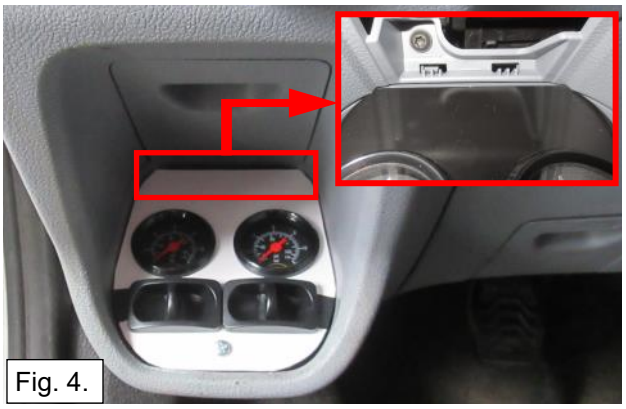
Fig. 4.


Fig. 5.


Fig. 6.

Air line diagram

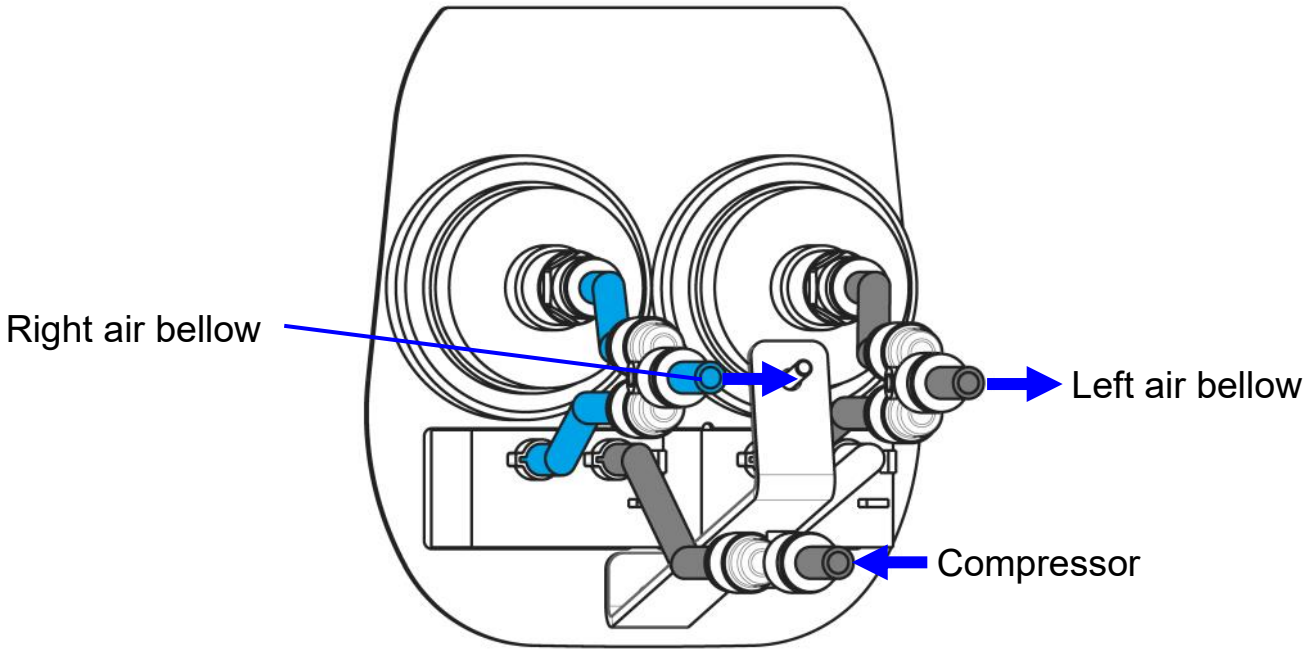

Operation

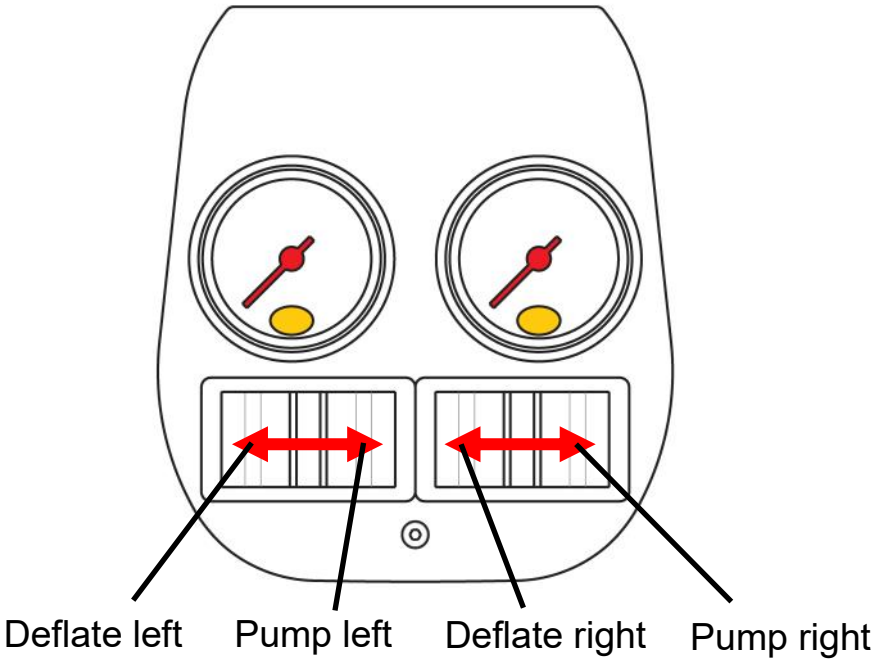

Bill of material

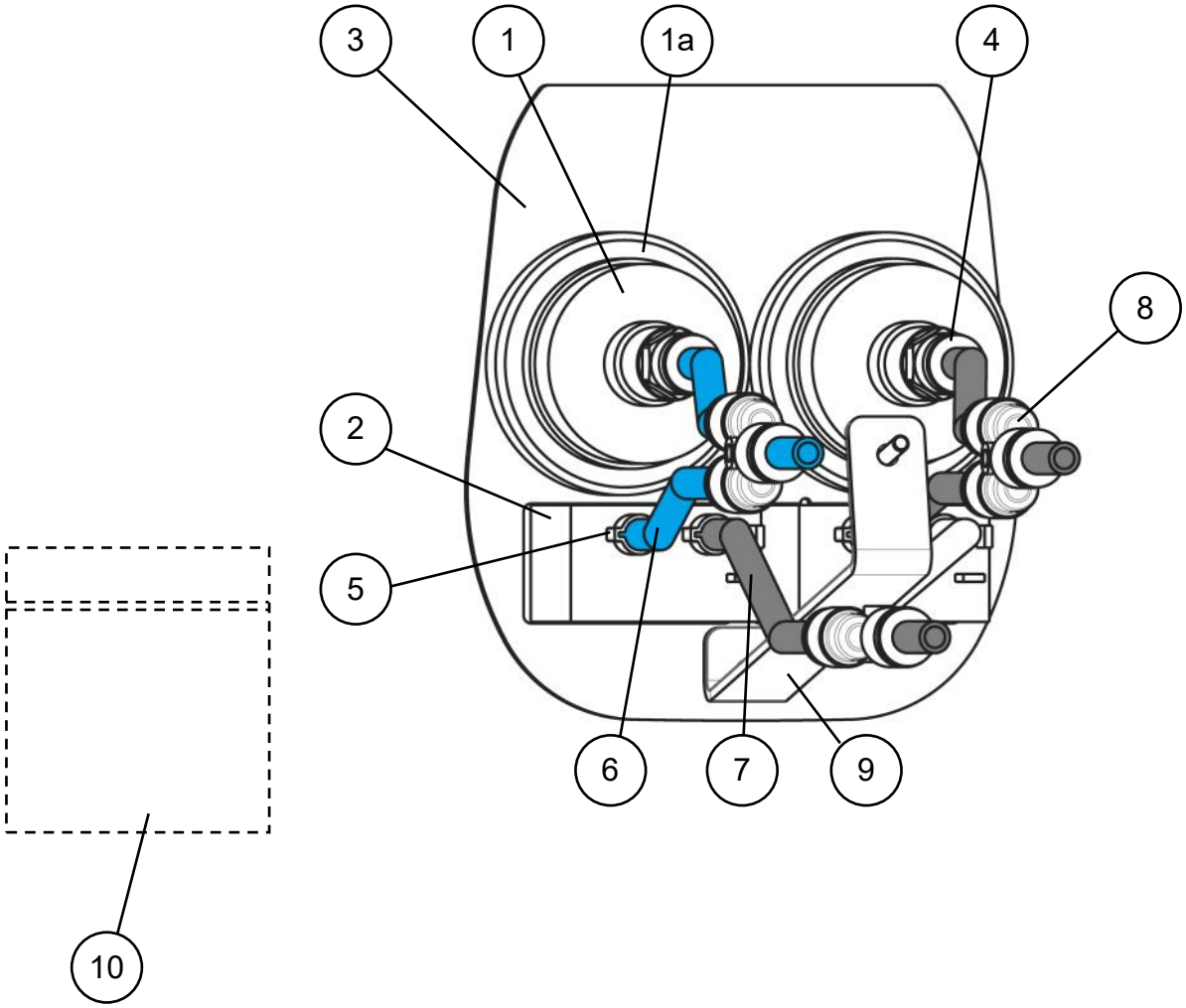

Item	Part nr	Name	Quantity
1	VX70008	Manometer	2
1a	-	Ring (included in manometer)	2
2	VE01003	Paddle switch	2
3	VM70206	Operation panel	1
4	VF01051	Fitting 1/8 for line 4-6	2
5	VC20004	Line clamp Ø 6 mm	4
6	VL02007	Line PU blue 4-6	Length [m]
7	VL02001	Line PU black 4-6	Length [m]
8	VF01052	Y-fitting Ø 6 mm	3
9	VM70113	Mounting bracket	1
10	-	Mounting material	1

6. Air Master Comfort, vehicle specific panel

NL Het voertuig-specifieke paneel dient volgens onderstaand voorschrift gemonteerd te worden om te voldoen aan richtlijn ECE-R 21.

EN The vehicle-specific panel must be mounted according to the instructions below to comply with ECE-R 21 directive.

DE Die fahrzeugspezifische Bedienteil muss gemäß den folgenden Anweisungen montiert werden, um der Richtlinie ECE-R 21 zu entsprechen.

FR Le panneau de commande spécifique au véhicule doit être installé en respectant les instructions ci-dessous pour se conformer à la directive ECE-R 21.

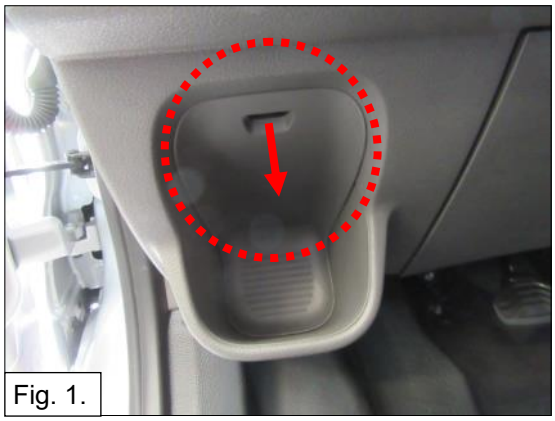

Fig. 1.



Fig. 2.

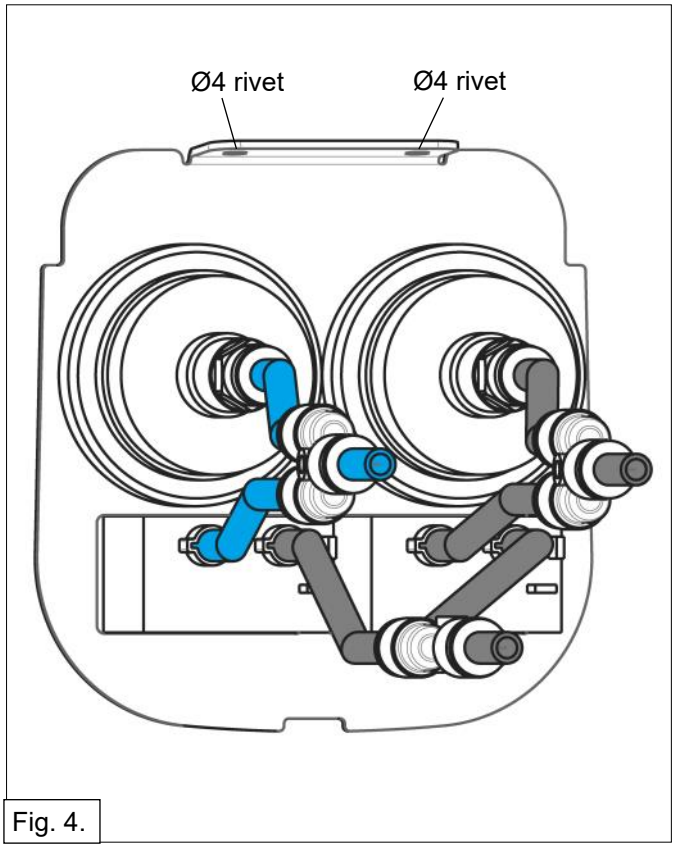

Fig. 4.

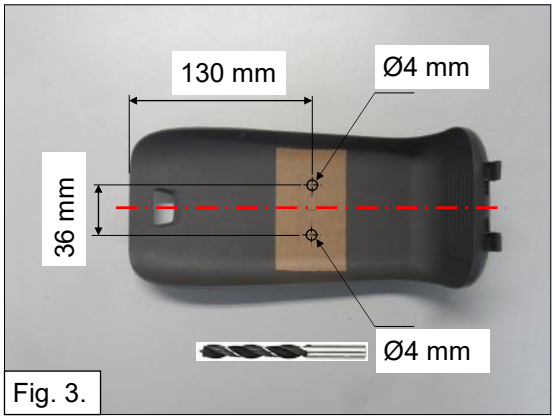

Fig. 3.



Fig. 5.

Air line diagram

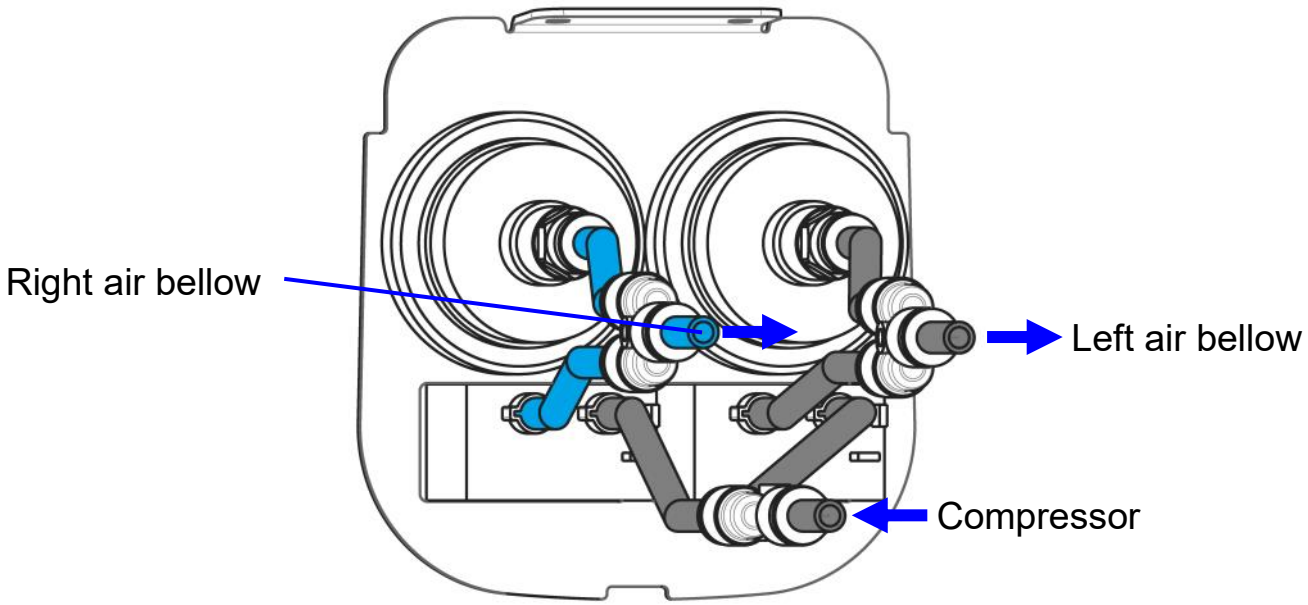

Operation

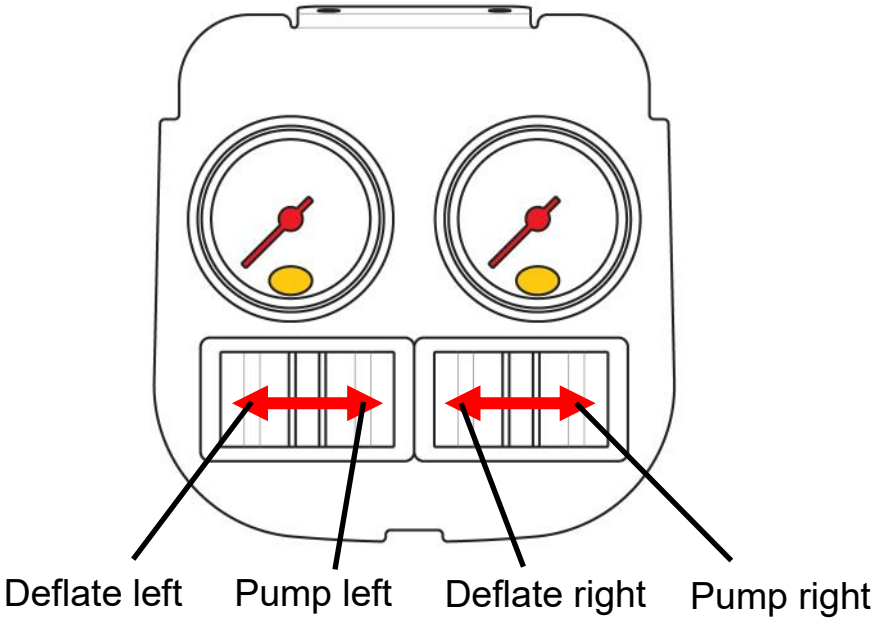

Bill of material

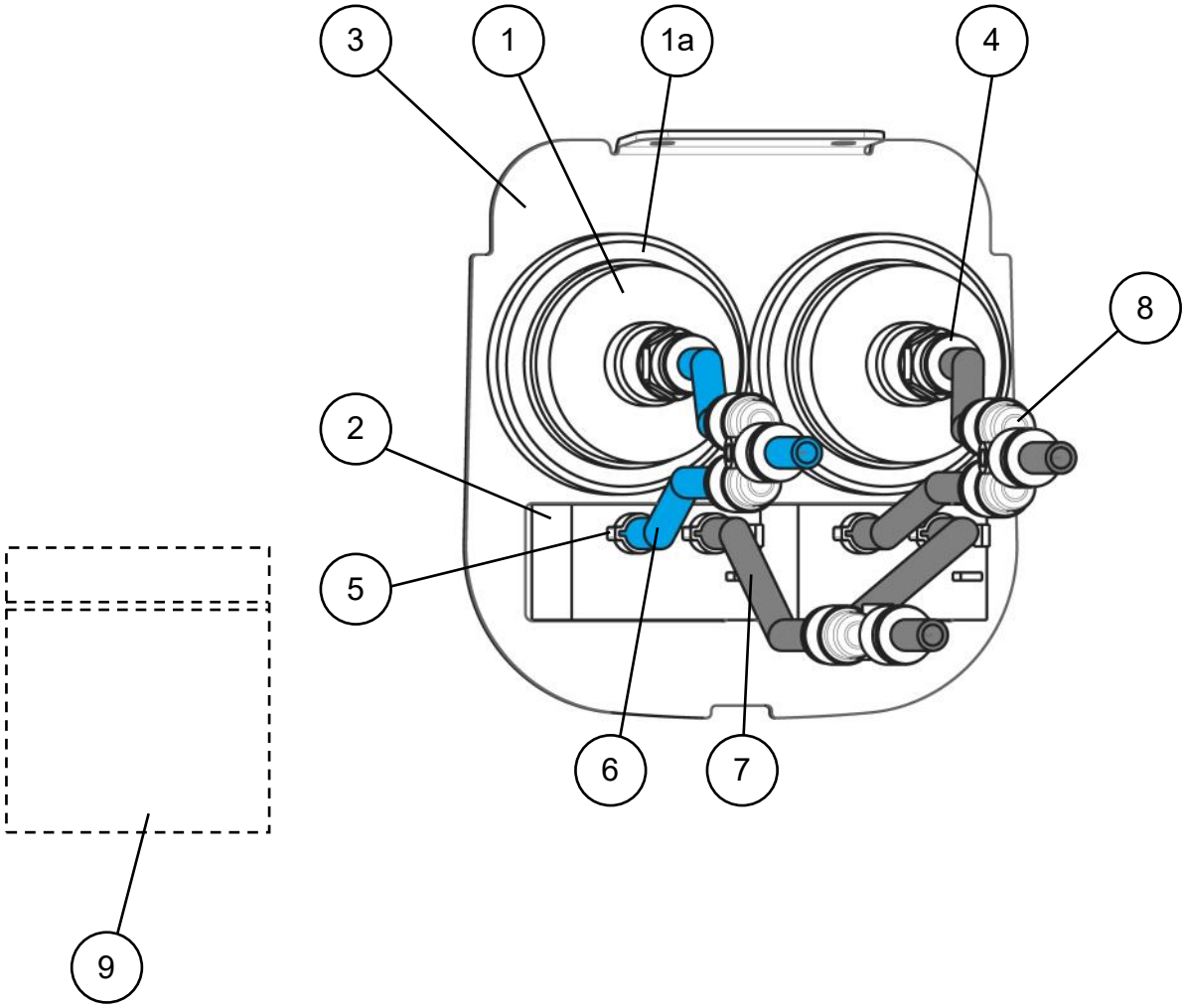

Item	Part nr	Name	Quantity
1	VX70008	Manometer	2
1a	-	Ring (included in manometer)	2
2	VE01003	Paddle switch	2
3	VM70205	Operation panel	1
4	VF01051	Fitting 1/8 for line 4-6	2
5	VC20004	Line clamp Ø 6 mm	4
6	VL02007	Line PU blue 4-6	Length [m]
7	VL02001	Line PU black 4-6	Length [m]
8	VF01052	Y-fitting Ø 6 mm	3
9	-	Mounting material	1

7. Electrical diagram Air Master Comfort

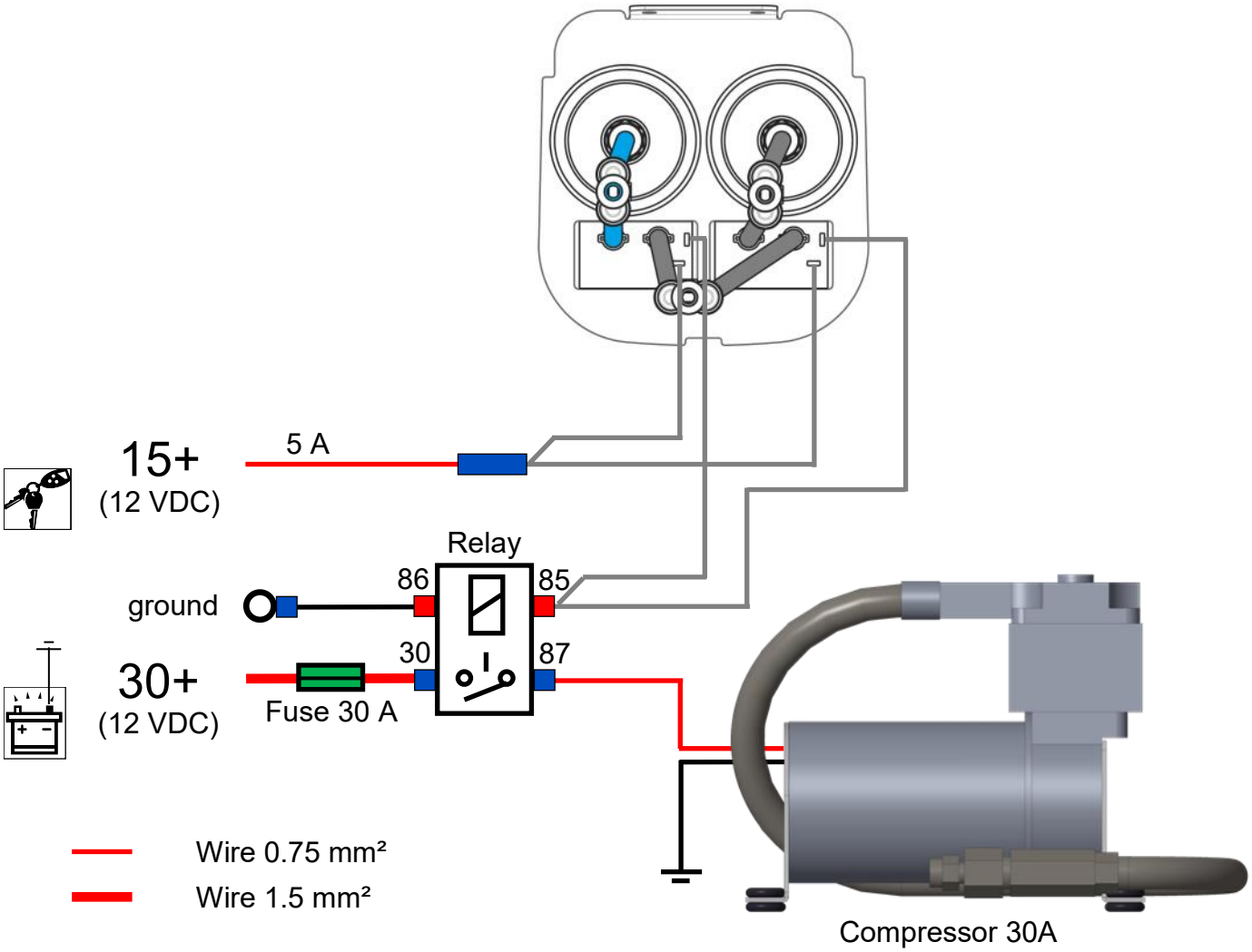

NL Sluit de luchtleidingen en elektra aan volgens schema. Let op dat de luchtleidingen en bedrading vrij liggen van scherpe delen. Monteer de compressor op een afgeschermde droge plaats.

EN Connect the air lines and wire harness according the diagram. Make sure that the air lines and wiring are free from sharp edges. Install the compressor in a sheltered dry place.

DE Montieren Sie die Luftleitungen und die Elektrik gemäß Schaltplan. Beachten Sie, dass die Luftleitungen und Verkabelung frei sind von scharfen Kanten. Montieren Sie der Kompressor auf ein abgeschirmtes trockene Position.

FR Raccordez les durites et les câbles électriques conformément au schéma. Veillez à ce que les durites et le câblage électrique ne soient pas au contact de parties tranchantes. Installez le compresseur dans un endroit sec et protégé.

8. Air Master Comfort, vehicle specific panel

Bill of material

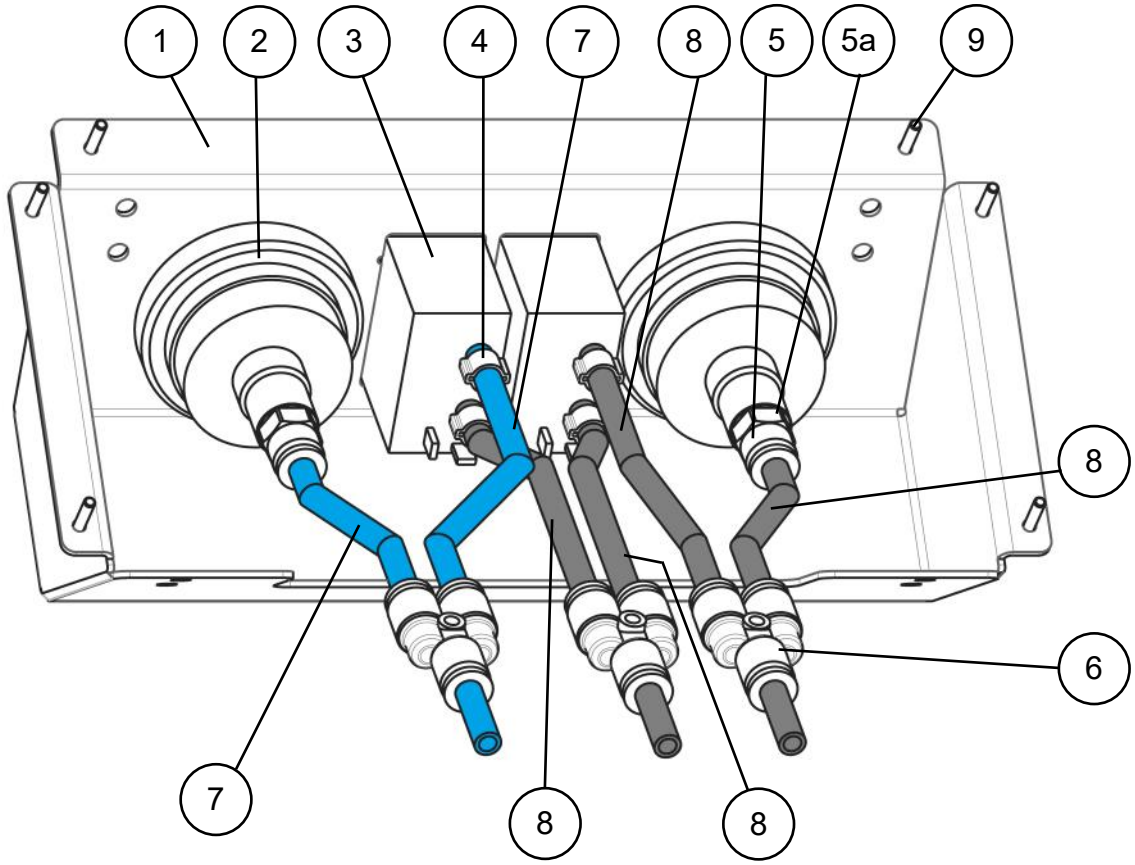

Item	Part nr	Name	Quantity
1	VM70216	Operation panel	1
2	VX70008	Manometer	2
3	VE01003	Paddle switch	2
4	VC20006	Line clamp Ø 6 mm	4
5	VF01012	Fitting 1/8 for line 4-6	2
5a	VC99111	Bonded seal	2
6	VF01052	Y-fitting Ø 6 mm	3
7	VL05007	Line PU blue 4-6, 70 cm	2
8	VL04007	Line PU black 4-6, 70 cm	4
9	VC11101	Self-drilling pan head screw 2.9x13 mm	6



NL Plaats de bestuurderstoel in de hoogste stand voor gemakkelijke montage.

EN Place the driver's seat in the highest position for easy installation.

DE Stellen Sie den Fahrersitz in die höchste Position, um die Montage zu erleichtern.

FR Placez le siège du conducteur dans la position la plus haute pour faciliter l'installation.



NL Houd het bedienpaneel zoals afgebeeld op het metalen frame van de stoel en markeer dan boorgaten voor de montage. *(**4** Minimaal)*
Plaats hem zo laag mogelijk om de zitting hoogte aanpasbaar te houden.

EN Hold the control panel as shown on the seat's metal frame, then mark drill holes for mounting. *(**4** Minimal)*
Place it as low as possible to keep the seat height adjustable.

DE Halten Sie das Bedienfeld wie abgebildet an den Metallrahmen des Sitzes und markieren Sie dann die Bohrlöcher für die Befestigung. *(**4** Minimum)*
Bringen Sie es so niedrig wie möglich an, damit die Sitzhöhe verstellbar bleibt.

FR Tenir le panneau de commande comme indiqué sur le cadre métallique du siège, puis marquer les trous de perçage pour le montage. (**4** Minimal)
Placez-le aussi bas que possible pour que la hauteur du siège reste réglable.



NL Boor de gemarkeerde gaten in het frame **Ø 2,5mm**
Let op: kabels of stekers die eventueel achter het frame gemonteerd zijn.

EN Drill the marked holes in the frame **Ø 2.5mm**
Beware: of any cables or connectors mounted behind the frame.

DE Bohren Sie die markierten Löcher in den Rahmen **Ø 2,5 mm**
Achten: Sie auf eventuell hinter dem Rahmen montierte Kabel oder Stecker.

FR Percez les trous marqués dans le cadre **Ø 2,5mm**
Attention: aux câbles et aux connecteurs montés derrière le cadre.



NL Draai daarna het bedienpaneel vast met de meegeleverde schroeven.

EN Then tighten the control panel with the included screws.

DE Ziehen Sie dann das Bedienteil mit den mitgelieferten Schrauben fest.

FR Serrez ensuite le panneau de contrôle à l'aide des vis fournies.



NL Voer de luchtleidingen weg via de opening onder het bedienpaneel of maak een extra gat in het frame van de stoel om de leidingen onder de zitting door weg te werken.

EN Feed the air lines through the opening under the control panel, or make an additional hole in the seat frame to conceal the lines underneath the seat.

DE Führen Sie die Luftleitungen durch die Öffnung unter dem Bedienfeld oder machen Sie ein zusätzliches Loch in den Sitzrahmen, um die Leitungen unter den Sitz zu führen.

FR Faites passer les conduites d'air par l'ouverture située sous le panneau de commande ou faites un trou supplémentaire dans l'armature du siège pour dissimuler les conduites sous le siège.

Air line diagram

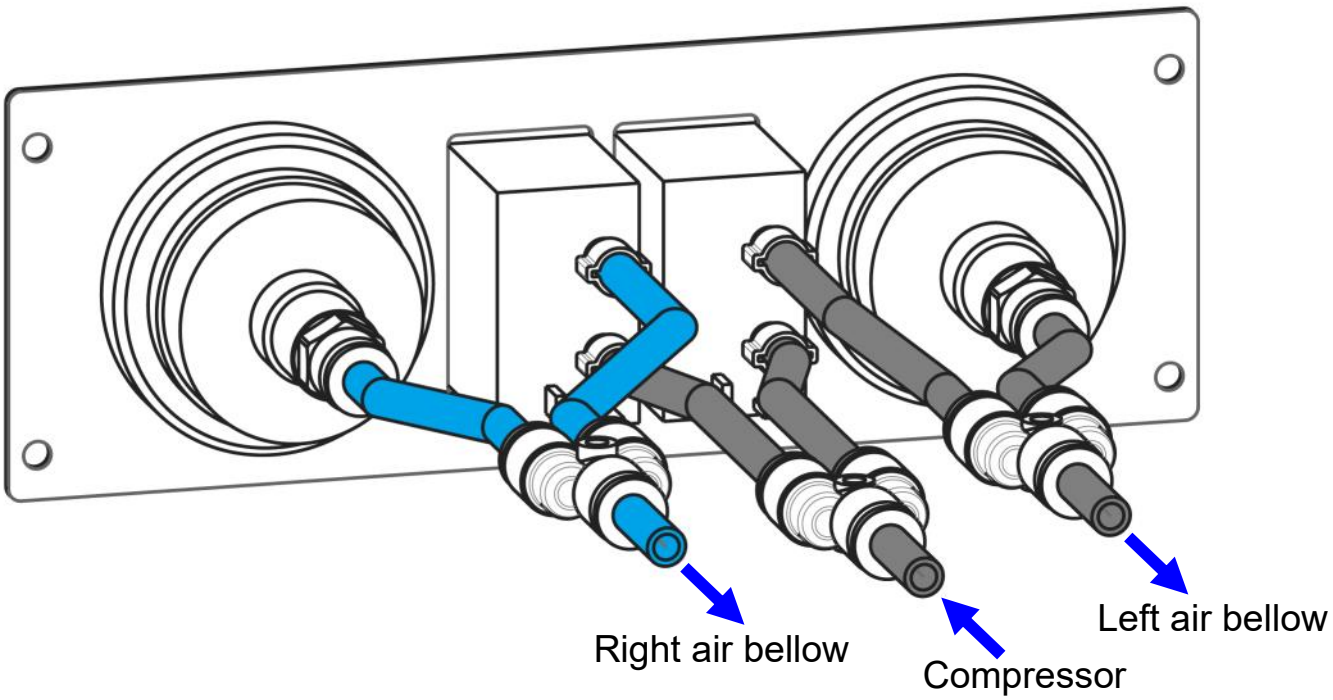

Operation

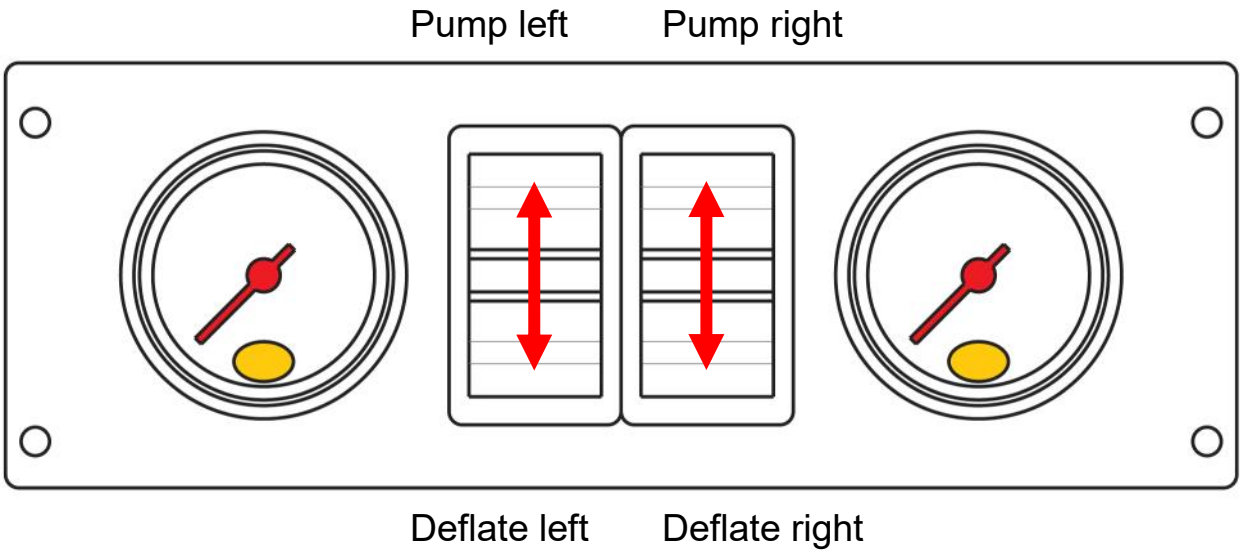

9. Electrical Diagram Comfort & Air Master Comfort

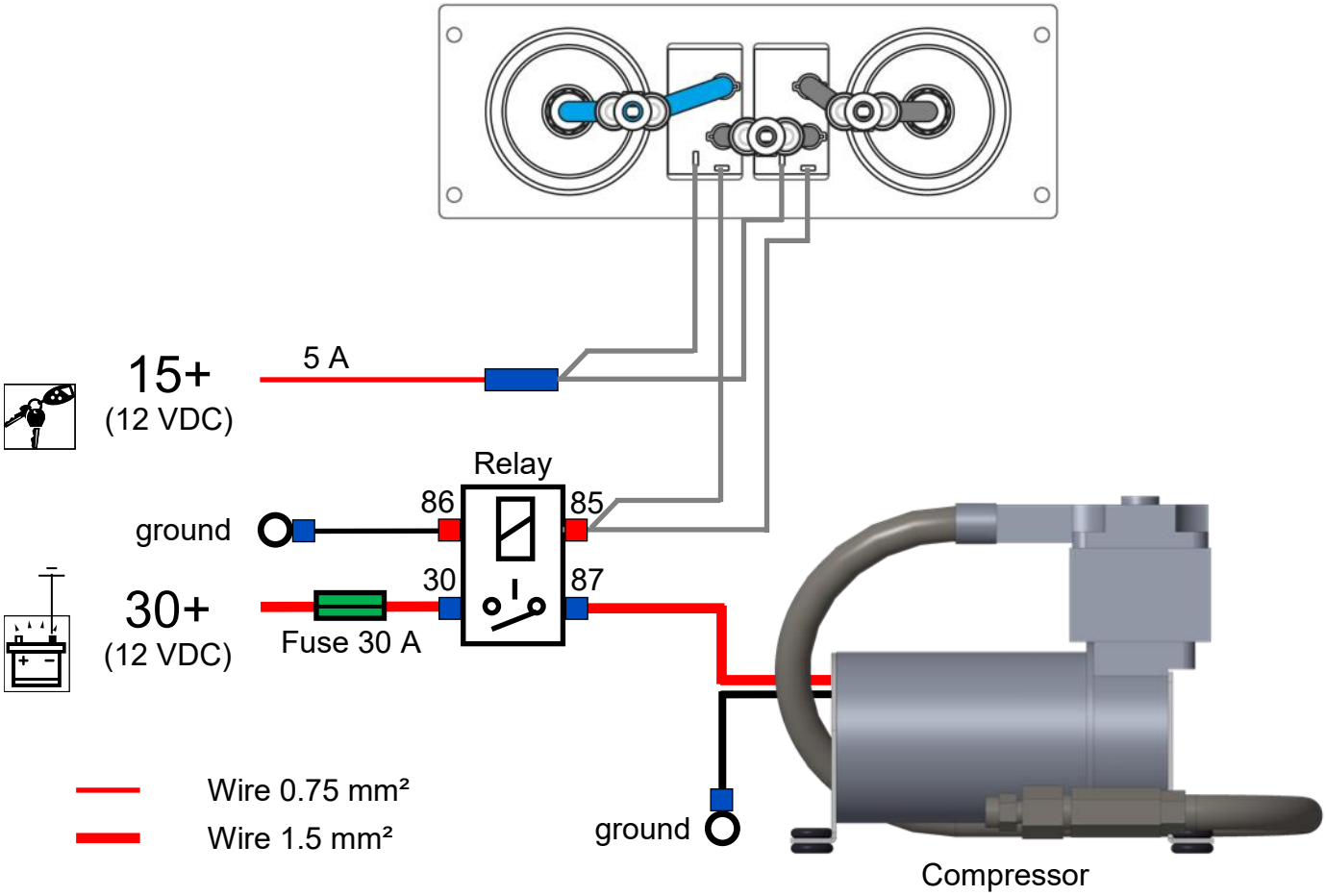

NL Sluit de luchtleidingen en elektra aan volgens schema. Let op dat de luchtleidingen en bedrading vrij liggen van scherpe delen. Monteer de compressor op een afgeschermde droge plaats.

EN Connect the air lines and wire harness according the diagram. Make sure that the air lines and wiring are free from sharp edges. Install the compressor in a sheltered dry place.

DE Montieren Sie die Luftleitungen und die Elektrik gemäß Schaltplan. Beachten Sie, dass die Luftleitungen und Verkabelung frei sind von scharfen Kanten. Montieren Sie der Kompressor auf ein abgeschirmtes trockene Position.

FR Raccordez les durites et les câbles électriques conformément au schéma. Veillez à ce que les durites et le câblage électrique ne soient pas au contact de parties tranchantes. Installez le compresseur dans un endroit sec et protégé.

MAD
Wiltonstraat 53
3905 KW Veenendaal
The Netherlands

T +31 (0) 318 586 100

mad-automotive.com

MAD® Suspension Systems