NR-097024-B, NR-097024-C
NR-097024-CS, NR-097024-CS1
NR-097024-R
Mercedes Sprinter FWD

MAX COMFORT.
MAX CONTROL.
MAX SAFETY.



MAD® Suspension Systems

NL Montage handleiding
EN Fitting instructions
DE Einbau Anleitung
FR Guide d'installation

VH0970702-05

NR-097024-B, NR-097024-C, NR-097024-CS, NR-097024-CS1, NR-097024-R

NL Inhoudsopgave

1. Voorwoord 3
2. Technische gegevens 5
3. Montage luchtveer montagebeugels en balgen 6
4. Montage NR-097024-B, Air Master Basic 12
5. Montage NR-097024-C, Air Master Comfort, universeel bedienpaneel 13
6. Montage NR-097024-CS, Air Master Comfort, voertuig specifiek bedienpaneel 14
7. Montage NR-097024-CS1, Air Master Comfort, voertuig specifiek bedienpaneel 17
8. Schema, Air Master Comfort 20
9. Montage NR-097024-R, Air Master Automatic 22
10. Schema en afstelling Air Master Automatic 26

EN Index

1. Introduction 3
2. Technical Specification 5
3. Fitting the air suspension brackets and bellows 6
4. Montage NR-097024-B, Air Master Basic 12
5. Montage NR-097024-C, Air Master Comfort, universal control panel 13
6. Montage NR-097024-CS, Air Master Comfort, car specific control panel 14
7. Montage NR-097024-CS1, Air Master Comfort, car specific control panel 17
8. Diagram Air Master Comfort 20
9. Montage NR-097024-R, Air Master Automatic 22
10. Diagram and adjustment Air Master Automatic 26

DE Dokumentinhalt

1. Vorwort 3
2. Technische Spezifikationen 5
3. Montage Luftfederung Bügel und Balgen / Schaltplan Luftfederung 6
4. Montage NR-097024-B, Air Master Basic 12
5. Montage NR-097024-C, Air Master Comfort, universellem Bedienteil 13
6. Montage NR-097024-CS, Air Master Comfort, fahrzeugspezifisches Bedienteil 14
7. Montage NR-097024-CS1, Air Master Comfort, fahrzeugspezifisches Bedienteil 17
8. Schaltplan Air Master Comfort 20
9. Montage NR-097024-R, Air Master Automatic 22
10. Schaltplan und Einstellung Air Master Automatic 26

FR Index

1. Introduction 3
2. Spécifications techniques 5
3. Installation des suspensions pneumatiques 6
4. Montage NR-097024-B, Air Master Basic 12
5. Montage NR-097024-C, Air Master Comfort, panneau de commande universel 13
6. NR-097024-CS, Air Master Comfort, panneau de commande spécifique au véhicule 14
7. NR-097024-CS1, Air Master Comfort, panneau de commande spécifique au véhicule 17
8. Schéma Air Master Comfort 20
9. Montage NR-097024-R, Air Master Automatic 22
10. Schéma et réglage Air Master Automatic 26

NL 1. Voorwoord

- Hartelijk dank voor de aankoop van de MAD hulpluchtveerset. Lees voorafgaand de montage deze inbouwinstructies goed door.
- Het monteren van de hulpluchtveerset dient te gebeuren door een ter zake kundige monteur. Schade door ondeskundige montage of door wijzigingen aan het product vallen buiten de garantie van MAD.
- De hulpluchtveerset kan worden besteld met verschillende besturingssystemen. De montagebeugels en balgen voor deze verschillende besturingen zijn gelijk. Kijk voor de montage van het besturingssysteem in het daarvoor bestemde deel van deze montagehandleiding.
- Monteer originele delen van de auto volgens voorschriften in het werkplaatshandboek.
- Bescherm metalen delen met een corrosie-werende coating.
- Controleer de afstelling van de koplamphoogte, en indien nodig opnieuw afstellen.
- Op de volgende pagina vindt u de QR codes en URL's om de betreffende documenten van deze set te downloaden

EN 1. Introduction

- Thank you for purchasing the MAD air suspension kit. Read these installation instructions carefully before mounting.
- The installation of the auxiliary air spring kit must be done by a qualified technician. Damage due to improper assembly or modifications to the product is excluded from MAD warranty.
- The auxiliary air kit can be ordered with different operating systems. The mounting brackets and bellows for these different controls are the same. For installation of the operating system, refer to the appropriate part of this installation manual.
- Mount original parts of the vehicle according to the instructions in the workshop manual.
- Protect metal parts with an anti-corrosion coating.
- Check the headlight beams, readjust if necessary.
- On the following page you will find the QR codes and URLs to download the relevant documents of this set

DE 1. Vorwort

- Vielen Dank für den Kauf MAD Zusatzluftfederung. Lesen Sie die Installationsanweisungen vor der Installation.
- Montage des Zusatzluftfederung sollte von einem qualifizierter Mechaniker durchgeführt werden. Schäden durch unsachgemäße Montage oder Änderungen am Produkt sind von der MAD-Garantie ausgeschlossen.
- Die Zusatzluftfederung kann mit unterschiedlichen Betriebssystemen bestellt werden. Die Befestigungsbügel und Balgen an den verschiedenen Betriebssystemen sind die gleichen. Für die Installation des Betriebssystems, siehe den entsprechenden Teil dieser Installationsanleitung.
- Original-Fahrzeugteile gemäß den Anweisungen im Werkstatthandbuch montieren.
- Schützen Sie Metallteile mit einer Korrosionsschutzbeschichtung.
- Kontrollieren Sie die Scheinwerferhöhe, ggf. stellen Sie die Scheinwerferhöhe neu ein.
- Auf der folgenden Seite finden Sie die QR-Codes und URLs zum Herunterladen der relevanten Dokumente dieses Sets

FR 1. Introduction

- Merci d'avoir acheté le kit de suspensions pneumatiques MAD. Nous vous rappelons de lire attentivement ces instructions de montage avant l'installation.
- L'installation du kit de suspensions pneumatiques doit être effectuée par un technicien qualifié. Les dommages causés par un montage incorrect ou des modifications du produit sont exclus de la garantie MAD.
- Le kit de suspensions pneumatiques peut être commandé avec différents systèmes de commande. Les supports de fixation et les coussins d'air sont identiques, peu importe le type de système de commande commandé. Pour l'installation du système de commande, reportez-vous à la partie du manuel d'installation dédiée à cela.
- Montez les pièces d'origine du véhicule selon les instructions du manuel d'installation.
- Protégez les pièces métalliques avec un revêtement anti-corrosion.
- Vérifiez le réglage de la hauteur des phares et ajustez-le si nécessaire.
- Sur la page suivante, vous trouverez les QR codes et les URL permettant de télécharger les documents.

Instructions

https://mad-automotive.com/documents/VH0970702.pdf

TÜV

https://mad-automotive.com/documents/TU-026535.pdf

Warranty

https://mad-automotive.com/documents/9901.pdf

2. Technical specifications

NL Luchtdruk

- De minimale luchtdruk bedraagt **0,5** bar.
- De bedrijfsdruk ligt tussen de **1,0 - 3,0** bar.
- De maximale geoorloofde luchtdruk bedraagt **7,0** bar.
- De maximale luchtdruk is alleen voor de parkeerstand en tijdens het rangeren geoorloofd.

EN Air pressure

- The minimum necessary air pressure is **0,5** bar.
- The operating pressure is between **1,0 - 3,0** bar.
- The maximum permitted air pressure is **7,0** bar.
- The maximum air pressure is only allowed for parking and manoeuvring the vehicle.

DE Luftdruck

- Der min. erforderliche Luftdruck beträgt **0,5** bar.
- Der Betriebsdruck liegt zwischen **1,0 - 3,0** bar.
- Der max. erlaubte Luftdruck beträgt **7,0** bar.
- Der max. Luftdruck ist nur für den Stand und Rangierfahrten zulässig.

FR Pression d'air

- La pression d'air minimale nécessaire est de **0,5** bar.
- La pression de fonctionnement est entre **1,0 - 3,0** bars.
- La pression d'air maximale autorisée est de **7,0** bars.
- La pression d'air maximale n'est autorisée que pour stationner et manœuvrer le véhicule.

3. Fitting the air suspension brackets and bellows



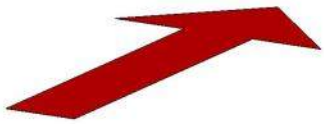



NR-097024-B, NR-097024-C, NR-097024-CS, NR-097024-CS1, NR-097024-R

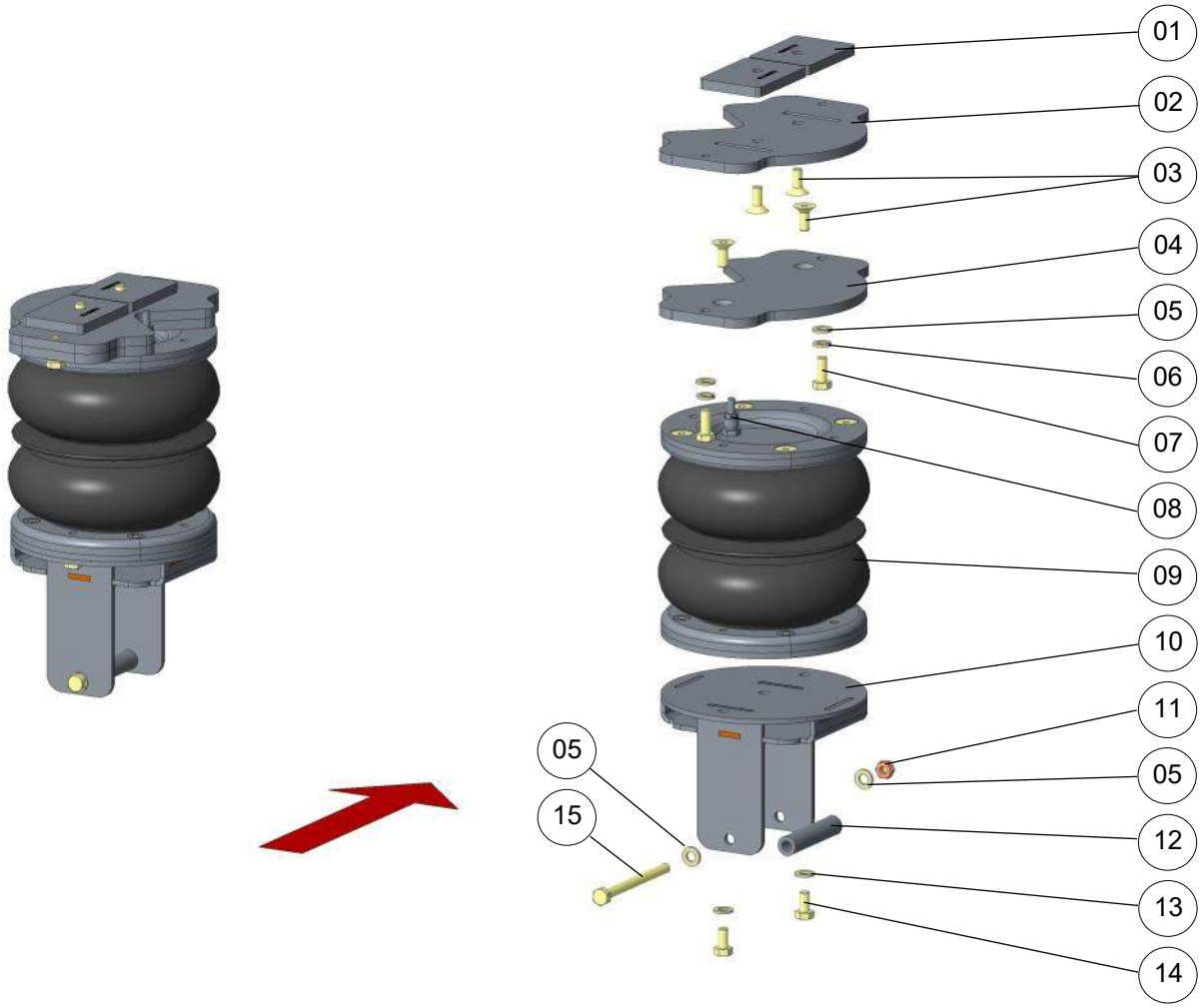

Bill of material: Brackets and bellows

Item	Part no.	Name	Quantity
01	VM1915718	Mounting plate	4
02	VM0914702	Upper bracket 1	2
03	EC07007	Countersunk screw M8x20 DIN7991	8
04	VM0913702	Upper bracket 2	2
05	M8 DIN125A	Washer M8 DIN125A	8
06	M8 DIN127B	Spring washer	4
07	M8x20 DIN933	Bolt M8x20 DIN933	4
08	VF01023	Air fitting	2
09	VB58013	Air bellow	2
10	VM0927702	Lower bracket	2
11	M8 DIN985	Lock nut M8 DIN985	2
12	VM0924814	Spacer	2
13	VC03107	Lock washer M8	4
14	8650110	Bolt M8x16 DIN933	4
15	M8x100 DIN933	Bolt M8x100 DIN933	2
	M6 DIN934	Nut M6	2

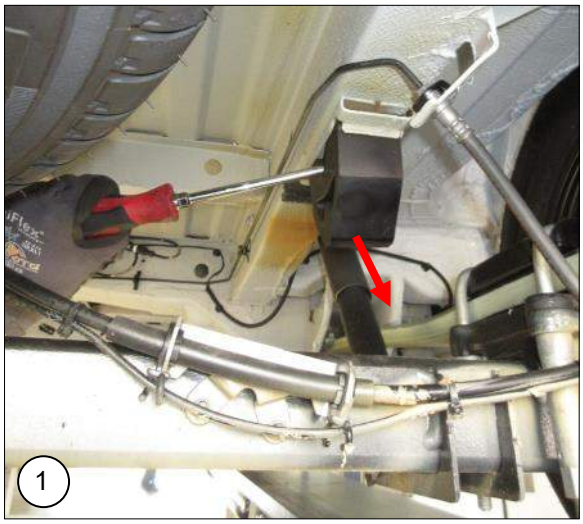

NL Verwijder beide buffers van het chassis.

EN Remove both bump stops from the chassis.

DE Entfernen Sie beiden Puffern von das Chassis.

FR Retirez les deux butées en caoutchouc du châssis.



NL Plaats de montageplaatjes in het frame van de buffer.

EN Place the mounting plates in the frame of the bump stop.

DE Legen Sie die montageplatten im Rahmen des Puffers

FR Placez la plaques de montage dans le cadre de la butée en caoutchouc.

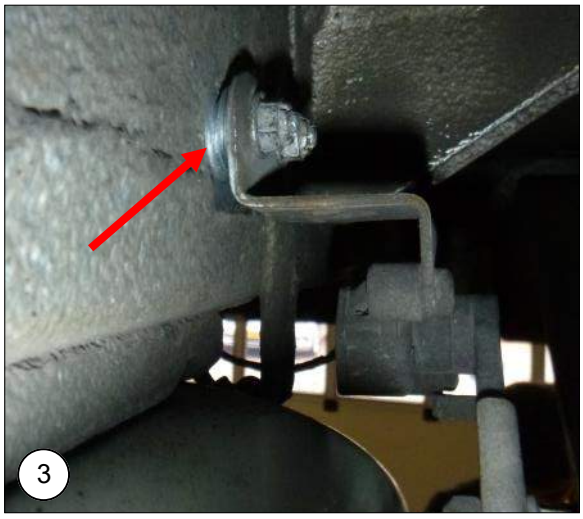

NL **Auto's met hoogtesensor:** Demonteer de hoogtesensor met beugel. Draai op beide draadeinden een M6 moer. Monteer daarna de hoogtesensor weer.

EN **Cars with height sensor:** Dismount the height sensor with bracket. Screw an M6 nut on both threaded ends. Then reinstall the height sensor.

DE **Fahrzeuge mit Höhensensor:** Montieren Sie den Höhensensor mit Halterung ab. Schrauben Sie eine M6-Mutter auf beide Gewindeenden. Montieren Sie dann den Höhensensor wieder.

FR **Voitures avec capteur de hauteur:** Démontez le capteur de hauteur avec son support. Vissez un écrou M6 sur les deux extrémités filetées. Remontez ensuite le capteur de hauteur**.**

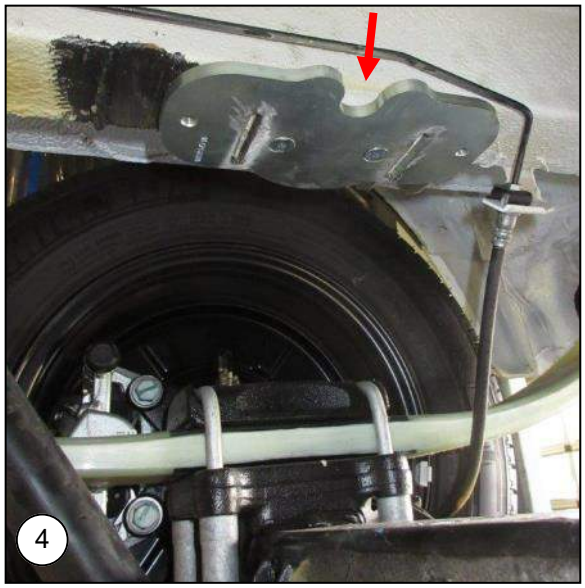

NL Monteer de bovenbeugel op de montageplaatjes en schroef deze vast met meegeleverd montagemateriaal.

EN Mount the upper bracket to the mounting plates with the supplied mounting material.

DE Montieren Sie die obere Halterung auf die Montageplatten mit dem mitgelieferten Montagematerial.

FR Montez le support de fixation supérieur sur les plaques de montage avec le matériau de montage fourni.



NL Plaats de balg met voor geassembleerde beugels op de as, onder de zojuist gemonteerde beugels.

EN Place the air bellow with preassembled brackets onto the axle, under the just mounted brackets.

DE Legen Sie die Luftbalg mit vormontierten Halterungen auf die Achse, unter den gerade montierten Halterungen.

FR Placez le coussin d'air avec les supports préassemblés sur l'essieu, sous les supports de fixation qui viennent d'être installés.

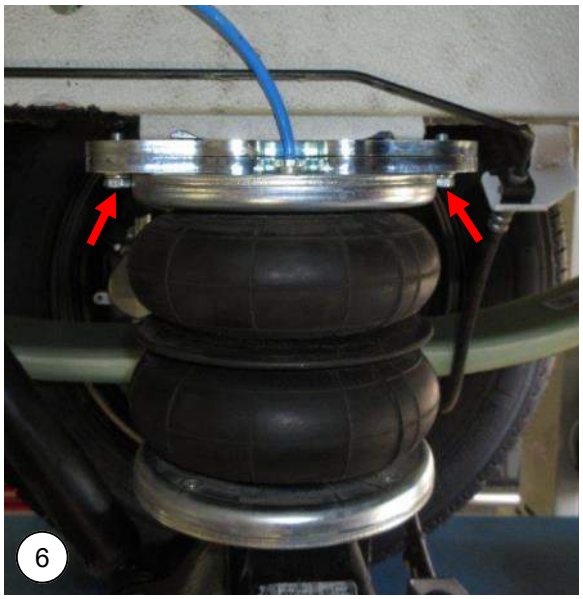

NL Zet de bovenbeugels aan elkaar vast met meegeleverd montagemateriaal.

EN Fit the upper brackets together with supplied mounting material.

DE Montieren Sie die oberen Halterungen zusammen mit dem mitgelieferten Montagematerial.

FR Montez les supports de fixation supérieurs avec le matériel de montage fourni.

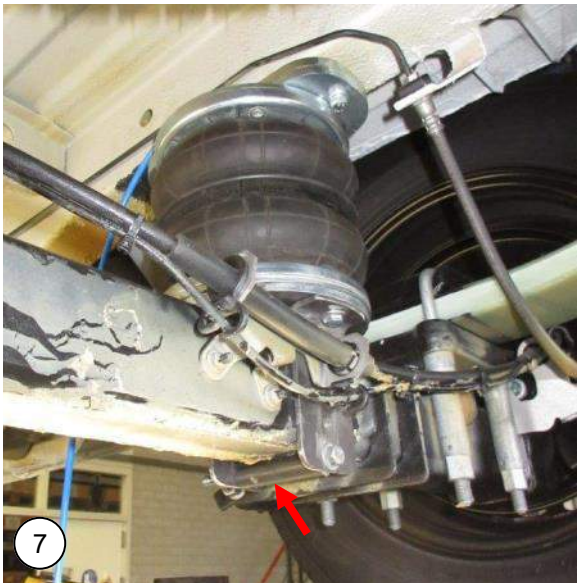

NL Bevestig de onderbeugel met meegeleverd montagemateriaal. Zorg er hierbij voor dat de onderbeugel op de as rust.

EN Mount the bottom bracket with supplied mounting material. Make sure that the bottom bracket rests on the axle.

DE Montieren Sie die untere Halterung mit dem mitgelieferten Montagematerial. Achten Sie darauf, dass die Halterung auf der Achse aufliegt.

FR Fixez le support de fixation inférieur à l'aide du matériel de montage fourni. Veillez à ce que le support de fixation inférieur repose sur l'essieu.

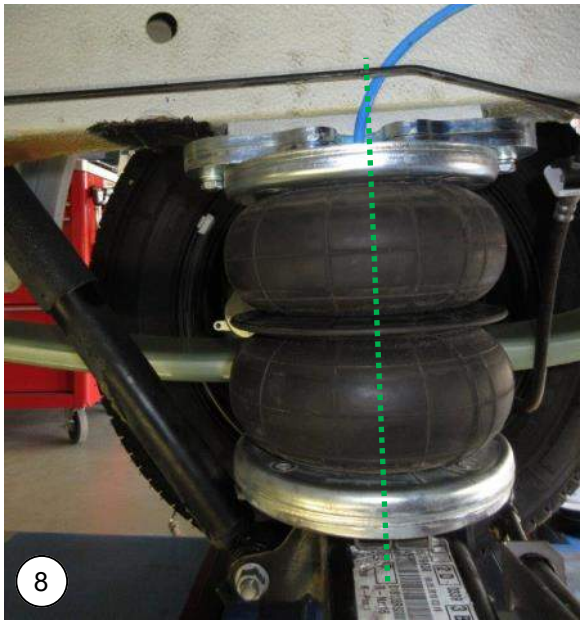

NL Controleer de uitlijning van de luchtbalg. De luchtbalg staat loodrecht en iets voor de hartlijn van de as.

EN Check the alignment of the air bellow. The air bellows are perpendicular and slightly in front of the axis of the rear axle.

DE Überprüfen Sie die Ausrichtung des Balgs. Der Luftbalg steht senkrecht und leicht vor der Achse der Hinterachse.

FR Vérifiez l'alignement du coussin d'air. Le coussin d'air doit être perpendiculaire et légèrement en avant de l'axe de l'essieu.

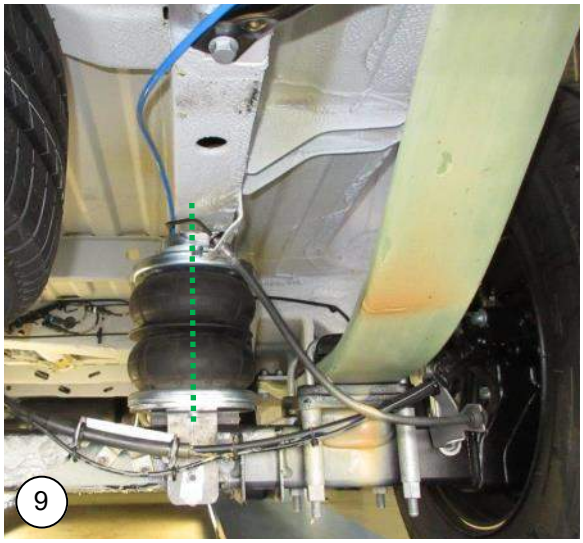

4/5. Air Master Basic

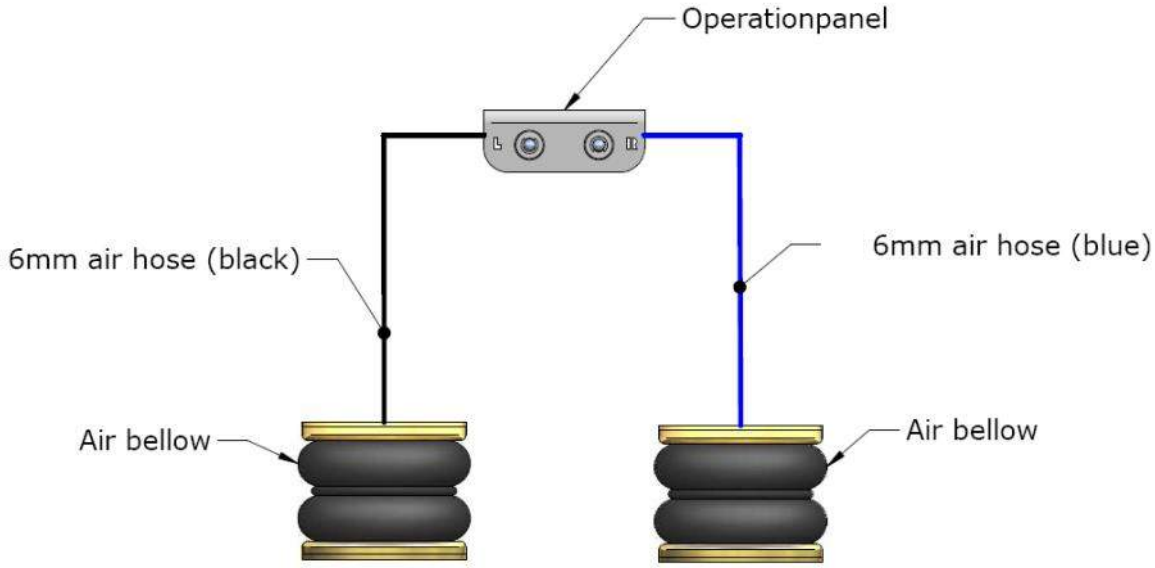

6. Montage Air Master Comfort, universal control panel

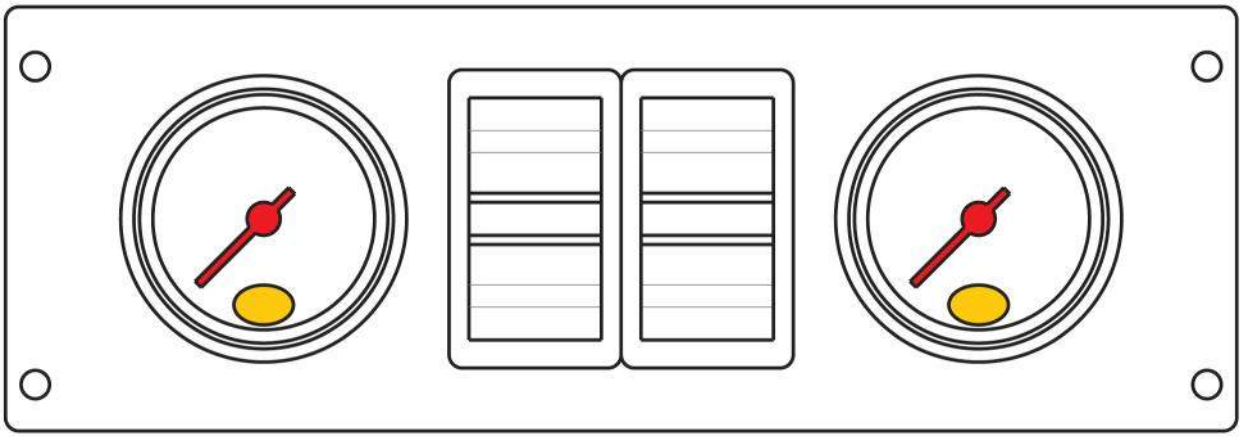

NL Het bedieningspaneel kan op verschillende plekken worden gemonteerd. Als het paneel in de cabine van het voertuig gemonteerd wordt dan dient deze, in verband met richtlijn ECE-R 21, tussen of achter de laatste zitrij te worden geplaatst. Ook is het mogelijk om het bedieningspaneel in de laadruimte van het voertuig te plaatsen.

EN The operation panel can be fitted et several locations. If the panel has to be fit into the cabin of the vehicle then it has to be fitted, according to ECE-R 21 between or behind the seats of the last seating row. The operation panel can also be fitted in the loading space of the vehicle.

DE Das Bedienungspaneel kann auf verschiedene Stellen montiert werden. Wann das Paneel in die Kabine des Fahrzeugs montiert wird dann soll es, nach Richtlinien ECE-R 21, zwischen die Sitzen von dem letzte Sitzreihen montiert werden. Das Paneel darf auch im Ladenraum des Fahrzeugs montiert werden.

FR Le panneau de commande peut être installé à différents endroits. Si le panneau de commande est monté dans la cabine du véhicule, il doit être installé, conformément à la directive ECE-R 21 entre ou derrière la dernière rangée de sièges. Il est également possible d'installer le panneau de commande dans la soute du véhicule.

7. Air Master Comfort with car specific operation panel

NL

1. Het bedieningspaneel is voertuig specifiek en dient op de daarvoor bestemde plaats gemonteerd te worden. *Zie fig.1.*
2. Leidt de leidingen en bedrading achter de hemelbekleding. Neem indien nodig de handgreep tijdelijk los.
3. Plaats het paneelbakje en schroef deze vast met vier bouten. *Zie fig.3.*
4. Sluit de luchtleidingen en bedrading aan volgens schema.
5. Monteer het bedieningspaneel, let op dat de luchtleidingen en bedrading netjes vrij ligt van scherpe delen. *Zie fig.4.*
6. Schroef het bedieningspaneel vast met de vier schroeven.

EN

1. The operation panel is vehicle-specific and must be mounted at the indicated place. *See fig.1.*
2. Lead the air lines and wiring behind the headlining. If necessary, temporarily remove the handle.
3. Place the panel box and fasten with four bolts. *Zie fig.3.*
4. Connect the air lines and wiring harness according to the diagram.
5. Fit the operation panel, make sure that the connected air lines and related wiring are free from sharp edges. *See fig.4.*
6. Fasten the operation panel with four self-tapping screws.

DE

1. Das Control Panel ist fahrzeugspezifisch und sollte an der angegebenen Stelle montiert werden. *Siehe Fig.1.*
2. Führen Sie die Luftleitungen und Kabel hinter dem Dachhimmel. Entfernen Sie ggf. den Griff vorübergehend.
3. Setzen Sie das Control Panel-fach und schrauben Sie ihn fest mit vier Bolzen. *Siehe Fig.3.*
4. Schließen Sie die Luftleitungen und Verkabelung gemäß Diagramm.
5. Montieren Sie das Control Panel. Bitte beachten Sie, dass die Luftleitungen und zugehörige Verkabelung frei sind von scharfen Kanten. *Siehe Fig.4.*
6. Schrauben Sie das Control Panel fest mit vier selbstschneidenden Schrauben

FR

1. Le panneau de contrôle est spécifique au véhicule et doit être installé à l'emplacement prévu à cet effet. *Voir Fig. 1.*
2. Dirigez les tuyaux et le câblage derrière la garniture de toit. Si nécessaire, retirez temporairement la poignée.
3. Placez le compartiment du panneau de contrôle dans le plateau et vissez-le avec quatre boulons. *Voir Fig. 3.*
4. Connectez les tuyaux d'air et le câblage conformément au schéma.
5. Montez le panneau de contrôle. Veillez à ce que les durites et le câblage électrique ne soient pas au contact de parties tranchantes. *Voir Fig. 4.*
6. Vissez le panneau de contrôle avec quatre vis auto perceuses.


1


2

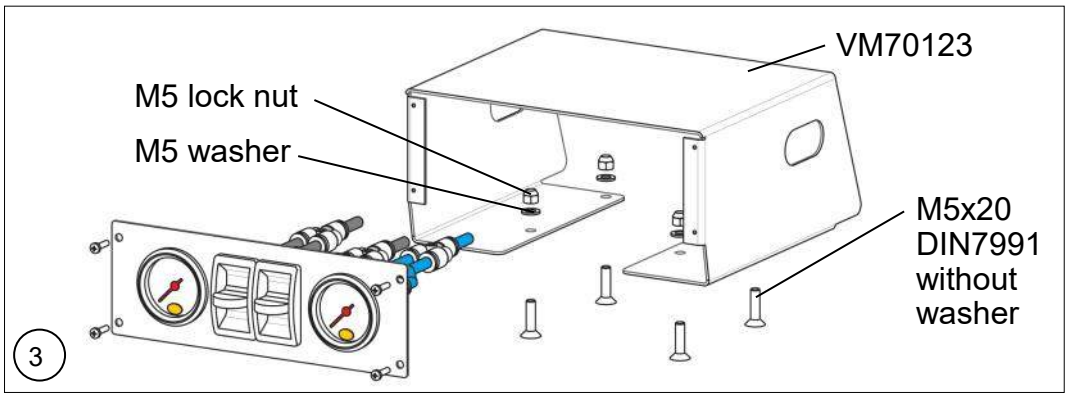
VM70123
M5 lock nut
M5 washer
M5x20
DIN7991
without
washer
3

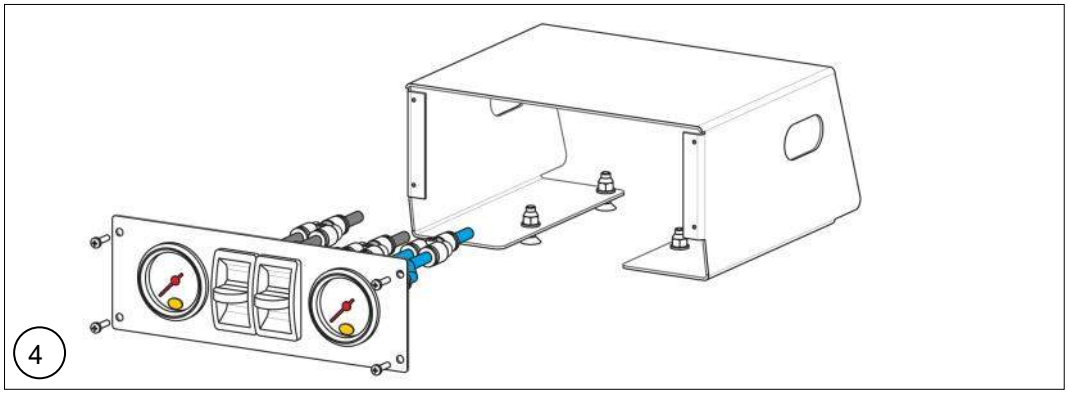
4

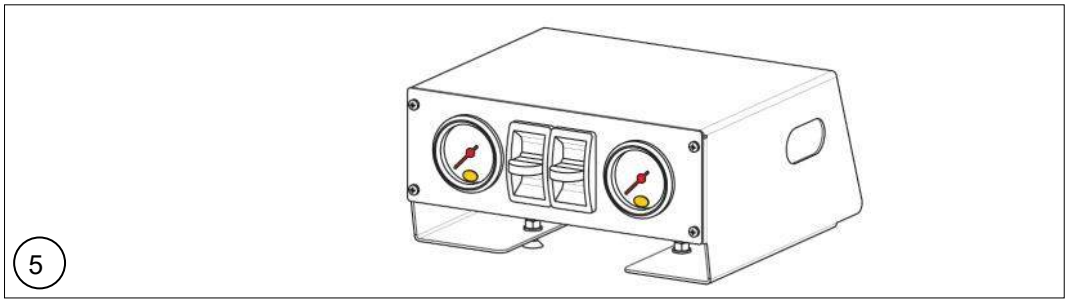
5

Bill of material

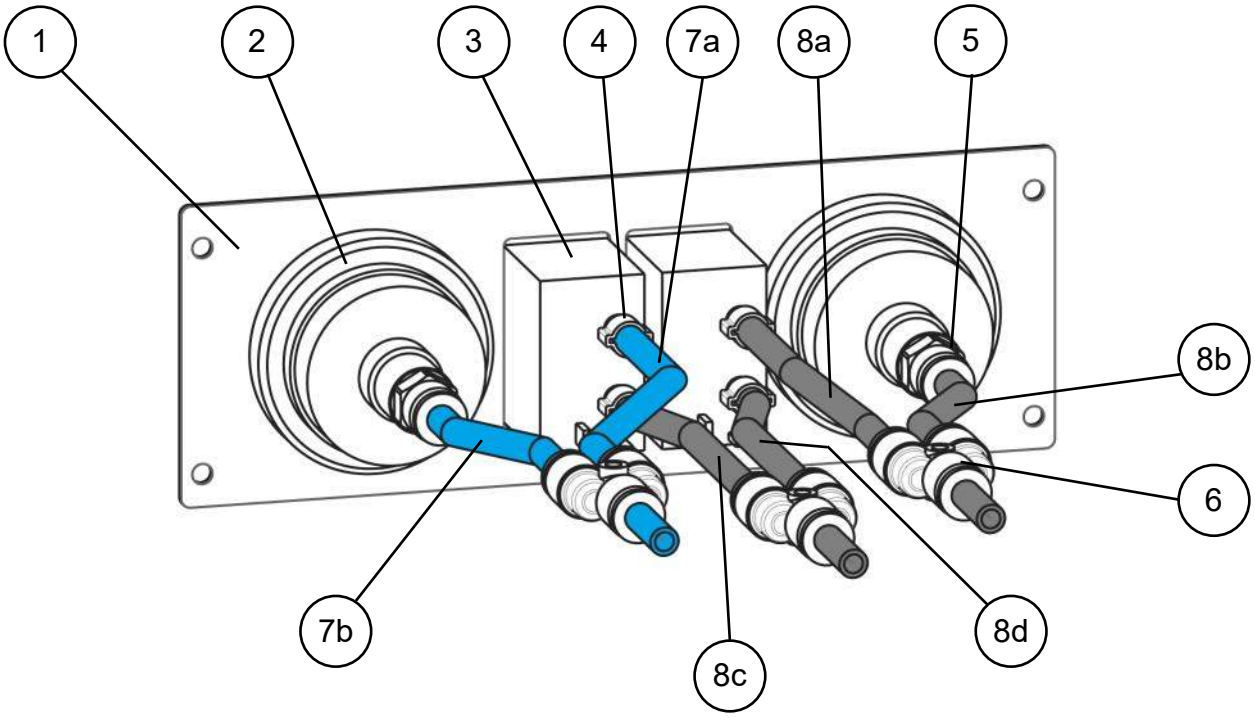

Item	Part nr	Name	Quantity
1	VM70202	Operation panel	1
2	VX70008	Manometer	2
3	VE01003	Paddle switch	2
4	VC20004	Line clamp Ø 6 mm	4
5	VF01051	Fitting 1/8 for line 4-6	2
6	VF01052	Y-fitting Ø 6 mm	3
7a	VL02007	Line PU blue 4-6	65 cm
7b	VL02007	Line PU blue 4-6	65 cm
8a	VL02001	Line PU black 4-6	60 cm
8b	VL02001	Line PU black 4-6	60 cm
8c	VL02001	Line PU black 4-6	70 cm
8d	VL02001	Line PU black 4-6	70 cm
	VM70123	Panel box (NR-097024-CS only)	1
	VC07015	Bolt M5x20 DIN7991 (NR-097024-CS only)	4
	M5 DIN125-1A	M5 washer DIN125A (NR-097024-CS only)	4
	M5 DIN985	M5 lock nut DIN985 (NR-097024-CS only)	4

Bill of material

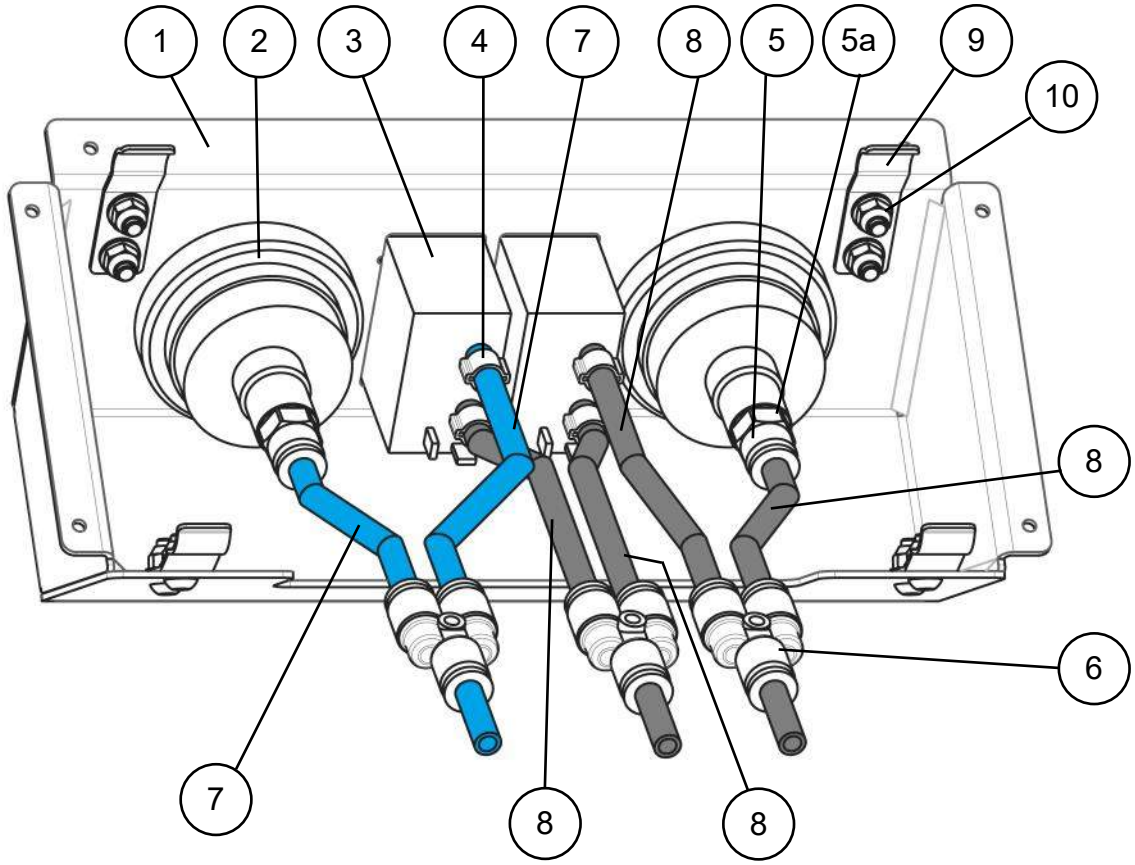

Item	Part nr	Name	Quantity
1	VM70216	Operation panel	1
2	VX70008	Manometer	2
3	VE01003	Paddle switch	2
4	VC20006	Line clamp Ø 6 mm	4
5	VF01012	Fitting 1/8 for line 4-6	2
5a	VC99111	Bonded seal	2
6	VF01052	Y-fitting Ø 6 mm	3
7	VL05007	Line PU blue 4-6, 70 cm	2
8	VL04007	Line PU black 4-6, 70 cm	4
9	VM70217	Leaf spring	4
10a	VC90017	Bolt M4x10 DIN7985-TX	4
10b	M4 DIN125A	Washer M4	4
10c	M4 DIN985	Lock nut M4	4
10d	VE07101	Shrink wrap 9.5/4.7	2 cm (4x)



NL Verwijder het kunststof deksel van de zekeringenkast. (onder de bestuurdersstoel)

EN Remove the plastic cover from the fuse box. (under the driver's seat)

DE Entfernen Sie die Kunststoffabdeckung des Sicherungskastens. (unter dem Fahrersitz)

FR Retirez le couvercle en plastique de la boîte à fusibles. (sous le siège du conducteur)



NL Leidt de luchtleidingen en kabels door de gleuf onder de onderste rij zekeringen. Houdt de luchtleidingen en kabels lang genoeg om later de zekeringen te kunnen bereiken.

EN Route the air lines and cables through the slot under the bottom row of fuses. Keep the air lines and cables long enough to reach the fuses later.

DE Führen Sie die Luftrohre und Kabel durch den Schlitz unter der unteren Reihe der Sicherungen. Halten Sie die Luftleitungen und Kabel lang genug, um die Sicherungen später zu erreichen.

FR Faites passer les tuyaux et les câbles d'air par la fente située sous la rangée inférieure de fusibles. Gardez les tuyaux et les câbles d'air suffisamment longs pour pouvoir atteindre les fusibles ultérieurement.



NL Plaats het bedienpaneel met de onderste veren eerst. Druk dan het paneel aan de bovenzijde aan tot de bovenste veren vastklemmen.

EN Position the control panel with the lower springs first. Then press the panel at the top until the upper springs clamp.

DE Setzen Sie das Bedienfeld zuerst mit den unteren Federn ein. Drücken Sie dann die Platte nach oben, bis die oberen Federn klemmen.

FR Positionner le panneau de contrôle en commençant par les ressorts inférieurs. Appuyez ensuite sur le panneau en haut jusqu'à ce que les ressorts supérieurs s'enclenchent.



NL Sluit de compressor en de balgen aan, en controleer de werking van het bedienpaneel.

EN Connect the compressor and bellows, and check the operation of the control panel.

DE Schließen Sie den Kompressor und den Faltenbalg an und überprüfen Sie die Funktion des Bedienfelds.

FR Connecter le compresseur et le soufflet, et vérifier le fonctionnement du panneau de contrôle.

8. Diagram Air Master Comfort

Air line diagram

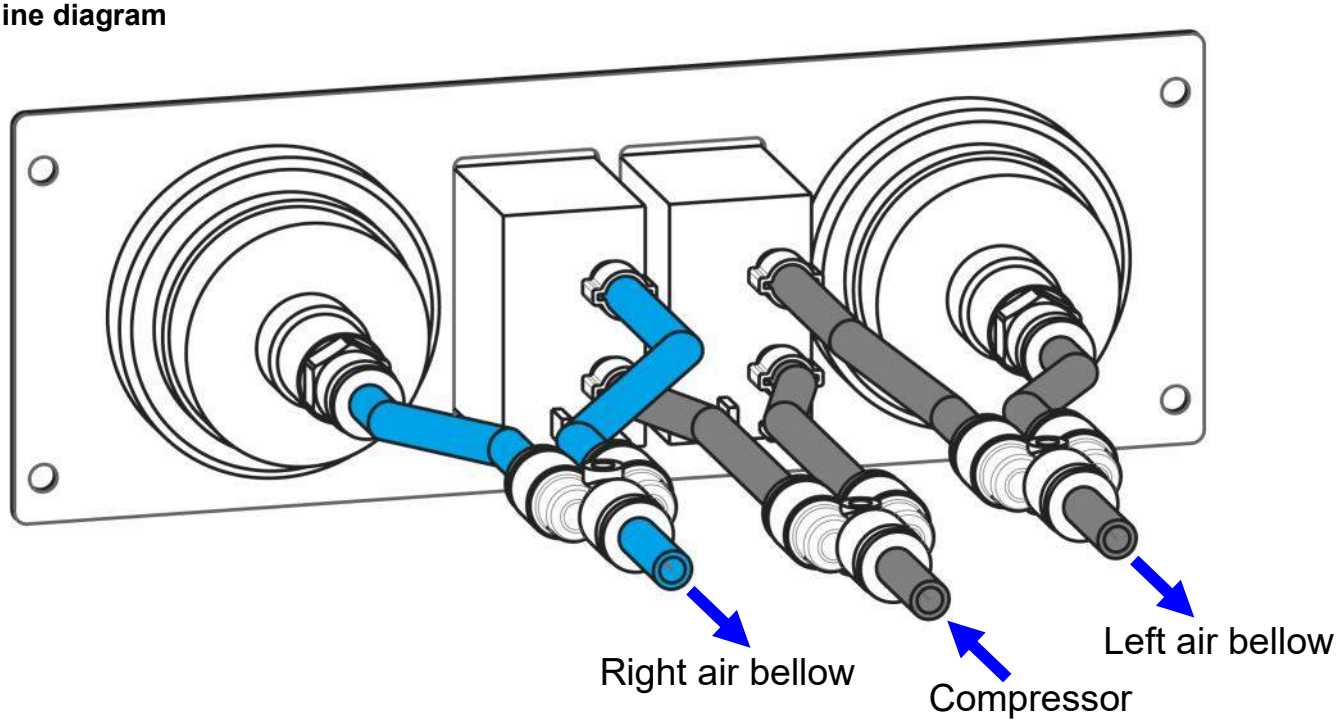

Operation

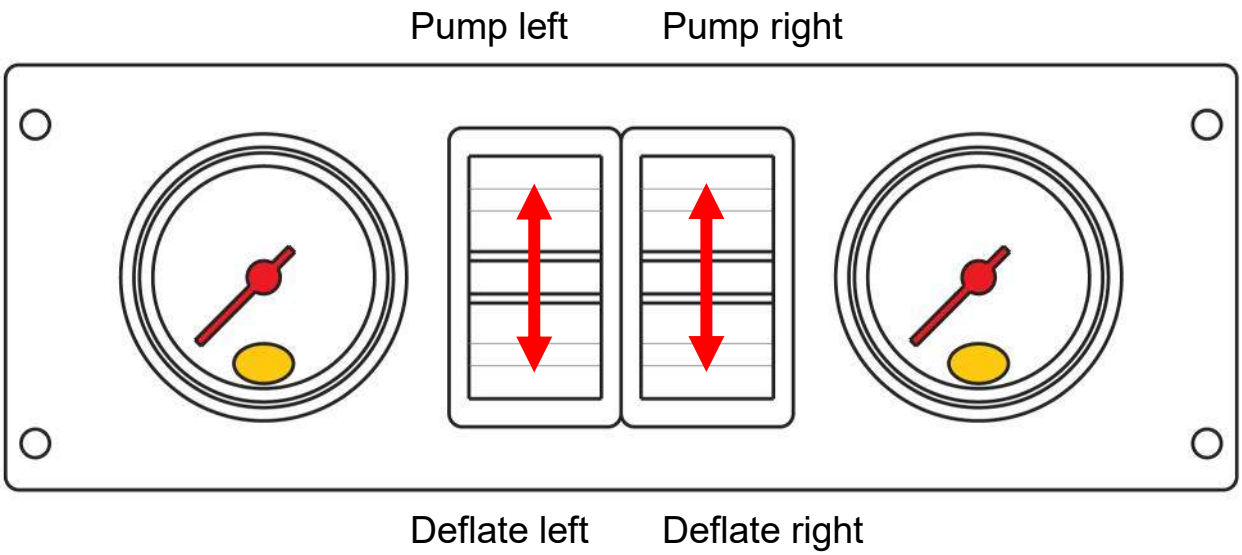

Electrical Diagram

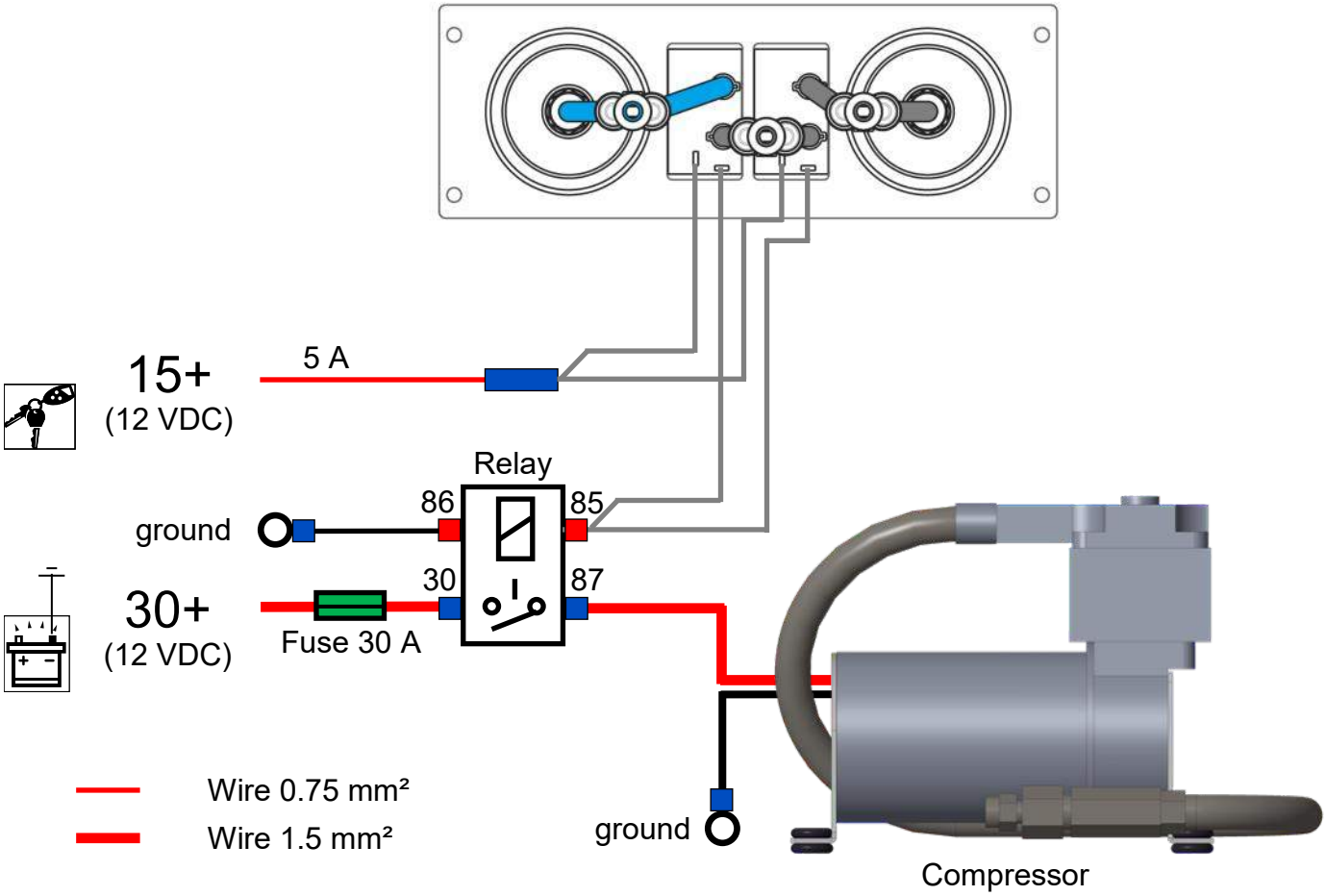

NL Sluit de luchtleidingen en elektra aan volgens schema. Let op dat de luchtleidingen en bedrading vrij liggen van scherpe delen. Monteer de compressor op een afgeschermde droge plaats.

EN Connect the air lines and wire harness according the diagram. Make sure that the air lines and wiring are free from sharp edges. Install the compressor in a sheltered dry place.

DE Montieren Sie die Luftleitungen und die Elektrik gemäß Schaltplan. Beachten Sie, dass die Luftleitungen und Verkabelung frei sind von scharfen Kanten. Montieren Sie der Kompressor auf ein abgeschirmtes trockene Position.

FR Raccordez les durites et les câbles électriques conformément au schéma. Veillez à ce que les durites et le câblage électrique ne soient pas au contact de parties tranchantes. Installez le compresseur dans un endroit sec et protégé.

9. Air Master Automatic



NL Monteer de geassembleerde magneetsteun op de achteras. Plaats deze met de magneet naar de voorzijde van de auto gericht.

EN Mount the pre-assembled magnet bracket onto the rear axle. Align with the magnet facing to the front of the vehicle.

DE Montieren Sie den vormontierten Magnetträger auf der Hinterachse. Die Magnet nach die Vorderseite des Fahrzeug richten .

FR Montez le support d'aimant prémontré sur l'essieu arrière. Alignez avec l'aimant face à l'avant du véhicule.

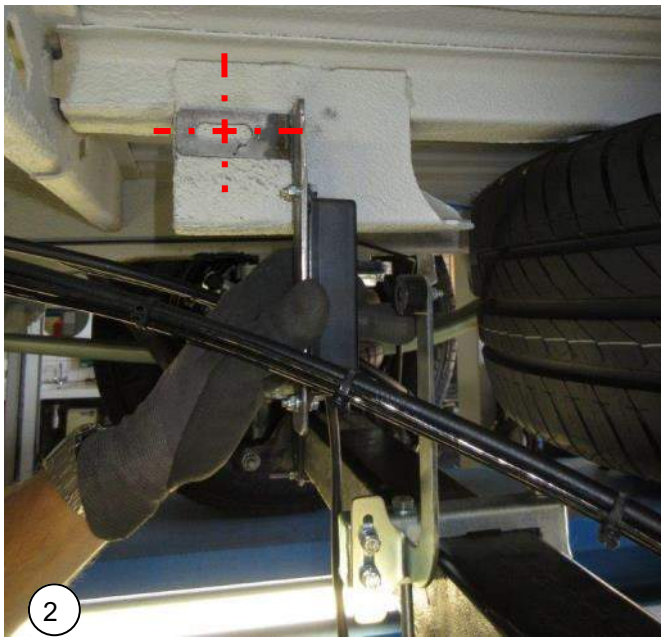

NL Locatie bepalen van de sensorsteun.

EN Determine the location of the sensor support.

DE Positionsbestimmung von der Sensorhalter.

FR Déterminez l’emplacement du support de capteur.

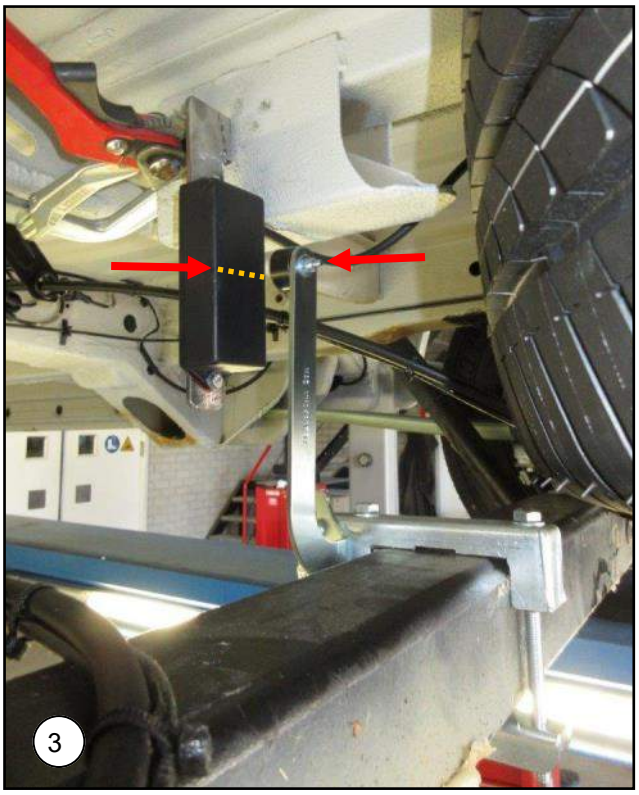

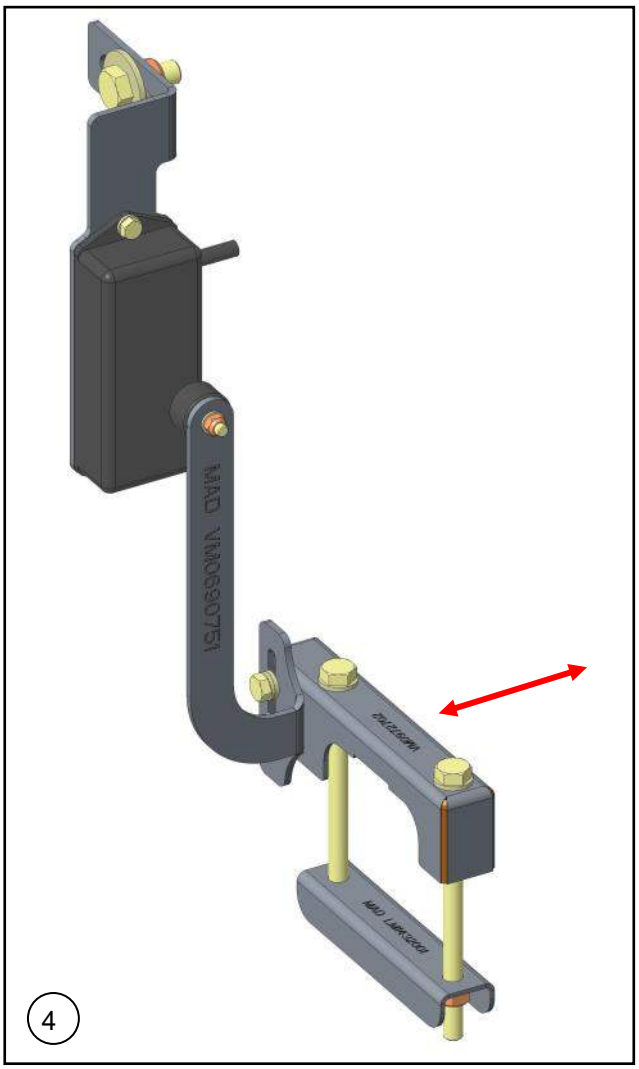

NL Zet de magneetsteun vast. Zorg voor een afstand tussen magneet en sensor van +/- 30 mm. Plaats de sensor zodat de magneet in de middellijn van de sensor zit. Boor een gat Ø 10.5 mm. Zet de sensorsteun vast met meegeleverde montagemateriaal.

EN Tighten the magnet support. Keep a distance between sensor and magnet of approximately 30 mm. Align the centre line of the sensor to the magnet. Drill a hole Ø 10.5 mm. Tighten the sensor support with supplied mounting material.

DE Ziehen Sie den Magnetträger fest. Halten Sie Abstand zwischen Magnet und Sensor von etwa 30 mm. Richten Sie die Mitte des Sensors auf den Magneten aus. Bohrung Ø 10.5 mm bohren. Befestigen Sie die Sensorhalterung mit der mitgelieferten Montagematerial.

FR Fixez le support de l'aimant. Maintenez une distance entre l'aimant et le capteur d'environ 30 mm. Alignez la ligne centrale du capteur sur l'aimant. Percez un trou de Ø 10.5 mm. Serrez le support du capteur avec le matériel de montage fourni.

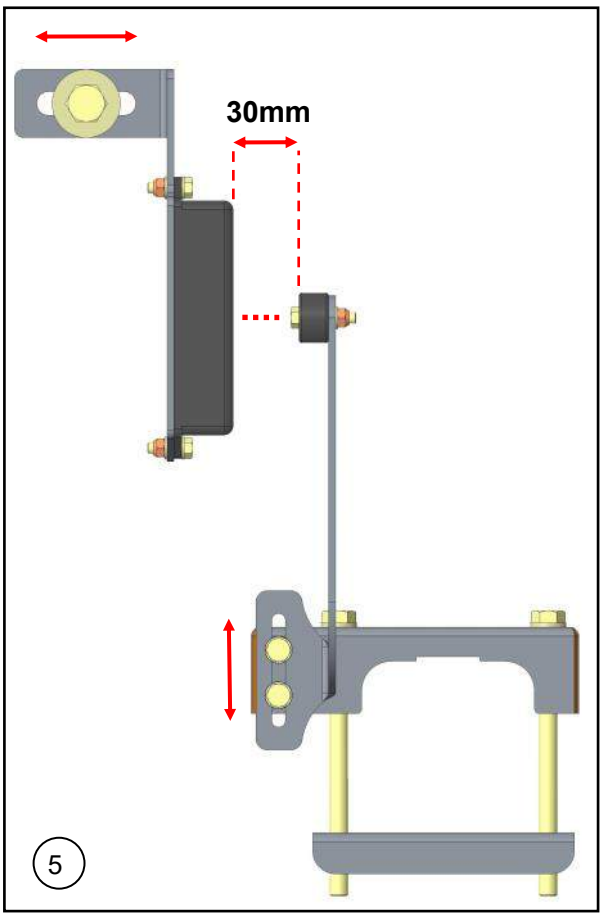

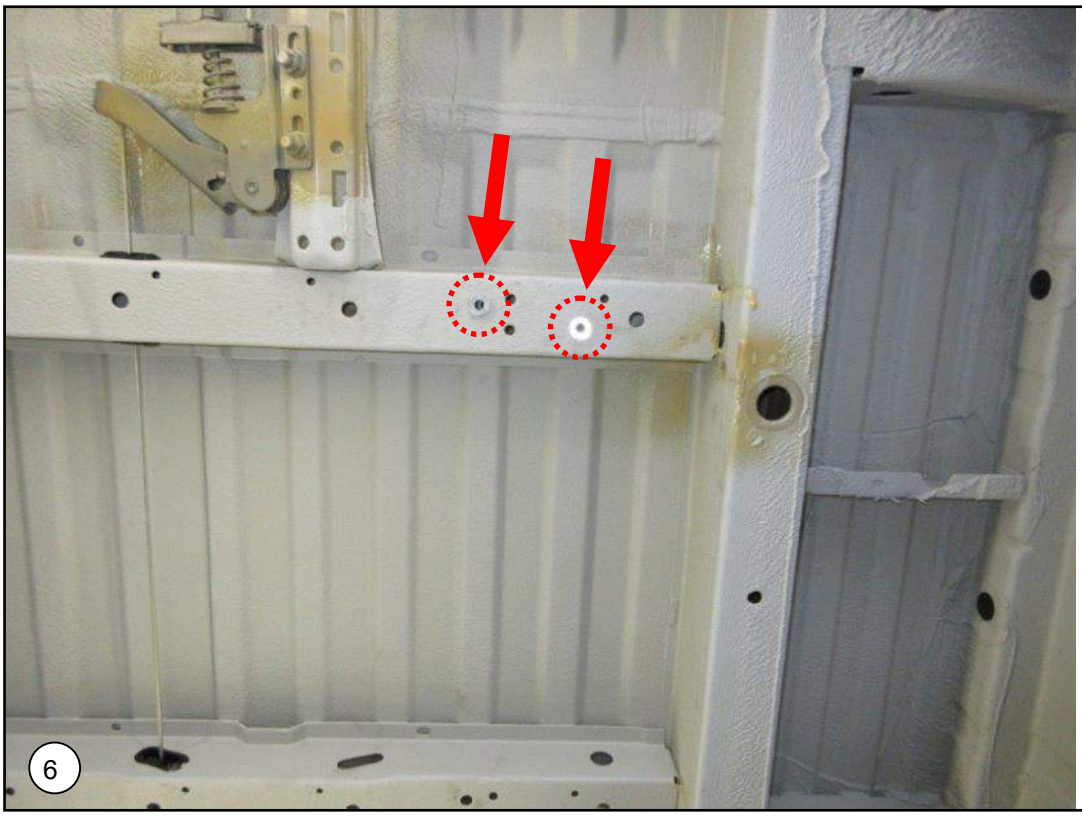

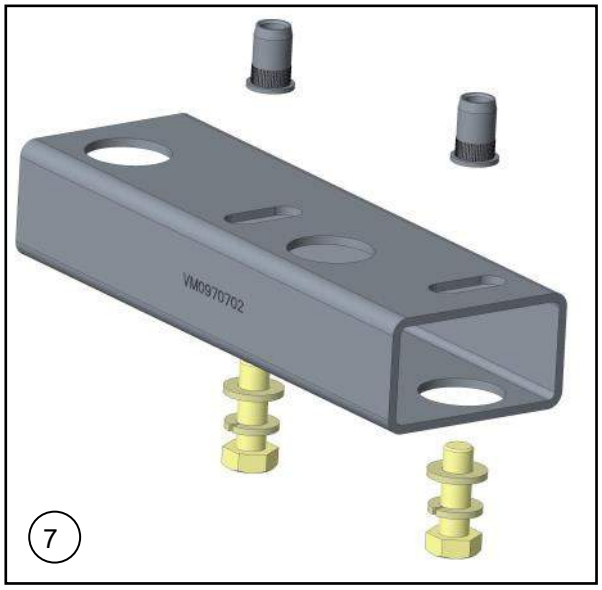

NL Bevestigingspunten compressorunit. Plaats de meegeleverde blindklinkmoeren in de twee gaten. Gebruik een blindklinkmoerentang.

EN Mounting points compressor unit. Place the supplied blind rivet nuts in the two holes. Use a blind rivet nut pliers.

DE Montagepunkte Kompressorhalter. Setzen Sie die mitgelieferten Blindnietmuttern in die beiden Löcher ein. Verwenden eine Blindnietmutter Zange.

FR Points de fixation du groupe compresseur. Insérez les écrous à rivets aveugles fournis dans les deux trous. Utilisez une pince à rivets aveugles.

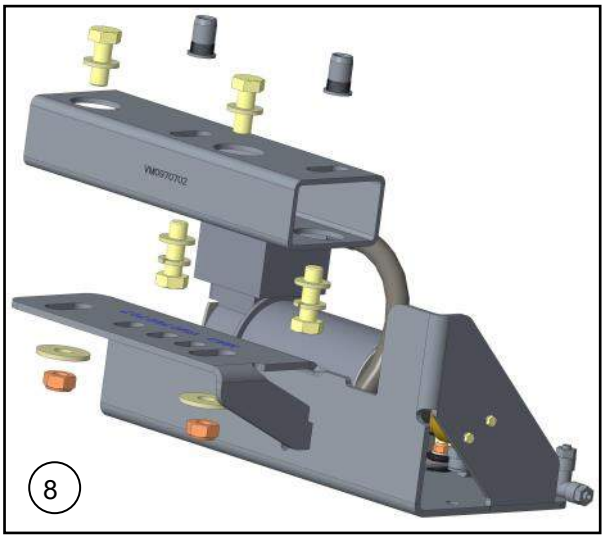



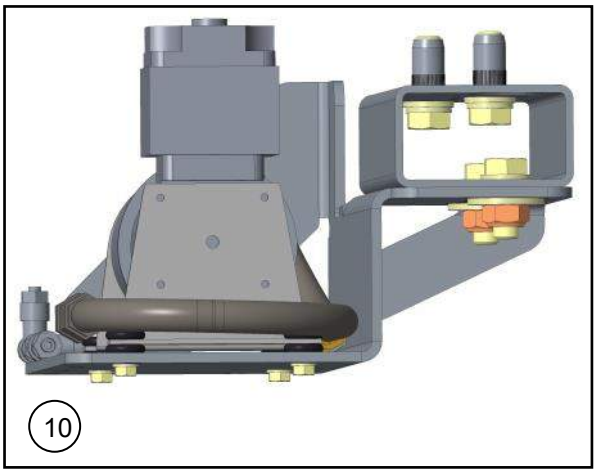

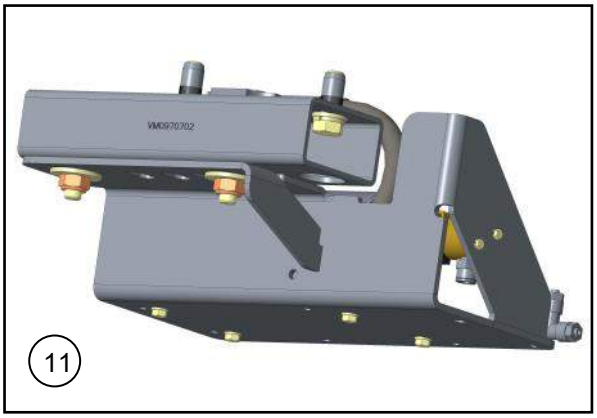

NL Monteer de compressorsteun met compressor zoals aangegeven op de afbeelding. Gebruik meegeleverd montagemateriaal.

EN Mount the compressor with bracket as shown. Use the supplied mounting material.

DE Montieren Sie den Kompressorhalter mit Kompressor wie gezeigt. Verwenden Sie das mitgelieferte Montage-material.

FR Montez le compresseur avec le support comme illustré. Utilisez le matériel de montage fourni.

10. Diagram and adjustment Air Master Automatic

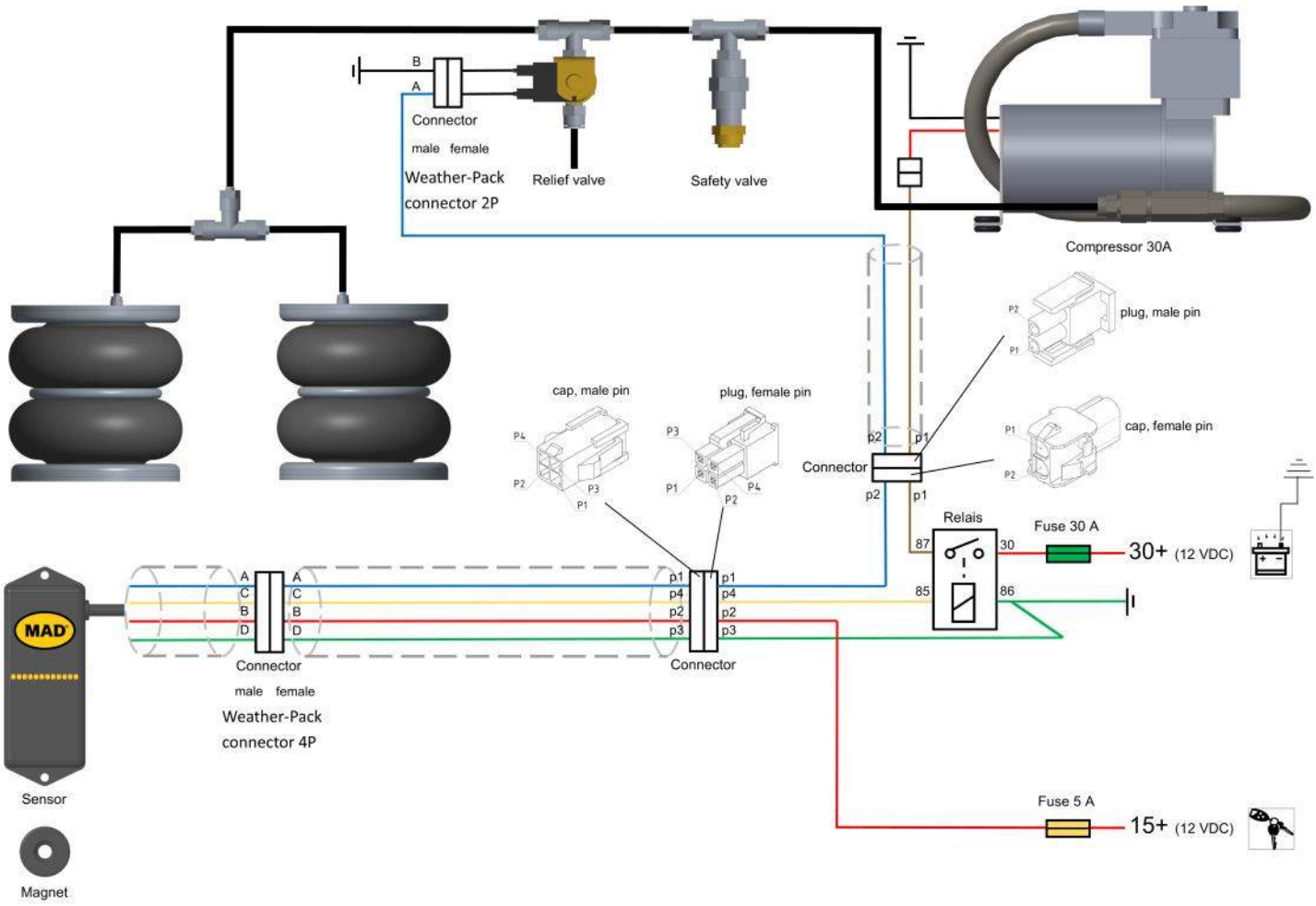

NL Sluit de luchtleidingen en elektra aan volgens schema. Let op dat de luchtleidingen en bedrading vrij liggen van scherpe delen.
Let op! Het foutief aansluiten van bedrading kan leiden tot onherstelbare schade aan elektronische componenten.

EN Connect the air lines and wire harness according the diagram. Make sure that the air lines and wiring are free from sharp edges.
Caution! Incorrect connection of wiring may result in irreparable damage to electronic components.

DE Montieren Sie die Luftleitungen und die Elektrik gemäß Schaltplan. Beachten Sie, dass die Luftleitungen und Verkabelung frei sind von scharfen Kanten.
Achtung! Ein falscher Anschluss kann zu irreparablen Schäden an elektronischen Bauteilen führen.

FR Raccordez les durites et les câbles électriques conformément au schéma. Veillez à ce que les durites et le câblage électrique ne soient pas au contact de parties tranchantes.
Attention! Une mauvaise connexion du câblage peut entraîner des dommages irréparables aux composants électroniques.

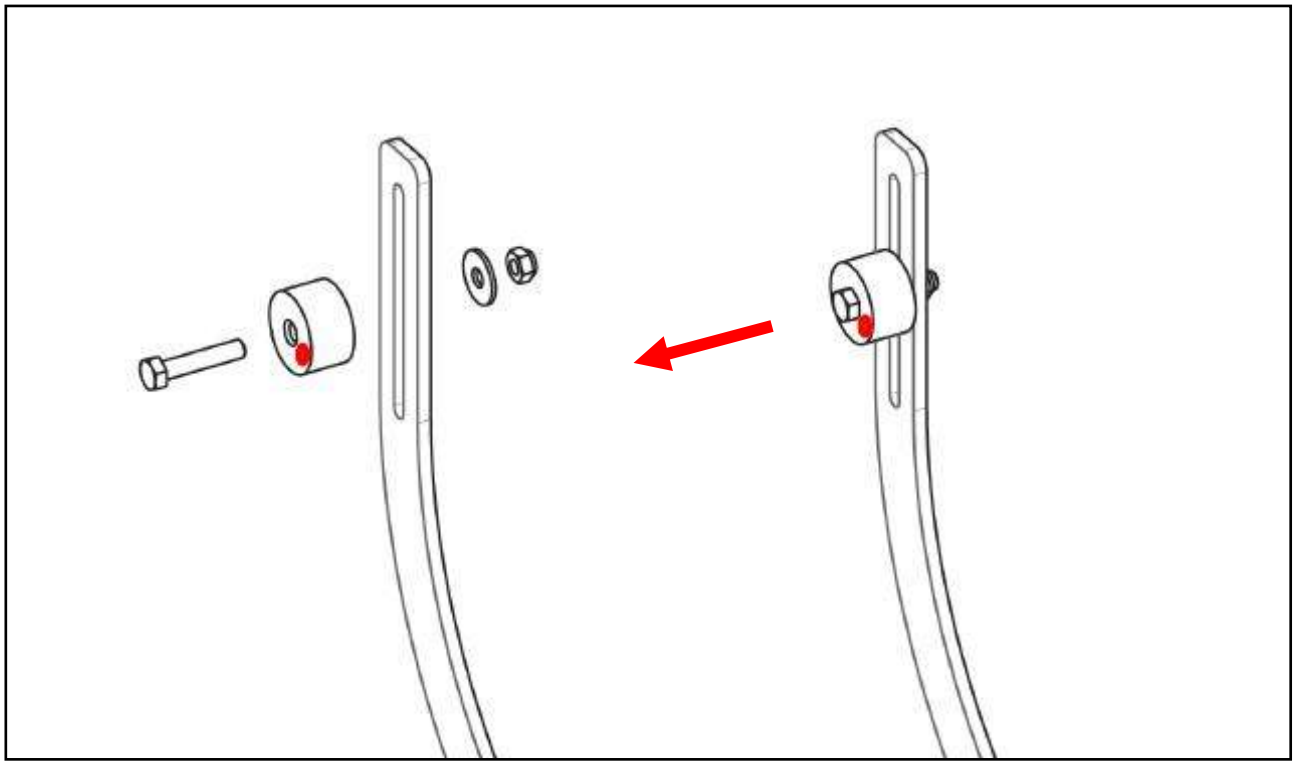

NL **Let op:** zorg dat bij de montage van de Sensor Air Master en de magneet dat de kant met de markering op de magneet naar de sensor toewijst, anders functioneert het systeem niet zoals het hoort.

EN **Caution:** When mounting the Sensor Air Master and the magnet, make sure that the marked side on the magnet faces the sensor, otherwise the system will not function as it should.

DE **Achtung:** Achten Sie bei der Montage des Sensor Air Master und des Magneten darauf, dass die auf dem Magneten markierte Seite zum Sensor zeigt, sonst funktioniert das System nicht richtig.

FR **Attention:** lors du montage du Sensor Air Master et de l'aimant, veillez à ce que le côté marqué sur l'aimant soit orienté vers le capteur, sinon le système ne fonctionnera pas comme il le devrait.

NL Stel het Air Master Automatic system af zodat de afstand tussen de sensor en de magneet ongeveer 30 -mm is. Plaats de magneet zodat deze net iets boven het midden van de sensor. Het is mogelijk om de rijhoogte aan te passen door de magneet over de steun te verplaatsen. Zet het contact aan en wacht ongeveer 25 sec. Dit is een vertragingstijd die ervoor zorgt dat de compressor niet reageert op elke beweging van het voertuig. Het voertuig zal automatisch naar de ingestelde rijhoogte gaan.

EN Adjust the Air Master Automatic system so that the distance between the sensor and magnet is about 30-mm. Place the magnet so that it is a little above the centre off the sensor unit. It is possible to adjust the ride height of the car by sliding the magnet over the bracket.
Switch on the ignition and wait about 25 sec. This is a time delay to avoid that the compressor reacts on every movement of the vehicle. The vehicle is going automatically to the adjusted ride height.

DE Stellen Sie die Air Master Automatic, so dass der Abstand zwischen Sensor und Magnet ca. 30-mm ist. Stellen Sie den Magneten, so dass es ein bisschen über der Mitte von der Sensoreinheit ist. Es ist möglich, die Bodenfreiheit des Fahrzeugs durch Verschieben des Magnet über der Halterung eingestellt werden.
Zündung einschalten und warten Sie etwa 25 Sekunden. Dies ist eine Zeitverzögerung zu vermeiden, dass der Kompressor bei jeder Bewegung des Fahrzeugs reagiert. Das Fahrzeug wird automatisch an den eingestellten Fahrhöhe gehen.

FR Réglez le système Air Master Automatic de manière à ce que la distance entre le capteur et l'aimant soit d'environ 30 mm. Positionnez l'aimant de manière à ce qu'il soit légèrement au-dessus du centre du capteur. Il est possible de régler la hauteur de conduite en déplaçant l'aimant sur le support. Mettez le contact et attendez environ 25 secondes.
Il s'agit d'un délai qui garantit que le compresseur ne réagit pas aux mouvements du véhicule. Le véhicule se déplacera automatiquement à la hauteur de conduite réglée.

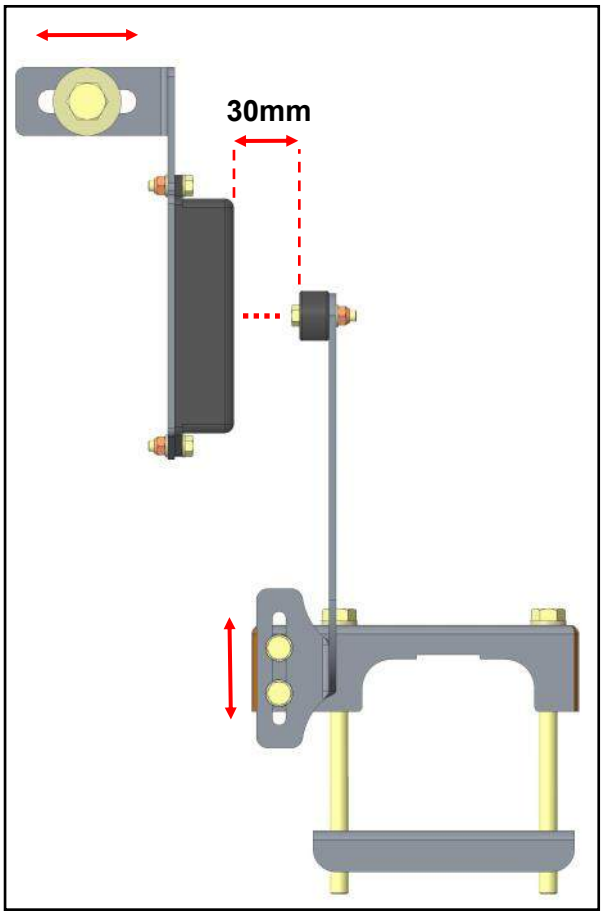

MAD
Wiltonstraat 53
3905 KW Veenendaal
The Netherlands

T +31 (0) 318 586 100

mad-autmotive.com

MAD® Suspension Systems