NR-197204-B, NR-197204-CS, NR-197204-R
MAN TGE, Volkswagen Crafter

MAX COMFORT.
MAX CONTROL.
MAX SAFETY.

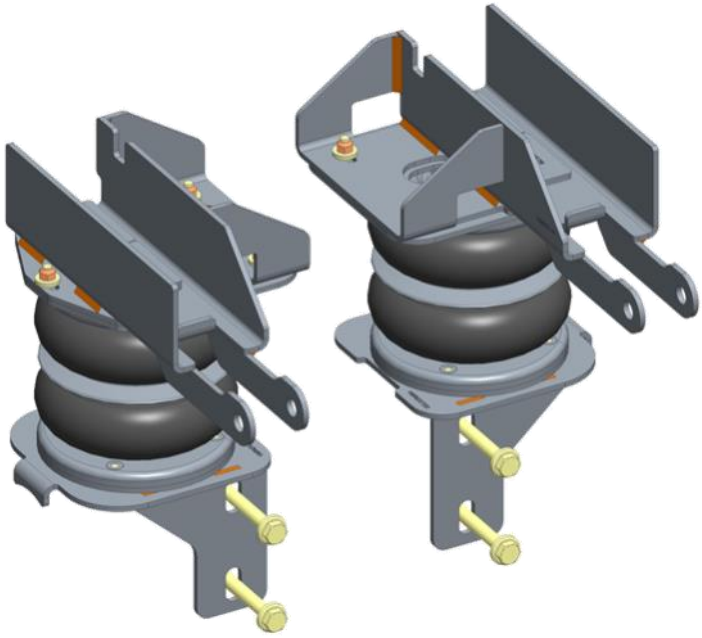

NL Montage handleiding
EN Fitting instructions
DE Einbau Anleitung
FR Guide d'installation

MAD® Suspension Systems

VH1970720-04

NL Inhoudsopgave

1. Voorwoord 3
2. Technische gegevens 5
3. Montage luchtveer montagebeugels en balgen 6
4. Montage NR-197204-B, Air Master Basic 13
5. Schema, Air Master Basic 13
6. Montage NR-197204-CS, Air Master Comfort 14
7. Schema, Air Master Comfort 18
8. Montage NR-197204-R, Smart Air 21
9. Schema en afstelling Smart Air 24

EN Index

1. Introduction 3
2. Technical Specification 5
3. Fitting the air suspension brackets and bellows 6
4. Montage NR-197204-B, Air Master Basic 13
5. Diagram Air Master Basic 13
6. Montage NR-197204-CS, Air Master Comfort 14
7. Diagram Air Master Comfort 18
8. Montage NR-197204-R, Smart Air 21
9. Diagram and adjustment Smart Air 24

DE Dokumentinhalt

1. Vorwort 3
2. Technische Spezifikationen 5
3. Montage Luftfederung Bügel und Balgen / Schaltplan Luftfederung 6
4. Montage NR-197204-B, Air Master Basic 13
5. Schaltplan Air Master Basic 13
6. Montage NR-197204-CS, Air Master Comfort 14
7. Schaltplan Air Master Comfort 18
8. Montage NR-197204-R, Smart Air 21
9. Schaltplan und Einstellung Smart Air 24

FR Index

1. Introduction 3
2. Spécifications techniques 5
3. Installation d‘une suspension pneumatique 6
4. Montage NR-197204-B, Air Master Basic 13
5. Schéma Air Master Basic 13
6. Montage NR-197204-CS, Air Master Comfort 14
7. Schéma Air Master Comfort 18
8. Montage NR-197204-R, Smart Air 21
9. Schéma et réglage Smart Air 24

NL 1. Voorwoord

- Hartelijk dank voor de aankoop van de MAD hulpluchtveerset. Lees voorafgaand de montage deze inbouwinstructies goed door.
- Het monteren van de hulpluchtveerset dient te gebeuren door een ter zake kundige monteur. Schade door ondeskundige montage of door wijzigingen aan het product vallen buiten de garantie van MAD.
- De hulpluchtveerset kan worden besteld met verschillende besturingssystemen. De montagebeugels en balgen voor deze verschillende besturingen zijn gelijk. Kijk voor de montage van het besturingssysteem in het daarvoor bestemde deel van deze montagehandleiding.
- Monteer originele delen van de auto volgens voorschriften in het werkplaatshandboek.
- Bescherm metalen delen met een corrosie-werende coating.
- Controleer de afstelling van de koplamphoogte, en indien nodig opnieuw afstellen.
- Op de volgende pagina vindt u de QR codes en URL's om de betreffende documenten van deze set te downloaden

EN 1. Introduction

- Thank you for purchasing the MAD air suspension kit. Read these installation instructions carefully before mounting.
- The installation of the auxiliary air spring kit must be done by a qualified technician. Damage due to improper assembly or modifications to the product is excluded from MAD warranty.
- The auxiliary air kit can be ordered with different operating systems. The mounting brackets and bellows for these different controls are the same. For installation of the operating system, refer to the appropriate part of this installation manual.
- Mount original parts of the vehicle according to the instructions in the workshop manual.
- Protect metal parts with an anti-corrosion coating.
- Check the headlight beams, readjust if necessary.
- On the following page you will find the QR codes and URLs to download the relevant documents of this set

DE 1. Vorwort

- Vielen Dank für den Kauf MAD Zusatzluftfederung. Lesen Sie die Installationsanweisungen vor der Installation.
- Montage des Zusatzluftfederung sollte von einem qualifizierter Mechaniker durchgeführt werden. Schäden durch unsachgemäße Montage oder Änderungen am Produkt sind von der MAD-Garantie ausgeschlossen.
- Die Zusatzluftfederung kann mit unterschiedlichen Betriebssystemen bestellt werden. Die Befestigungsbügel und Balgen an den verschiedenen Betriebssystemen sind die gleichen. Für die Installation des Betriebssystems, siehe den entsprechenden Teil dieser Installationsanleitung.
- Original-Fahrzeugteile gemäß den Anweisungen im Werkstatthandbuch montieren.
- Schützen Sie Metallteile mit einer Korrosionsschutzbeschichtung.
- Kontrollieren Sie die Scheinwerferhöhe, ggf. stellen Sie die Scheinwerferhöhe neu ein.
- Auf der folgenden Seite finden Sie die QR-Codes und URLs zum Herunterladen der relevanten Dokumente dieses Sets

FR 1. Introduction

- Merci d'avoir acheté le kit de suspensions pneumatiques MAD. Nous vous rappelons de lire attentivement ces instructions de montage avant l'installation.
- L'installation du kit de suspensions pneumatiques doit être effectuée par un technicien qualifié. Les dommages causés par un montage incorrect ou des modifications du produit sont exclus de la garantie MAD.
- Le kit de suspensions pneumatiques peut être commandé avec différents systèmes de commande. Les supports de fixation et les coussins d'air sont identiques, peu importe le type de système de commande commandé. Pour l'installation du système de commande, reportez-vous à la partie du manuel d'installation dédiée à cela.
- Montez les pièces d'origine du véhicule selon les instructions du manuel d'installation.
- Protégez les pièces métalliques avec un revêtement anti-corrosion.
- Vérifiez le réglage de la hauteur des phares et ajustez-le si nécessaire.
- Sur la page suivante, vous trouverez les QR codes et les URL permettant de télécharger les documents.

Instructions

https://mad-automotive.com/documents/VH1970720.pdf

TÜV

https://mad-automotive.com/documents/TU-026525.pdf

Warranty

https://mad-automotive.com/documents/9901.pdf

2. Technical specifications

NL **Luchtdruk**

- De minimale luchtdruk bedraagt **0,5** bar.
- De bedrijfsdruk ligt tussen de **1,0 - 3,0** bar.
- De maximale geoorloofde luchtdruk bedraagt **7,0** bar.
- De maximale luchtdruk is alleen voor de parkeerstand en tijdens het rangeren geoorloofd.

EN **Air pressure**

- The minimum necessary air pressure is **0,5** bar.
- The operating pressure is between **1,0 - 3,0** bar.
- The maximum permitted air pressure is **7,0** bar.
- The maximum air pressure is only allowed for parking and manoeuvring the vehicle.

DE **Luftdruck**

- Der min. erforderliche Luftdruck beträgt **0,5** bar.
- Der Betriebsdruck liegt zwischen **1,0 - 3,0** bar.
- Der max. erlaubte Luftdruck beträgt **7,0** bar.
- Der max. Luftdruck ist nur für den Stand und Rangierfahrten zulässig.

FR **Pression d'air**

- La pression d'air minimale nécessaire est de **0,5** bar.
- La pression de fonctionnement est entre **1,0 - 3,0** bars.
- La pression d'air maximale autorisée est de **7,0** bars.
- La pression d'air maximale n'est autorisée que pour stationner et manœuvrer le véhicule.

3. Fitting the air suspension brackets and bellows

Left

VM19**11**720

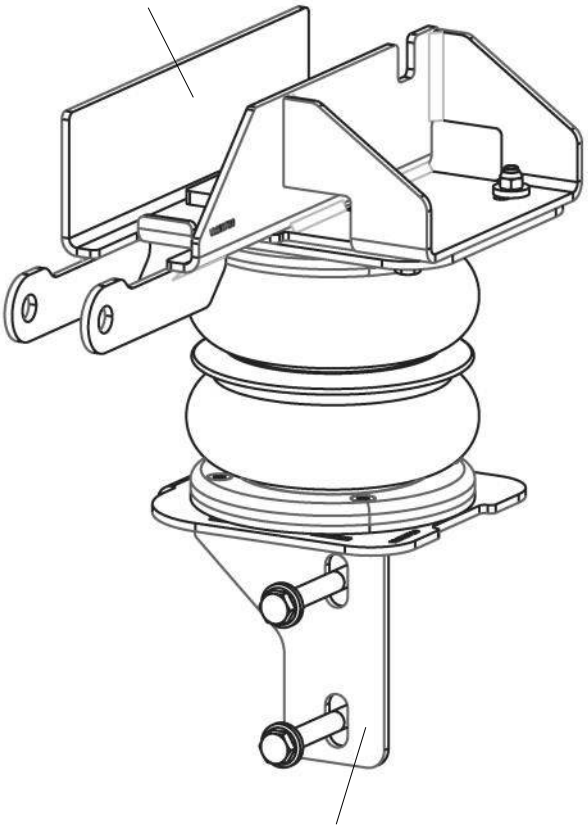

VM19**21**720

Right

VM19**12**720

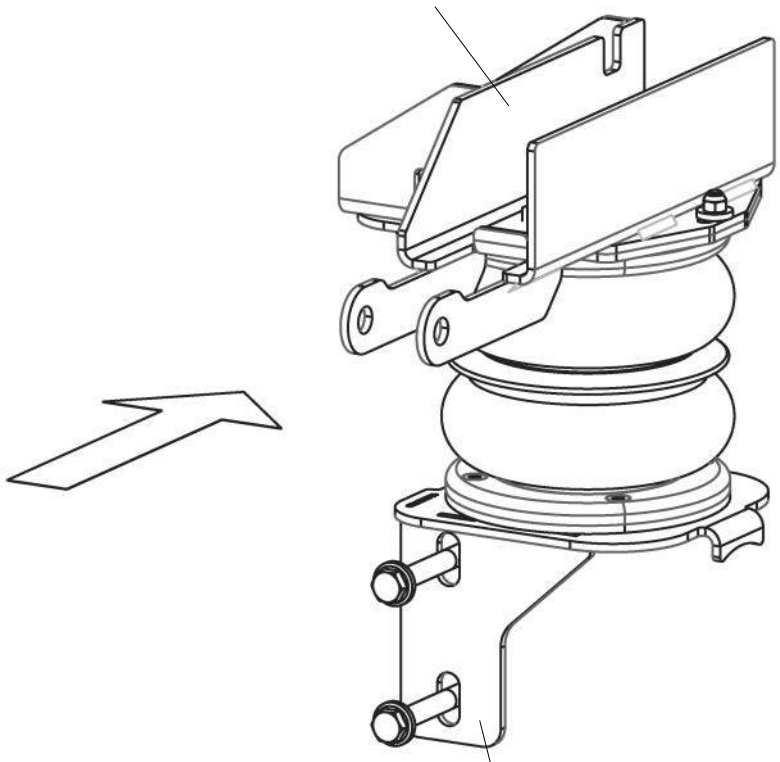

VM19**22**720

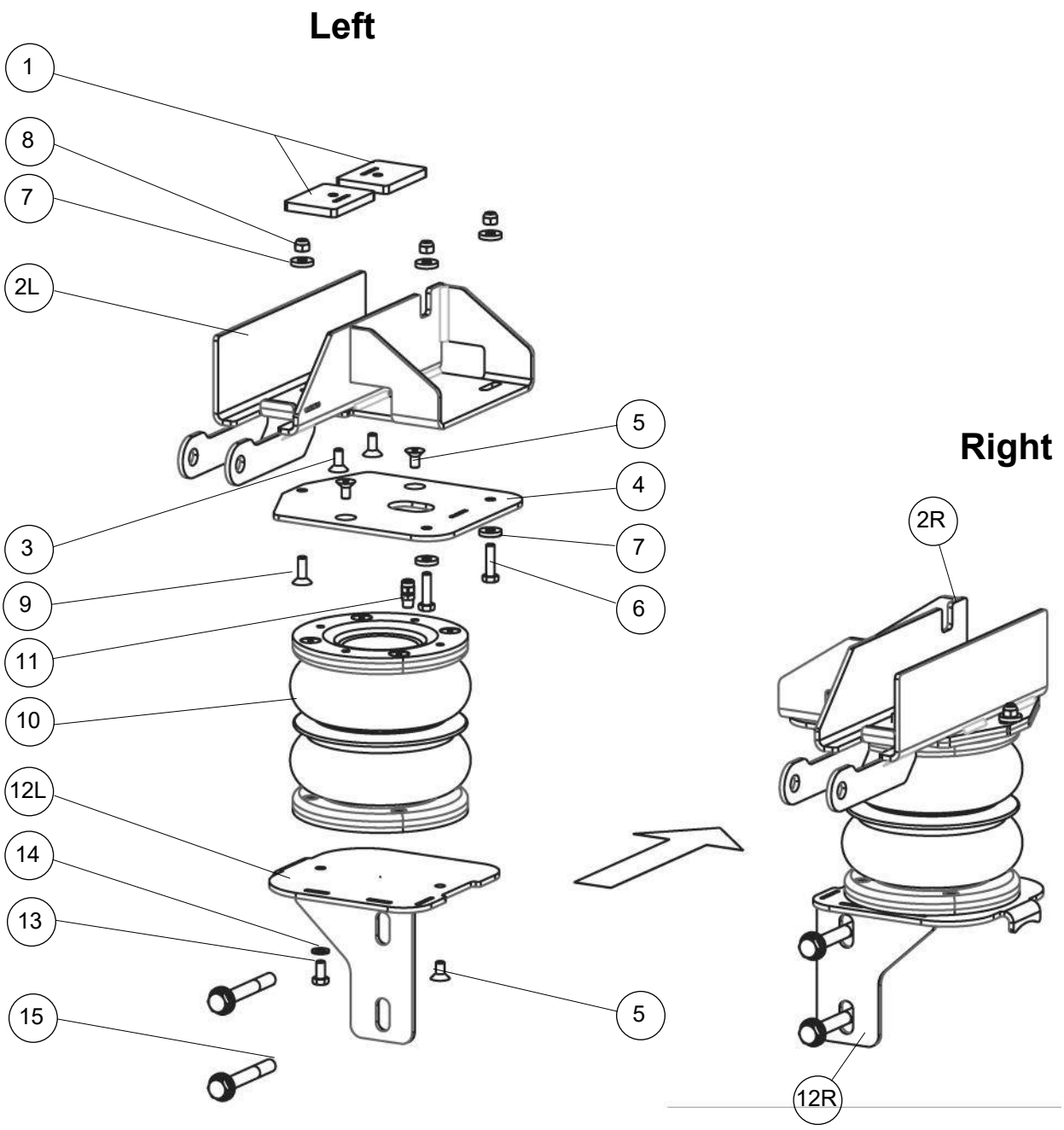
Left
1
8
7
2L
5
4
3
7
9
6
11
10
12L
14
13
5
15
Right
2R
12R

Bill of material: Brackets and bellows

Item	Part nr	Name	Quantity
1	VM1915718	Plate	4
2L	VM1911720	Top left bracket	1
2R	VM1912720	Top right bracket	1
3	EC07007	M8x20 countersunk bolt DIN7991	4
4	VM1913720	Bellow top plate	2
5	VC07001	M8x16 countersunk bolt DIN7991	6
6	8650107	M8x30 DIN933	4
7	TC03012	Washer M8 DIN7349	10
8	M8 DIN985	Lock nut M8	6
9	VC07014	M8x25 countersunk bolt DIN7991	2
10	VB58013	Air bellow	2
11	VF01023	Air connector straight	2
12L	VM1921720	Bottom left bracket	1
12R	VM1922720	Bottom right bracket	1
13	8650110	Bolt M8x16 DIN933	2
14	VC03107	Lock washer M8	2
15	VC1990828	Bolt M12x90x1.5	4

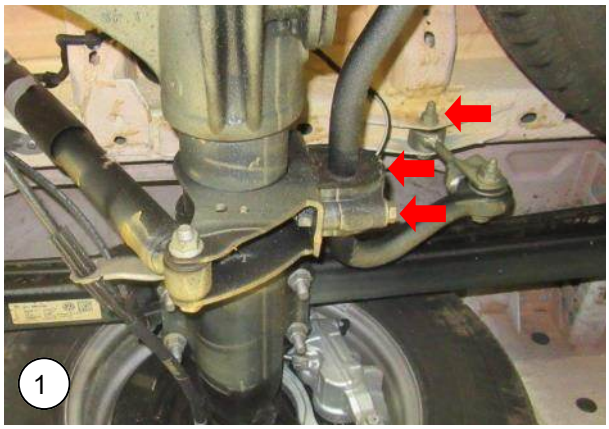

NL Demonteer de stabilisatorstang van de achteras en het chassis.

EN Remove the stabilizer of the rear axle and chassis.

DE Entfernen Sie den Stabilisator von der Hinterachse und Chassis.

FR Retirez le stabilisateur de l'essieu arrière et du châssis.



NL Verwijder beide buffers van het chassis.

EN Remove both bump stops from the chassis.

DE Entfernen Sie beiden Puffern von das Chassis.

FR Retirez les deux butées en caoutchouc du châssis.



NL Plaats de montageplaatjes VM1915718 in het frame van de buffer.

EN Place the mounting plates VM1915718 in the frame of the bumpstop.

DE Legen Sie die montageplatten VM1915718 im Rahmen des Puffers

FR Placez la plaque de montage VM1915718 dans le cadre de la butée retirée précédemment.



NL Monteer de bovenbeugel op de montageplaatjes en schroef deze vast met meegeleverd montage-materiaal.

EN Mount the upper bracket to the mounting plates with the supplied mounting material.

DE Montieren Sie die obere Halterung auf die Monta-geplatten mit dem mitgelieferten Montagematerial.

FR Montez le support de fixation supérieur sur les plaques de montage avec le matériel de montage fourni.



NL Plaats de balg met voor geassembleerde beugels op de as, onder de zojuist gemonteerde beugels.

EN Place the air bellow with preassembled brackets onto the axle, under the just mounted brackets.

DE Legen Sie die Luftbalg mit vormontierten Halterun-gen auf die Achse, unter den gerade montierten Halterungen.

FR Placez le coussin d’air avec les supports préas-semblés sur l'essieu, sous les supports de fixation supérieurs qui viennent d'être installés.



NL bevestig de luchtslang.

EN Attach the air hose.

DE Befestigen Sie den Luftschlauch.

FR Raccordez le tuyau d'air.

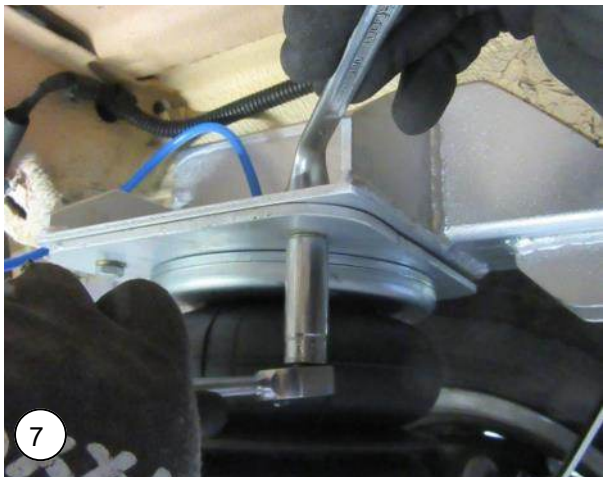

NL Zet de bovenbeugels aan elkaar vast met meegeleverd montagemateriaal, twee M8x30 bouten aan de binnenzijde..

EN Fit the upper brackets together with supplied mounting material, two bolts M8x30 on the inside..

DE Montieren Sie die oberen Halterungen mit dem mitgelieferten Montagematerial, zwei Bolzen M8x30 an der Innenseite..

FR Fixez les supports supérieurs ensemble avec le matériel de montage fourni, deux boulons M8x30 à l'intérieur.



NL En één verzonken M8x25 bout aan de buitenzijde.

EN And one countersunk bolt M8x25 on the outside.

DE Und ein versenkbolzen M8x25 an der Außenseite.

FR Et un boulon à tête fraisée M8x25 à l'extérieur

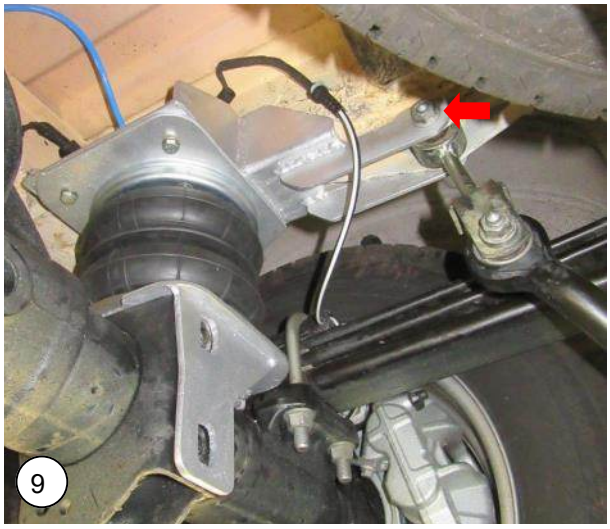

NL Monteer de stabilisatorstang aan het chassis.

EN Fit the stabilizer of the chassis.

DE Montieren Sie den Stabilisator an der Chassis.

FR Remontez le stabilisateur du châssis.

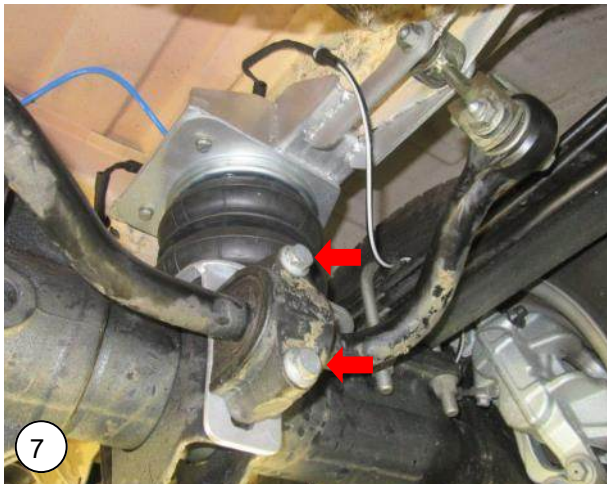

NL Bevestig de onderbeugel tussen de achteras en de stabilisatiestang. Zorg er hierbij voor dat de onderbeugel op de as rust. Gebruik bouten M12x90, spoed 1.5.

EN Mount the bottom bracket between the rear axle and stabilizer bar. Make sure that the bottom bracket rests on the axle. Use bolts M12x90, pitch 1.5.

DE Montieren Sie die untere Halterung zwischen der Hinterachse und der Stabilisatorstange. Achten Sie darauf, dass die Halterung auf der Achse aufliegt. Verwenden Sie Schrauben M12x90, Gewinde 1.5.

FR Fixez le support de fixation inférieur entre l'essieu arrière et la barre stabilisatrice. Assurez-vous que le support de fixation inférieur repose sur l'essieu. Utilisez les boulons M12x90, filetage 1.5.

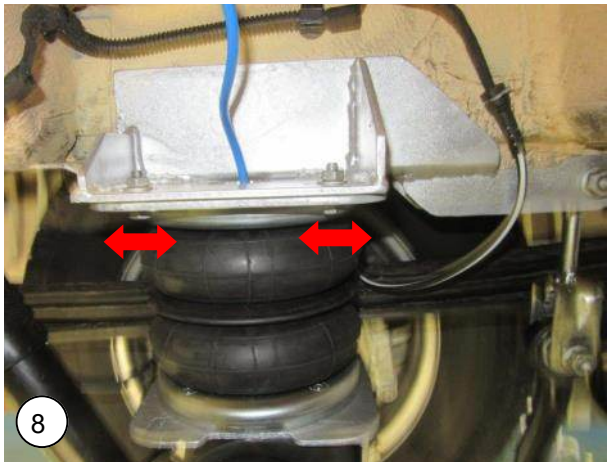

NL Controleer de uitlijning van de luchtbalg. De bovenste bevestiging van de luchtbalg is eventueel verstelbaar middels de sleufgaten.

EN Check the alignment of the air bellow. The upper attachment of the air bellow is, if necessary, adjustable by slotted holes.

DE Überprüfen Sie die Ausrichtung des Balgs. Die obere Befestigung des Luftbalgs ist wahlweise einstellbar mittels der Langlöcher.

FR Vérifiez l'alignement du coussin d’air. Le support de fixation supérieur des coussins d'air est réglable au choix par l'intermédiaire des trous oblongs.

4/5. Air Master Basic

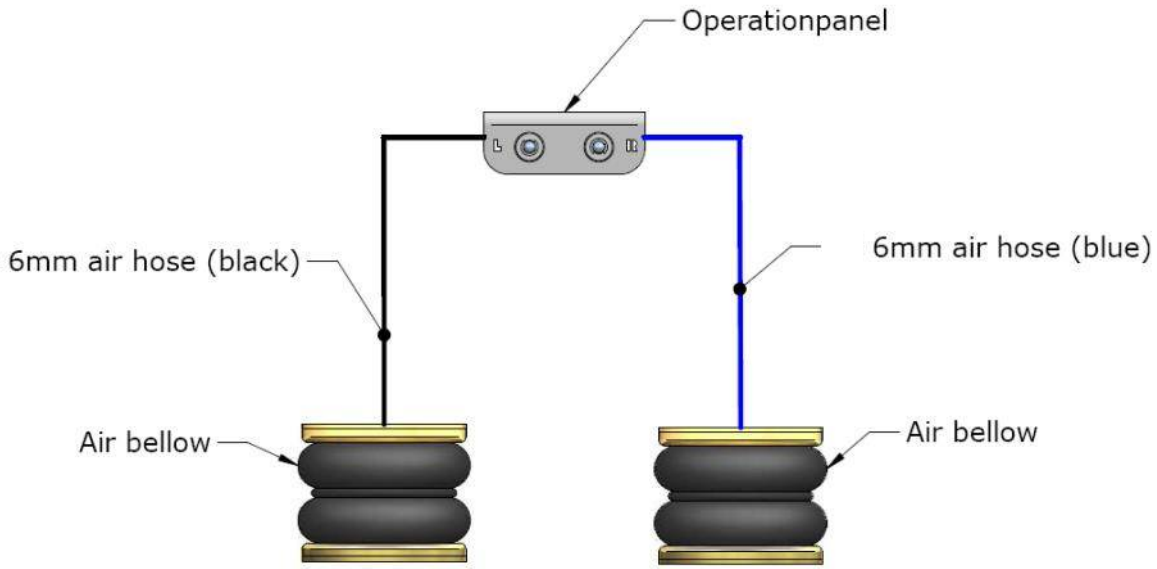

6. Air Master Comfort



NL Neem de bakjes uit de accessoiresconsole boven de voorruit. Trek de accessoiresconsole recht naar achteren voorzichtig los. Plaats één bakje terug in de accessoiresconsole.

EN Take the trays from the accessories console above the windscreen. Carefully pull the accessory console straight backwards. Put one tray back in the accessories console.

DE Nehmen Sie die Fachen von der Zubehörkonsole über der Windschutzscheibe. Ziehen Sie die Zubehörkonsole vorsichtig gerade nach hinten. Setzen Sie ein Fach in die Zubehörkonsole zurück.

FR Retirez les plateaux de la console d'accessoires située au-dessus du pare-brise. Tirez doucement la console d'accessoires vers l'arrière. Replacez un plateau dans la console d'accessoires.



NL Plaats het bedienpaneel.

EN Position the control panel.

DE Positionieren Sie das Bedienteil.

FR Positionnez le panneau de contrôle.



NL Plaats de vier inbusbouten.

EN Insert the four Allen screws.

DE Setzen Sie die vier Innensechskantschrauben ein.

FR Insérez les quatre vis Allen.

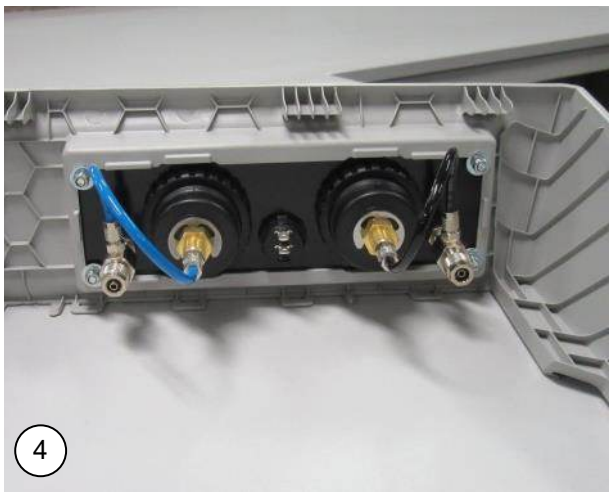

NL Monteer de sluitringen en borgmoeren. Licht vastzetten.

EN Mount the washers and lock nuts. Fasten lightly.

DE Montieren Sie die Unterlegscheiben und Sicherungsmuttern. Befestigen Sie das Leicht.

FR Montez les rondelles et les écrous de blocage. Fixez légèrement.

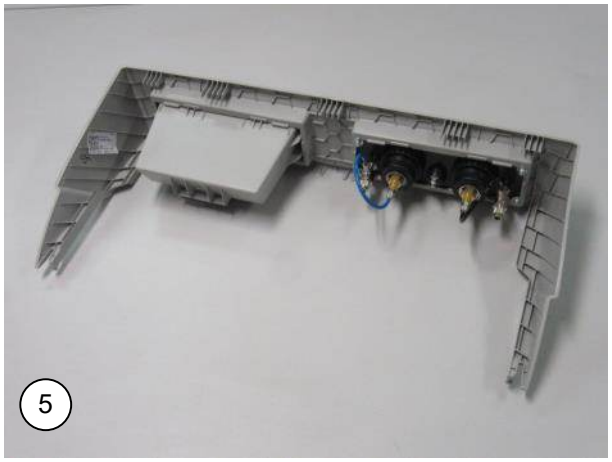

NL Sluit de luchtleidingen en de schakeldraden aan. Leidt de luchtleidingen naar de linkerzijde van het voertuig.

EN Connect the air lines and the switch wires . Guide the air lines to the left side of the vehicle.

DE Schließen Sie die Luftleitungen und den Schaltkabeln an. Führen Sie die Luftleitungen zur linken Fahrzeugseite.

FR Connectez les tuyaux d'air et les fils de l’interrupteur . Acheminez les tuyaux d'air sur le côté gauche du véhicule.



NL Leidt de luchtleidingen samen met de schakeldraden langs deze route naar de onderzijde van de cabine.

EN Route the air lines together with the switch wires along this route to the bottom of the cab.

DE Verlegen Sie die Luftleitungen zusammen mit den Schaltkabeln auf diesem Weg zum Kabinenboden.

FR Acheminez les tuyaux d'air et les fils de l'interrupteur le long de cette voie jusqu'au fond de la cabine.

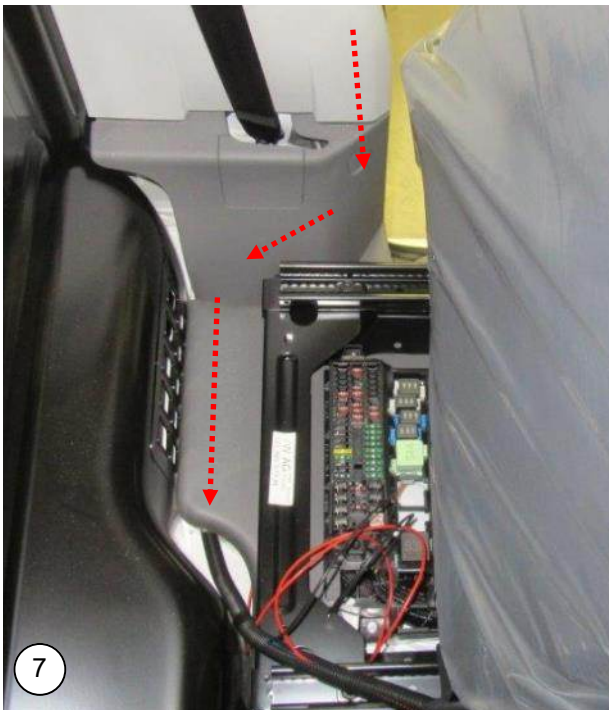

NL Leidt de luchtleidingen samen met de schakeldraden langs deze route naar de zekeringenkast onder de voorstoel.

EN Route the air lines together with the switch wires along this route to the fuse box under the front seat.

DE Verlegen Sie die Luftleitungen zusammen mit den Schaltkabeln auf diesem Weg zum Sicherungskasten unter dem Vordersitz.

FR Acheminez les tuyaux d'air et les fils de l'interrupteur le long de cette voie jusqu'à la boîte à fusibles sous le siège avant.

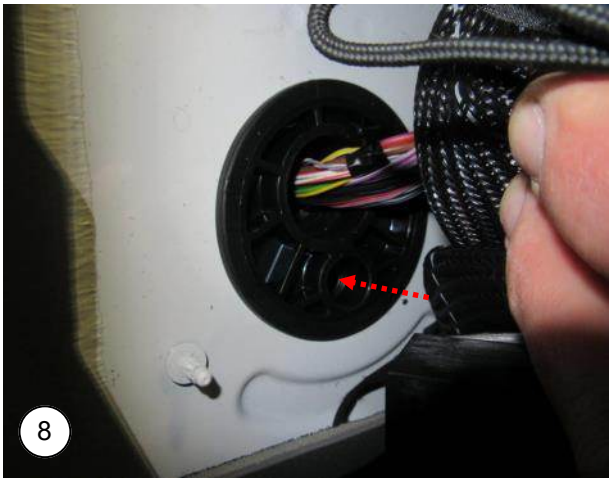

NL Leg de zekeringkast opzij om de doorvoer er onder te bereiken. Voer de leidingen door naar buiten.

EN Place the fuse box aside to reach the bottom underneath. Feed the lines to the outside.

DE Stellen Sie den Sicherungskasten beiseite, um den Boden darunter zu erreichen. Führen Sie die Rohre nach außen.

FR Mettez la boîte à fusibles de côté pour atteindre le conduit situé en dessous. Faites passer les tuyaux vers l'extérieur.



NL Plaats de accessoiresconsole terug. Let op dat alles weer op de juiste plaats vast klikt. Voorkom dat de leiding knikt.

EN Reinstall the accessories console. Make sure that everything clicks into the right place again. Prevent the pipe from kinking.

DE Installieren Sie die Zubehörkonsole neu. Stellen Sie sicher, dass alles wieder an der richtigen Stelle klickt. Verhindern Sie das Knicken des Rohres.

FR Remettez la console d'accessoires en place. Veillez à ce que tout se remette en place. Évitez de plier les tuyaux.



NL Leidt de leidingen en draden naar de balgen en de compressor.

EN Direct the lines and wires to the bellows and the compressor.

DE Leiten Sie die Leitungen und Drähte nach den balgen und den Kompressor.

FR Acheminez les tuyaux et les fils vers les coussins d’air et le compresseur.

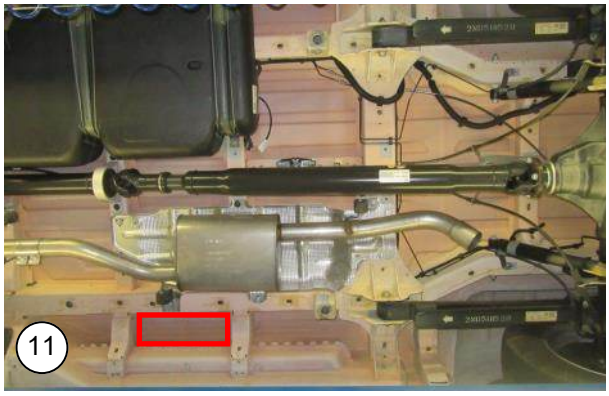

NL Monteer de compressor op een geschikte plaats onder de auto. Bijvoorbeeld in het aangegeven vak.

EN Mount the compressor in a suitable location under the car. For example in the indicated box.

DE Montieren Sie den Kompressor an einer geeigneten Stelle unter dem Auto. Zum Beispiel in der angegebenen Box.

FR Installez le compresseur dans un endroit approprié sous le véhicule. Par exemple à l’emplacement indiqué sur la photo.



NL De accu zit aan de bestuurderszijde voor de voorstoel. Sluit de draad aan via de meegeleverde zekering.

EN The battery is on the driver's side for the front seat. Connect the wire with the supplied fuse.

DE Die Batterie befindet sich auf der Fahrerseite für den Vordersitz. Schließen Sie das Kabel über die mitgelieferte Sicherung an.

FR La batterie se trouve du côté du conducteur, devant le siège avant. Connectez le fil via le fusible fourni.

7. Diagram Air Master Comfort

Air line diagram

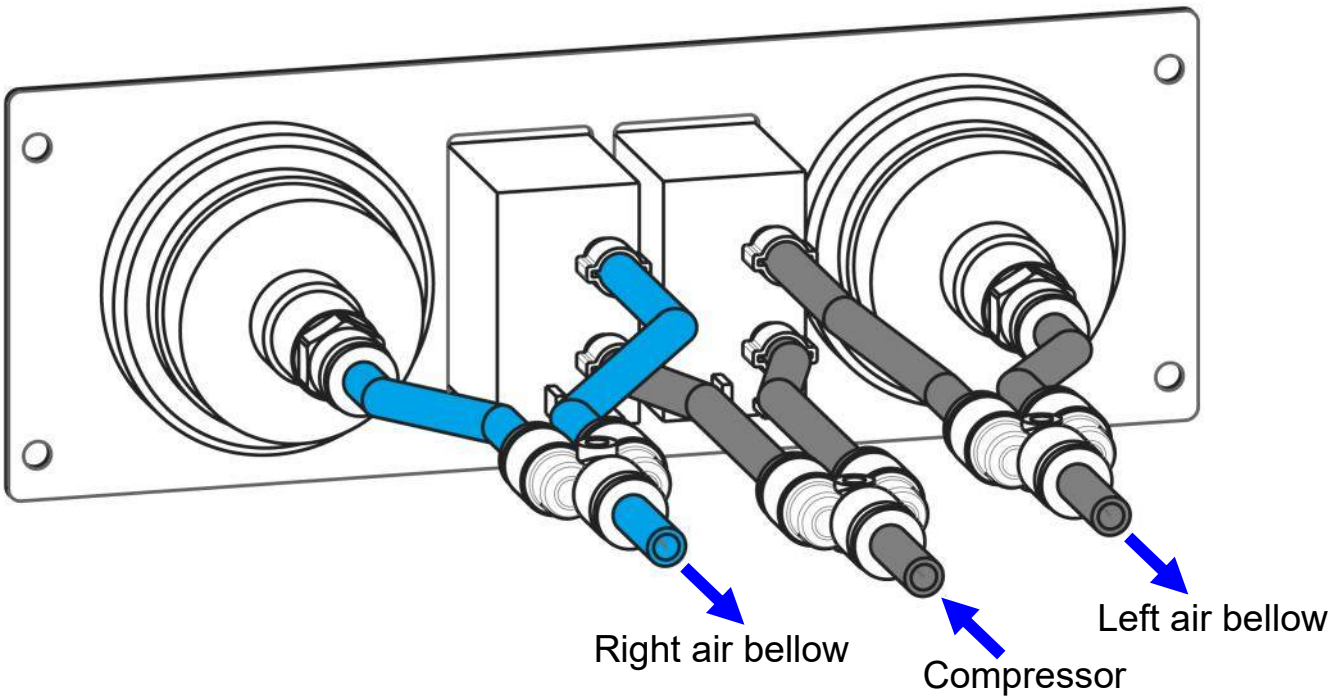

Operation

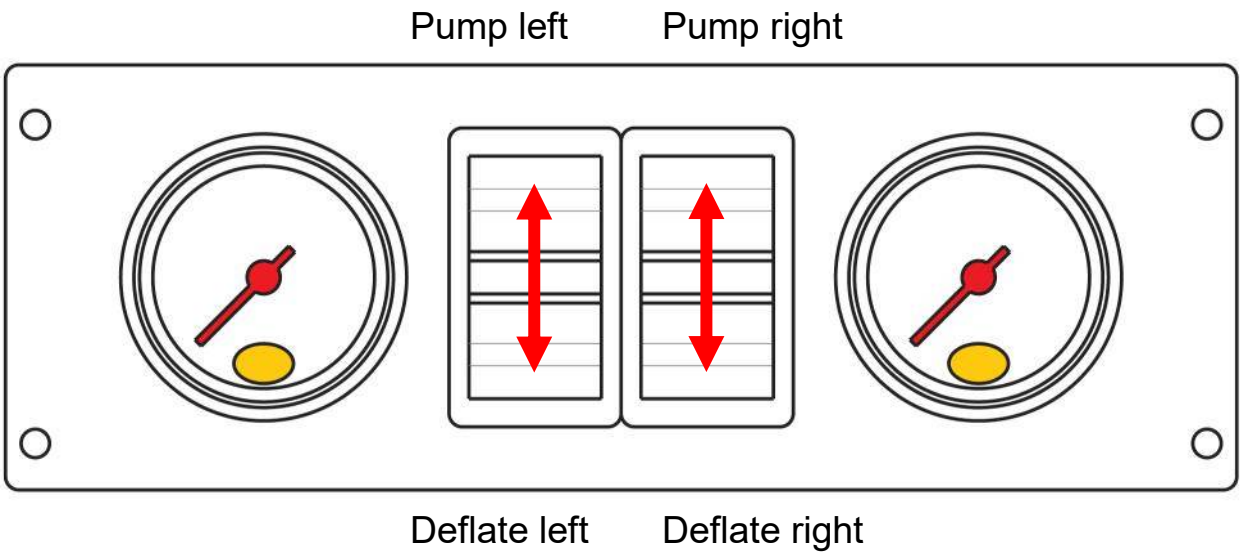

Electrical Diagram

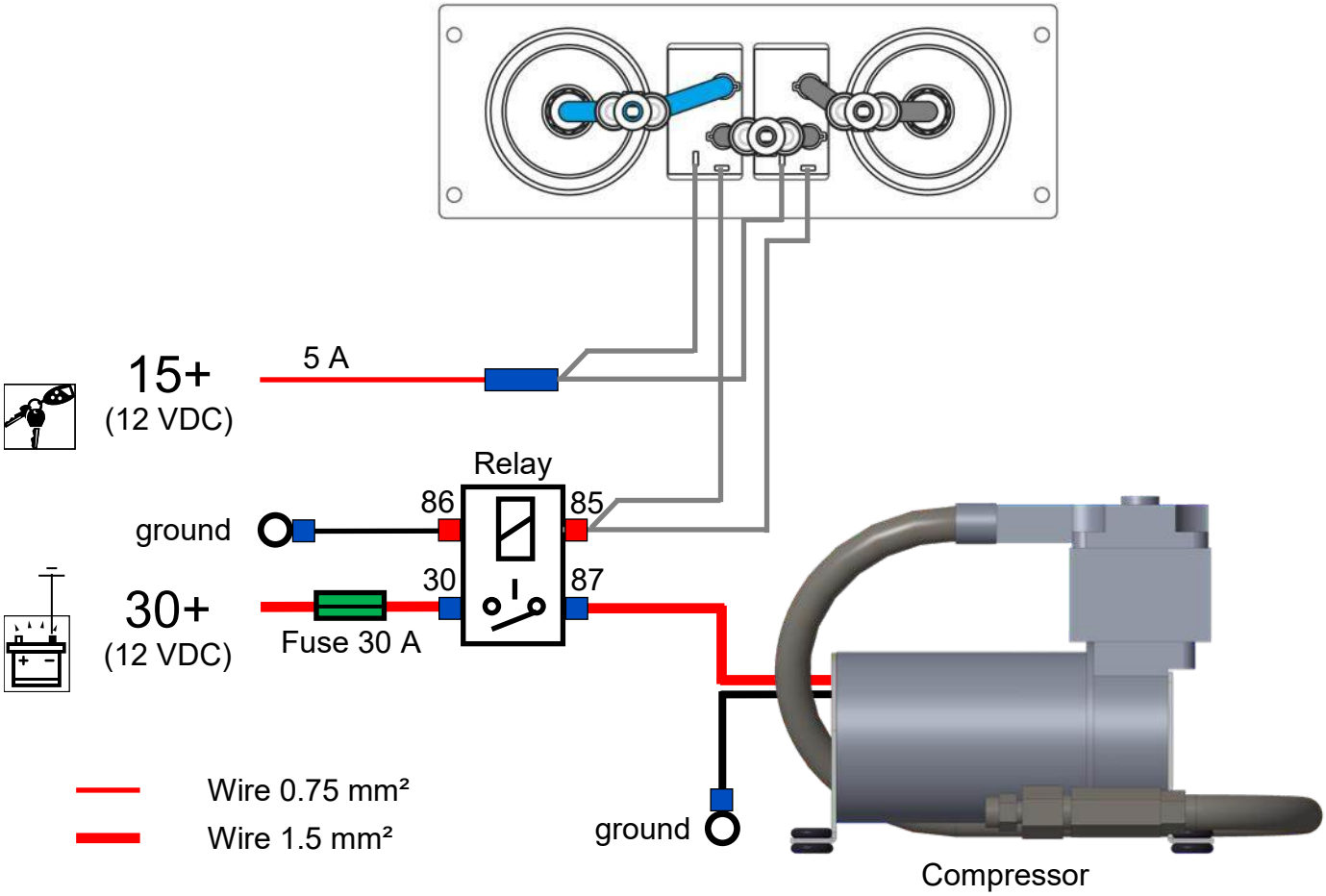

NL Sluit de luchtleidingen en elektra aan volgens schema. Let op dat de luchtleidingen en bedrading vrij liggen van scherpe delen. Monteer de compressor op een afgeschermde droge plaats.

EN Connect the air lines and wire harness according the diagram. Make sure that the air lines and wiring are free from sharp edges. Install the compressor in a sheltered dry place.

DE Montieren Sie die Luftleitungen und die Elektrik gemäß Schaltplan. Beachten Sie, dass die Luftleitungen und Verkabelung frei sind von scharfen Kanten. Montieren Sie der Kompressor auf ein abgeschirmtes trockene Position.

FR Raccordez les durites et les câbles électriques conformément au schéma. Veillez à ce que les durites et le câblage électrique ne soient pas au contact de parties tranchantes. Installez le compresseur dans un endroit sec et protégé.

Bill of material

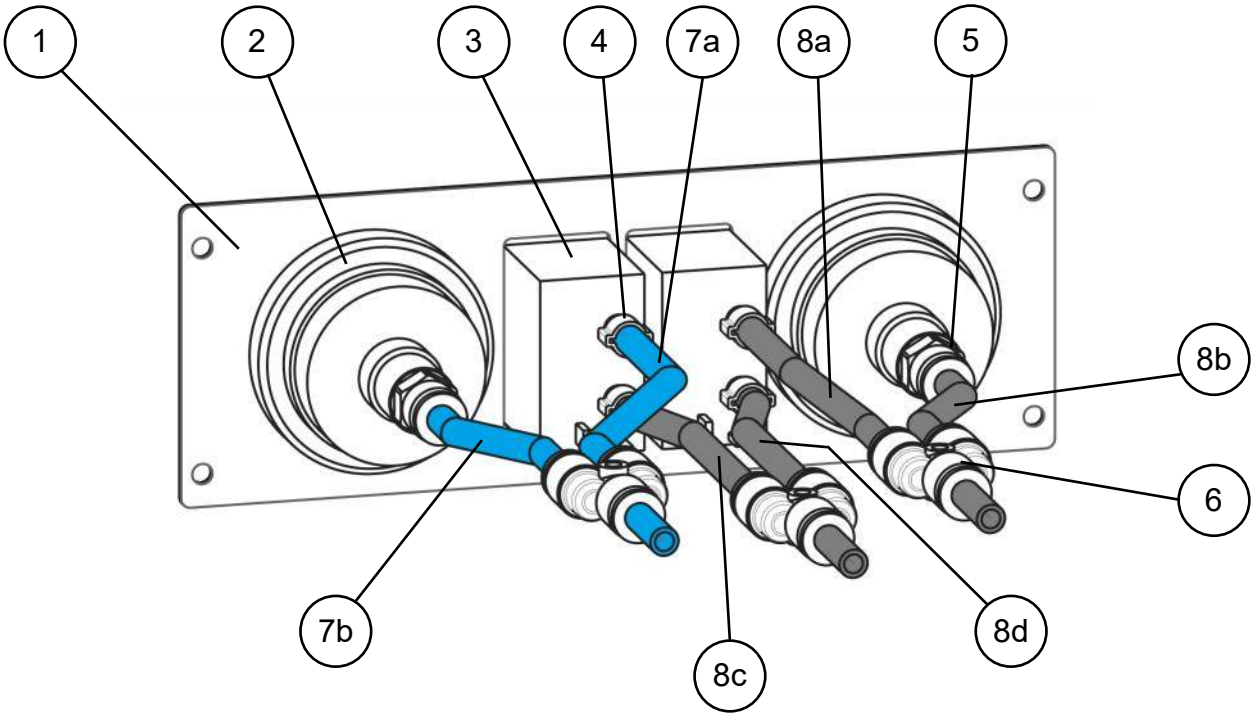

Item	Part nr	Name	Quantity
1	VM70202	Operation panel	1
2	VX70008	Manometer	2
3	VE01003	Paddle switch	2
4	VC20004	Line clamp Ø 6 mm	4
5	VF01051	Fitting 1/8 for line 4-6	2
6	VF01052	Y-fitting Ø 6 mm	3
7a	VL02007	Line PU blue 4-6	65 cm
7b	VL02007	Line PU blue 4-6	65 cm
8a	VL02001	Line PU black 4-6	60 cm
8b	VL02001	Line PU black 4-6	60 cm
8c	VL02001	Line PU black 4-6	70 cm
8d	VL02001	Line PU black 4-6	70 cm
	VM70123	Panel box	1
	VC07015	Bolt M5x20 DIN7991	4
	M5 DIN125-1A	M5 washer DIN125A	4
	M5 DIN985	M5 lock nut DIN985	4

8. Air Master Automatic



NL Monteer de sensorsteun aan het chassis. Gebruik hiervoor de bovenste bout van de stabilisatorstang.

EN Fit the sensor bracket onto the chassis. Use the upper bolt of the stabilizer bar for this.

DE Montieren Sie die Sensorhalterung auf das Chassis. Verwenden Sie dazu den oberen Bolzen der Stabilisator-stange.

FR Montez le support du capteur sur le châssis. Utilisez le boulon supérieur de la barre stabilisatrice pour cela.

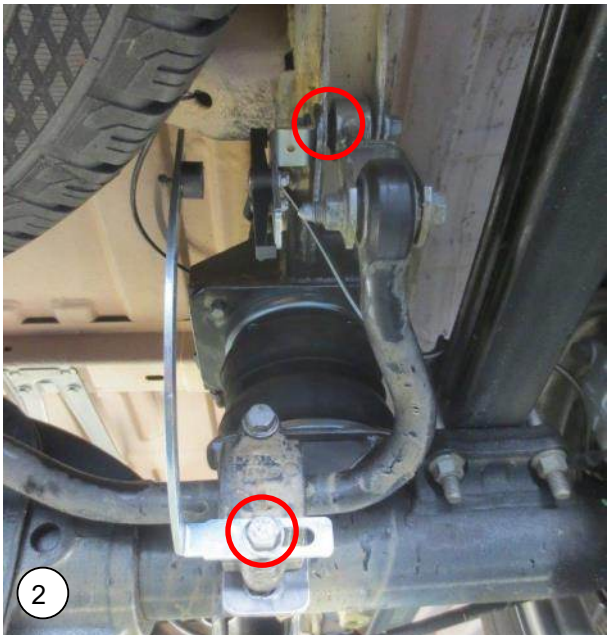

NL Monteer de magneetsteun achter de onderste bout van de rechter stabilisatorsteun.

EN Fit the magnet bracket behind the lower bolt of the right stabilizer support.

DE Montieren Sie den Magnethalter hinter dem unteren Bolzen der rechten Stabilisator-halterung.

FR Montez le support de l'aimant derrière le boulon inférieur du support du stabilisateur droit.

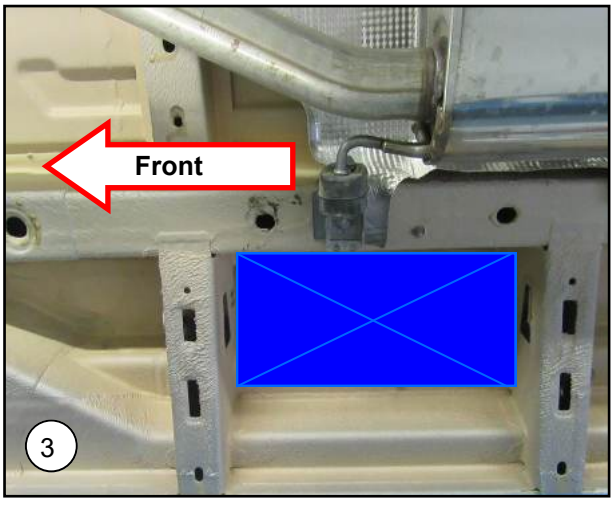

NL Locatie bepalen van de compressorunit. Rechterzijde bij de uitlaatsteun tussen de twee hulpbalkjes.

EN Determine location of the compressor unit. Right-hand side to the exhaust support between the two sub beams.

DE Positionsbestimmung von der Kompressor Einheit. Auf der rechten Seite am Auspuff Unterstützung zwischen den beiden Hilfsbalken.

FR Déterminez l'emplacement du groupe compresseur. Côté droit, près du support d'échappement, entre les deux barres auxiliaires.

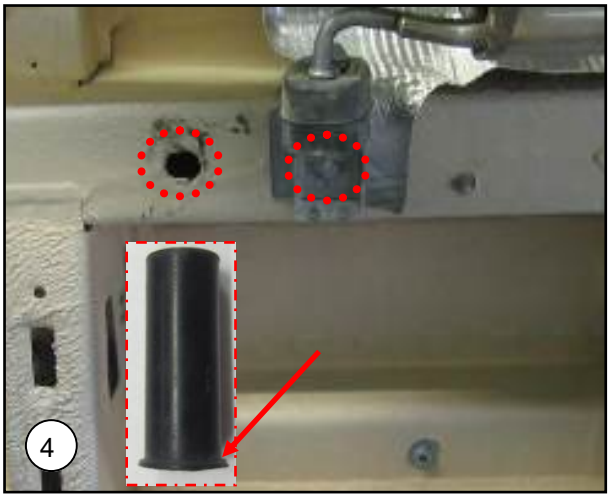

NL Draai de bout van de uitlaatsteun los. Druk de meegeleverde rubber plug in het getoonde gat van de chassisbalk. Druk de plug niet volledig in de chassisbalk (let op het randje van de plug)!

EN Loosen the bolt of the exhaust support. Push the supplied rubber plug into the existing hole of the chassis beam. Don't press the plug completely in the beam (note the plug edge)!

DE Lösen Sie die Schraube des Auspuff Unterstützung. Drücken Sie die mitgelieferte Gummibuchse in das gezeigten Loch des Rahmens. Drücken Sie die Gummibuchse nicht vollständig in dem Chassis Balken (achten Sie auf die Kante des Gummibuchse)!

FR Desserrez le boulon du support d'échappement. Enfoncez le bouchon en caoutchouc fourni dans le trou de la poutre de châssis comme sur la photo. N'enfoncez pas complètement le bouchon dans la poutre de châssis (faites attention au bord du bouchon) !

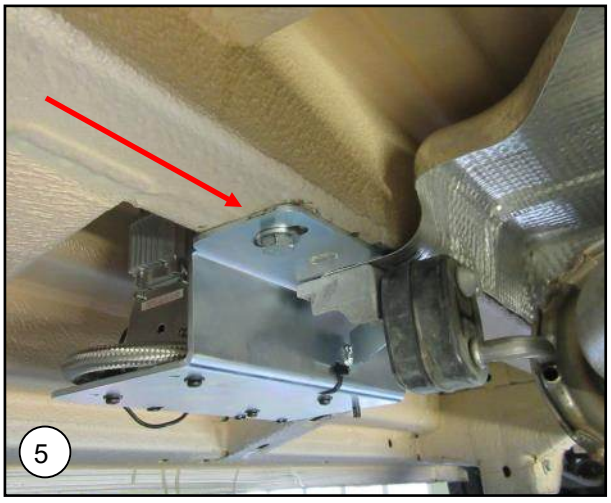

NL Schuif de voor geassembleerde compressorsteun tussen het hitteschild en de chassisbalk.

EN Slide the assembled compressor support between the heat shield and the chassis beam.

DE Schieben Sie die zusammengebauten Kompressor Einheit zwischen dem Hitzeschild und dem Chassis Balken.

FR Glissez le support de compresseur préassemblé entre le bouclier thermique et la poutre du châssis.

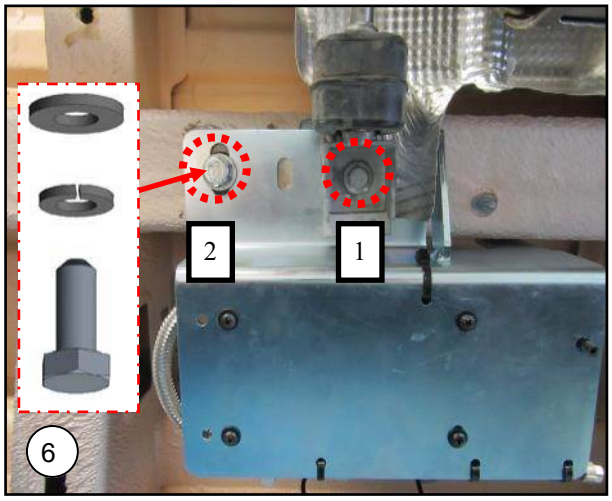

NL Zet de compressorsteun vast met de originele bout van de uitlaatsteun (1) en de meegeleverde bout M10x60 (2).

EN Secure the compressor support with the original bolt from the exhaust bracket (1) and the supplied bolt M10x60 (2).

DE Befestigen Sie die Kompressor Einheit mit dem Original Bolzen der Auspuffhalterung (1) und der mitgelieferten M10x60 Bolzen (2).

FR Fixer le support du compresseur avec le boulon d'origine (1) du support d'échappement et le boulon M10x60 fourni (2).

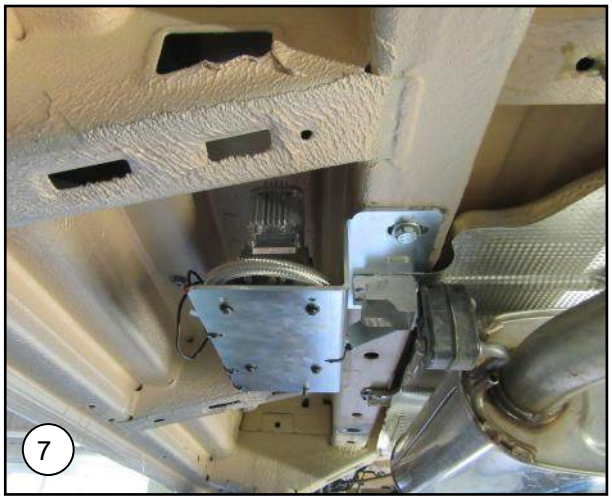

NL Sluit bedrading en luchtleidingen aan volgens aansluitschema.

EN Connect the electrical wiring and air tubes according to the wiring diagram.

DE Schließen Sie den elektrischen Leitungen und Rohre Luft nach Schaltplan.

FR Connectez le câblage électrique et les tuyaux d'air conformément au schéma de câblage.

9. Diagram and adjustment Air Master Automatic

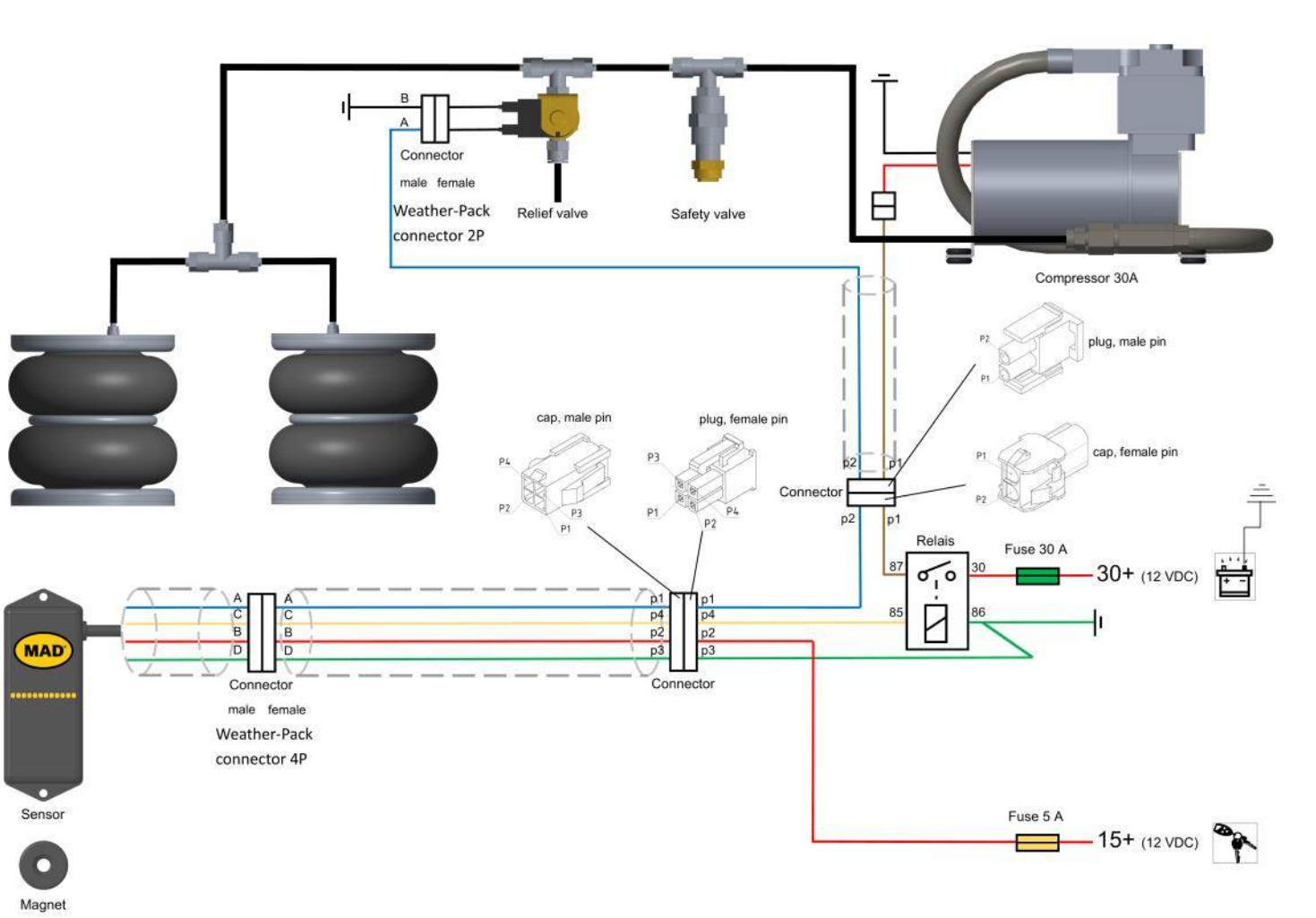

NL Sluit de luchtleidingen en elektra aan volgens schema. Let op dat de luchtleidingen en bedrading vrij liggen van scherpe delen.
Let op! Het foutief aansluiten van bedrading kan leiden tot onherstelbare schade aan elektronische componenten.

EN Connect the air lines and wire harness according the diagram. Make sure that the air lines and wiring are free from sharp edges.
Caution! Incorrect connection of wiring may result in irreparable damage to electronic components.

DE Montieren Sie die Luftleitungen und die Elektrik gemäß Schaltplan. Beachten Sie, dass die Luftleitungen und Verkabelung frei sind von scharfen Kanten.
Achtung! Ein falscher Anschluss kann zu irreparablen Schäden an elektronischen Bauteilen führen.

FR Raccordez les durites et les câbles électriques conformément au schéma. Veillez à ce que les durites et le câblage électrique ne soient pas au contact de parties tranchantes.
Attention! Une mauvaise connexion du câblage peut entraîner des dommages irréparables aux composants électroniques.

NR-197204-R

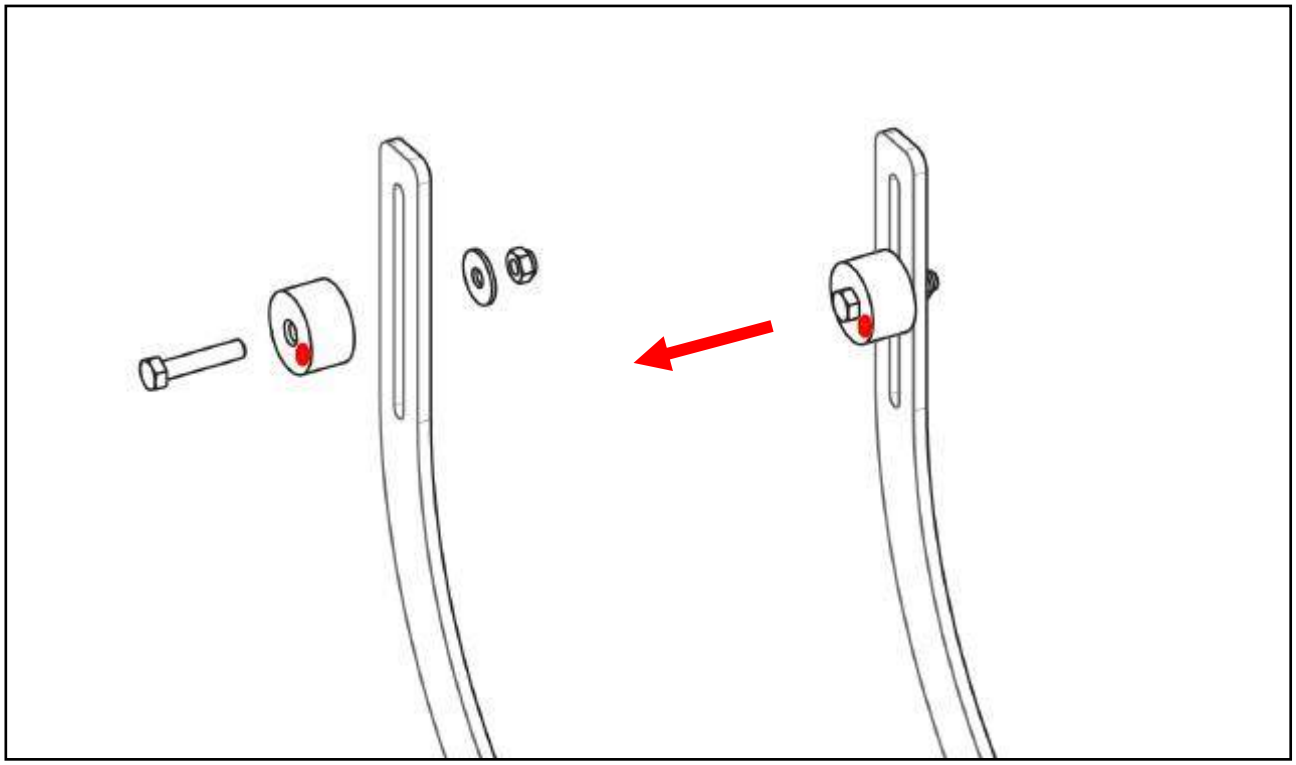

NL **Let op:** zorg dat bij de montage van de Sensor Air Master en de magneet dat de kant met de markering op de magneet naar de sensor toewijst, anders functioneert het systeem niet zoals het hoort.

EN **Caution:** When mounting the Sensor Air Master and the magnet, make sure that the marked side on the magnet faces the sensor, otherwise the system will not function as it should.

DE **Achtung:** Achten Sie bei der Montage des Sensor Air Master und des Magneten darauf, dass die auf dem Magneten markierte Seite zum Sensor zeigt, sonst funktioniert das System nicht richtig.

FR **Attention:** lors du montage du Sensor Air Master et de l'aimant, veillez à ce que le côté marqué sur l'aimant soit orienté vers le capteur, sinon le système ne fonctionnera pas comme il le devrait.

NL Stel het smart air system af zodat de afstand tussen de sensor en de magneet ongeveer 30-mm is. Plaats de magneet zodat deze net iets boven het midden van de sensor. Het is mogelijk om de rijhoogte aan te passen door de magneet over de steun te verplaatsen. Zet het contact aan en wacht ongeveer 25 sec. Dit is een vertragingstijd die ervoor zorgt dat de compressor niet reageert op elke beweging van het voertuig. Het voertuig zal automatisch naar de ingestelde rijhoogte gaan.

EN Adjust the smart air system so that the distance between the sensor and magnet is about 30-mm. Place the magnet so that it is a little above the centre off the sensor unit. It is possible to adjust the ride height of the car by sliding the magnet over the bracket.
Switch on the ignition and wait about 25 sec. This is a time delay to avoid that the compressor reacts on every movement of the vehicle. The vehicle is going automatically to the adjusted ride height.

DE Stellen Sie die Smart-Air-System, so dass der Abstand zwischen Sensor und Magnet ca. 30-mm ist. Stellen Sie den Magneten, so dass es ein bisschen über der Mitte von der Sensoreinheit ist. Es ist möglich, die Bodenfreiheit des Fahrzeugs durch Verschieben des Magnet über der Halterung eingestellt werden.
Zündung einschalten und warten Sie etwa 25 Sekunden. Dies ist eine Zeitverzögerung zu vermeiden, dass der Kompressor bei jeder Bewegung des Fahrzeugs reagiert. Das Fahrzeug wird automatisch an den eingestellten Fahrhöhe gehen.

FR Réglez le système Air Master Automatic de manière à ce que la distance entre le capteur et l'aimant soit d'environ 30 mm. Positionnez l'aimant de manière à ce qu'il soit légèrement au-dessus du centre du capteur. Il est possible de régler la hauteur de conduite en déplaçant l'aimant sur le support. Mettez le contact et attendez environ 25 secondes.
Il s'agit d'un délai qui garantit que le compresseur ne réagit pas aux mouvements du véhicule. Le véhicule se déplacera automatiquement à la hauteur de conduite réglée.



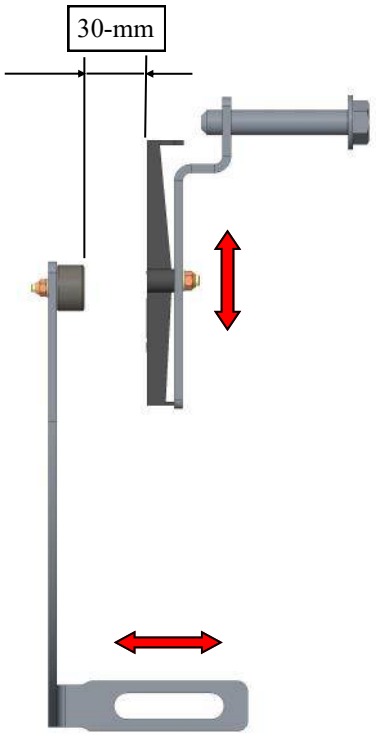

MAD
Wiltonstraat 53
3905 KW Veenendaal
The Netherlands

T +31 (0) 318 586 100

mad-automotive.com

MAD® Suspension Systems