NR-197234-B, NR-197234-C,
NR-197234-R
MAN TGE,
Volkswagen Crafter

NR-197234-B, NR-197234-CS,
MAN eTGE
Volkswagen e-Crafter

MAX COMFORT.
MAX CONTROL.
MAX SAFETY.

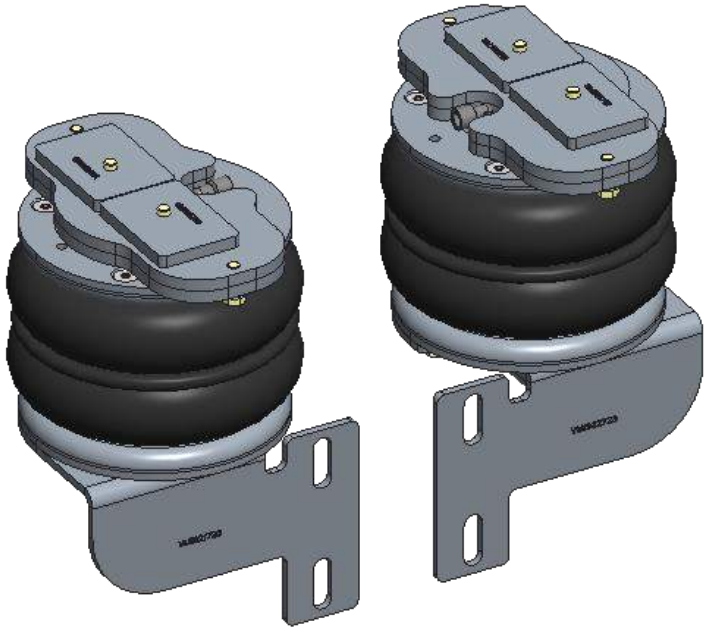

MAD® Suspension Systems

NL Montage handleiding
EN Fitting instructions
DE Einbau Anleitung
FR Guide d'installation

VH1970723-02

NL Inhoudsopgave

1. Voorwoord 3
2. Technische gegevens 5
3. Montage luchtveer montagebeugels en balgen 6
4. Montage NR-197234-B, Air Master Basic 12
5. Schema, Air Master Basic 12
6. Montage NR-197234-C, Air Master Comfort, paneel in boven-console 13
7. Montage NR-197234-CS, Air Master Comfort, paneel onder zitting 18
8. Schema, Air Master Comfort 20
9. Montage NR-197234-R, Air Master Automatic 22
10. Schema en afstelling Air Master Automatic 26

EN Index

1. Introduction 3
2. Technical Specification 5
3. Fitting the air suspension brackets and bellows 6
4. Montage NR-197234-B, Air Master Basic 12
5. Diagram Air Master Basic 12
6. Montage NR-197234-C, Air Master Comfort, over head mounted panel 13
7. Montage NR-197234-CS, Air Master Comfort, under seat mounted panel 18
8. Diagram Air Master Comfort 20
9. Montage NR-197234-R, Air Master Automatic 22
10. Diagram and adjustment Air Master Automatic 26

DE Dokumentinhalt

1. Vorwort 3
2. Technische Spezifikationen 5
3. Montage Luftfederung Bügel und Balgen / Schaltplan Luftfederung 6
4. Montage NR-197234-B, Air Master Basic 12
5. Schaltplan Air Master Basic 12
6. Montage NR-197234-C, Bedienteil in der oberen Konsole 13
7. NR-197234-CS, Air Master Comfort, Bedienteil unter dem Sitz 18
8. Schaltplan Air Master Comfort 20
9. Montage NR-197234-R, Air Master Automatic 22
10. Schaltplan und Einstellung Air Master Automatic 26

FR Index

1. Introduction 3
2. Spécifications techniques 5
3. Installation d‘une suspension pneumatique 6
4. Assemblée NR-197234-B, Air Master Basic 12
5. Schéma Air Master Basic 12
6. Montage NR-197234-C, Air Master Comfort, 13
7. Montage NR-197234-CS, Air Master Comfort, 18
8. Schéma Air Master Comfort 20
9. Montage NR-197234-R, Air Master Automatic 22
10. Schéma et réglage Air Master Automatic 26

NL 1. Voorwoord

- Hartelijk dank voor de aankoop van de MAD hulpluchtveerset. Lees voorafgaand de montage deze inbouwinstructies goed door.
- Het monteren van de hulpluchtveerset dient te gebeuren door een ter zake kundige monteur. Schade door ondeskundige montage of door wijzigingen aan het product vallen buiten de garantie van MAD.
- De hulpluchtveerset kan worden besteld met verschillende besturingssystemen. De montagebeugels en balgen voor deze verschillende besturingen zijn gelijk. Kijk voor de montage van het besturingssysteem in het daarvoor bestemde deel van deze montagehandleiding.
- Monteer originele delen van de auto volgens voorschriften in het werkplaatshandboek.
- Bescherm metalen delen met een corrosie-werende coating.
- Controleer de afstelling van de koplamphoogte, en indien nodig opnieuw afstellen.

EN 1. Introduction

- Thank you for purchasing the MAD air suspension kit. Read these installation instructions carefully before mounting.
- The installation of the auxiliary air spring kit must be done by a qualified technician. Damage due to improper assembly or modifications to the product is excluded from MAD warranty.
- The auxiliary air kit can be ordered with different operating systems. The mounting brackets and bellows for these different controls are the same. For installation of the operating system, refer to the appropriate part of this installation manual.
- Mount original parts of the vehicle according to the instructions in the workshop manual.
- Protect metal parts with an anti-corrosion coating.
- Check the headlight beams, readjust if necessary.

DE 1. Vorwort

- Vielen Dank für den Kauf MAD Zusatzluftfederung. Lesen Sie die Installationsanweisungen vor der Installation.
- Montage des Zusatzluftfederung sollte von einem qualifizierter Mechaniker durchgeführt werden. Schäden durch unsachgemäße Montage oder Änderungen am Produkt sind von der MAD-Garantie ausgeschlossen.
- Die Zusatzluftfederung kann mit unterschiedlichen Betriebssystemen bestellt werden. Die Befestigungsbügel und Balgen an den verschiedenen Betriebssystemen sind die gleichen. Für die Installation des Betriebssystems, siehe den entsprechenden Teil dieser Installationsanleitung.
- Original-Fahrzeugteile gemäß den Anweisungen im Werkstatthandbuch montieren.
- Schützen Sie Metallteile mit einer Korrosionsschutzbeschichtung.
- Kontrollieren Sie die Scheinwerferhöhe, ggf. stellen Sie die Scheinwerferhöhe neu ein.

FR 1. Introduction

- Merci d'avoir acheté le kit de suspension pneumatique MAD. Nous vous rappelons de lire attentivement ces instructions d'installation avant le montage.
- L'installation du kit de ressort à air auxiliaire doit être effectuée par un technicien qualifié. Les dommages causés par un montage incorrect ou des modifications du produit sont exclus de la garantie MAD.
- Le kit d'air auxiliaire peut être commandé avec différents systèmes de commande. Les supports de fixation et le soufflet pour ces différentes commandes sont identiques. Pour l'installation du système de commande, reportez-vous à la partie appropriée de ce manuel d'installation.
- Monter les pièces d'origine du véhicule selon les instructions du manuel d'atelier.
- Protégez les pièces métalliques avec un revêtement anti-corrosion.
- Vérifiez le réglage de la hauteur des phares et ajustez-le si nécessaire.

Instructions

https://mad-automotive.com/documents/VH1970723.pdf

TÜV

https://mad-automotive.com/documents/TU-026787.pdf

Warranty

https://mad-automotive.com/documents/9901.pdf

2. Technical specifications

NL Luchtdruk

- De minimale luchtdruk bedraagt **0,5** bar.
- De bedrijfsdruk ligt tussen de **1,0 - 3,0** bar.
- De maximale geoorloofde luchtdruk bedraagt **7,0** bar.
- De maximale luchtdruk is alleen voor de parkeerstand en tijdens het rangeren geoorloofd.

EN Air pressure

- The minimum necessary air pressure is **0,5** bar.
- The operating pressure is between **1,0 - 3,0** bar.
- The maximum permitted air pressure is **7,0** bar.
- The maximum air pressure is only allowed for parking and manoeuvring the vehicle.

DE Luftdruck

- Der min. erforderliche Luftdruck beträgt **0,5** bar.
- Der Betriebsdruck liegt zwischen **1,0 - 3,0** bar.
- Der max. erlaubte Luftdruck beträgt **7,0** bar.
- Der max. Luftdruck ist nur für den Stand und Rangierfahrten zulässig.

FR Pression d'air

- La pression d'air minimale nécessaire est de **0,5** bar.
- La pression de service est entre **1,0 - 3,0** bars.
- La pression d'air maximale autorisée est de **7,0** bars.
- La pression d'air maximale n'est autorisée que pour stationner et manœuvrer le véhicule.

3. Fitting the air suspension brackets and bellows

Left

Right

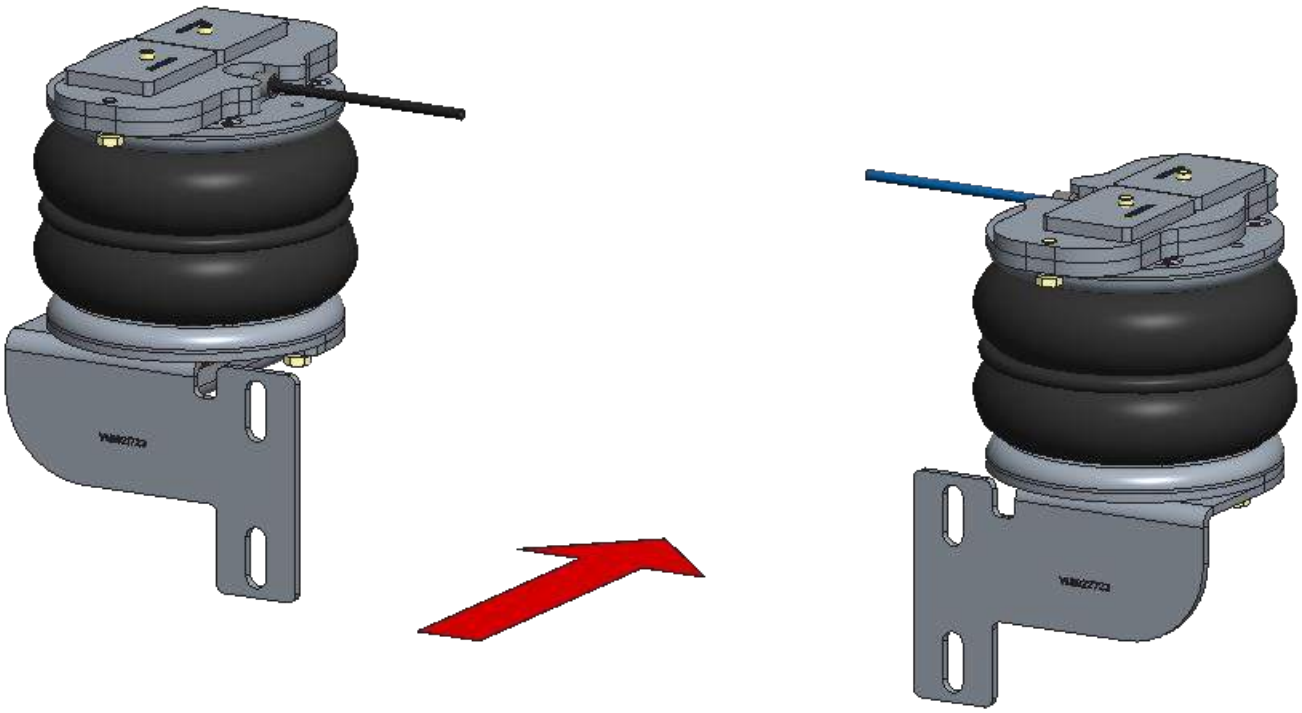

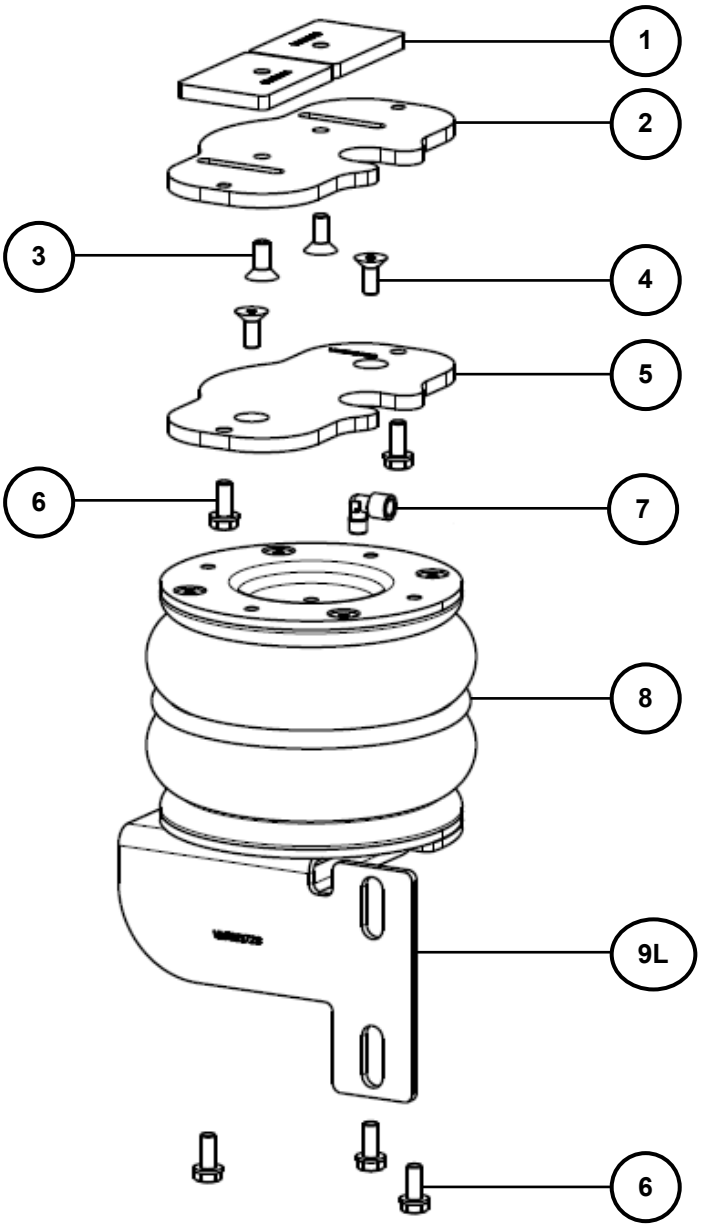

Left

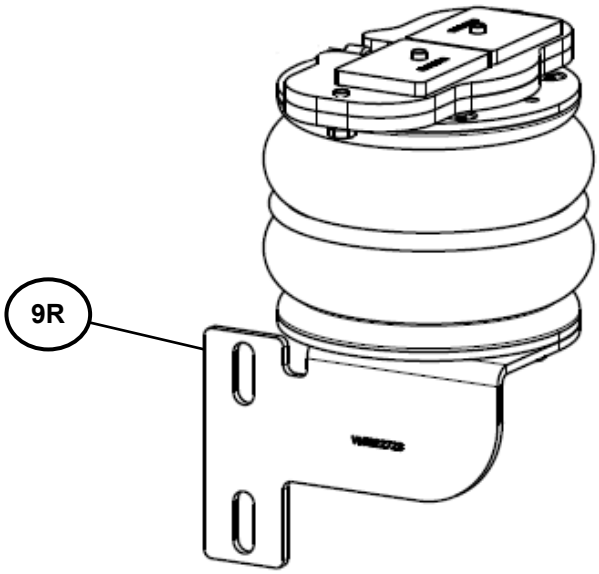

Right

Bill of material: Brackets and bellows

Item	Part nr	Name	Quantity
1	VM1915718	Mounting plate	4
2	VM1914723	Upper bracket	2
3	EC07007	Bolt M8x20 DIN7991	4
4	VC07001	Bolt M8x16 DIN7991	4
5	VM1913723	Upper bracket	2
6	VC21001	Flange bolt with teeth M8x16	10
7	VF01009	Air fitting	2
8	VB58013	Air bellow	2
9L	VM1921723	Lower bracket LEFT	1
9R	VM1922723	Lower bracket RIGHT	1

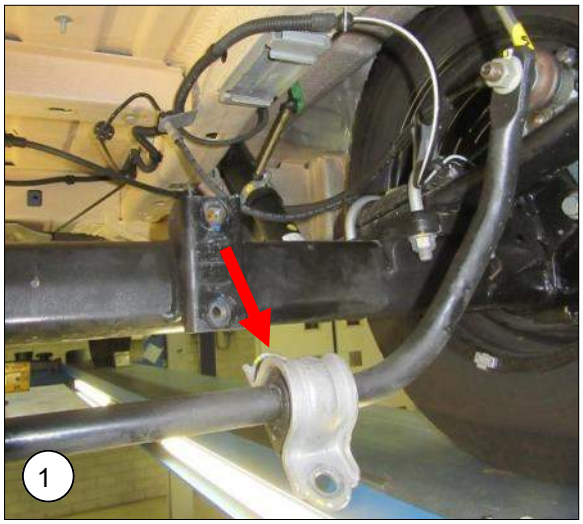

NL Indien aanwezig, demonteer de vier bouten van stabilisatorstang van de achteras.

EN If present, remove the four bolts of the rear axle stabiliser bar.

DE Falls vorhanden, die vier Schrauben der Stabilisatorstange der Hinterachse entfernen.

FR Si elle est présente, retirez les quatre boulons de la barre stabilisatrice de l'essieu arrière.



NL Verwijder beide buffers van het chassis.

EN Remove both bump stops from the chassis.

DE Entfernen Sie beiden Puffern von das Chassis.

FR Retirez les deux tampons du châssis.



NL Plaats de montageplaatjes VM1915718 in het frame van de buffer.

EN Place the mounting plates VM1915718 in the frame of the bump stop.

DE Legen Sie die montageplatten VM1915718 im Rahmen des Puffers

FR Placer la plaques de montage VM1915718 dans le cadre du plan de caoutchouc.



NL Monteer de bovenbeugel VM1914723 op de montageplaatjes en schroef deze vast met het meegeleverd montagemateriaal.

EN Mount the upper bracket VM1914723 to the mounting plates with the supplied mounting material.

DE Montieren Sie die obere Halterung VM1914723 auf die Montageplatten mit dem mitgelieferten Montagematerial.

FR Montez le support supérieur VM1914723 sur les plaques de montage avec le matériau de montage fourni.



NL Plaats de balg met voor-geassembleerde beugels op de as, onder de zojuist gemonteerde beugels.

EN Place the air bellow with preassembled brackets onto the axle, under the just mounted brackets.

DE Legen Sie die Luftbalg mit vormontierten Halterungen auf die Achse, unter den gerade montierten Halterungen.

FR Placez le soufflet d'air avec des supports préassemblés sur l'essieu, sous les supports montés juste.



NL Zet de bovenbeugels aan elkaar vast met meegeleverd montagemateriaal.

EN Fit the upper brackets together with supplied mounting material.

DE Montieren Sie die oberen Halterungen zusammen mit dem mitgelieferten Montagematerial.

FR Montez les supports supérieurs avec le matériel de montage fourni,



NL Bevestig de onderbeugel tussen de achteras en de stabilisatorstang. Zorg er hierbij voor dat de onderbeugel op de as rust.

EN Mount the bottom bracket between the rear axle and stabilizer bar. Make sure that the bottom bracket rests on the axle.

DE Montieren Sie die untere Halterung zwischen der Hinterachse und der Stabilisatorstange. Achten Sie darauf, dass die Halterung auf der Achse aufliegt.

FR Montez le support inférieur entre l'essieu arrière et la barre stabilisatrice. Assurez-vous que le support inférieur repose sur l'essieu.



NL Controleer de uitlijning van de luchtbalg. De onderste bevestiging van de luchtbalg is eventueel verstelbaar middels de sleufgaten.

EN Check the alignment of the air bellow. The lower attachment of the air bellow is, if necessary, adjustable by slotted holes.

DE Überprüfen Sie die Ausrichtung des Balgs. Die untere Befestigung des Luftbalgs ist wahlweise einstellbar mittels der Langlöcher.

FR Vérifiez l'alignement du soufflet. La fixation inférieure des coussins d'air est réglable au choix par l'intermédiaire des trous oblongs.



NL Buig de steun van de remleiding enigszins weg, zodat de luchtveerset tijdens inveren niet de remleiding kan raken.

EN Bend the support of the brake line slightly away, so that the air spring set cannot touch the brake line during suspension travel.

DE Biegen Sie die Halterung der Bremsleitung etwas weg, so dass der Luftfedersatz beim Einfedern die Bremsleitung nicht berühren kann.

FR Pliez légèrement le support de la conduite de frein, de sorte que le jeu de ressorts pneumatiques ne puisse pas toucher la conduite de frein pendant la course de la suspension.

4/5. Air Master Basic

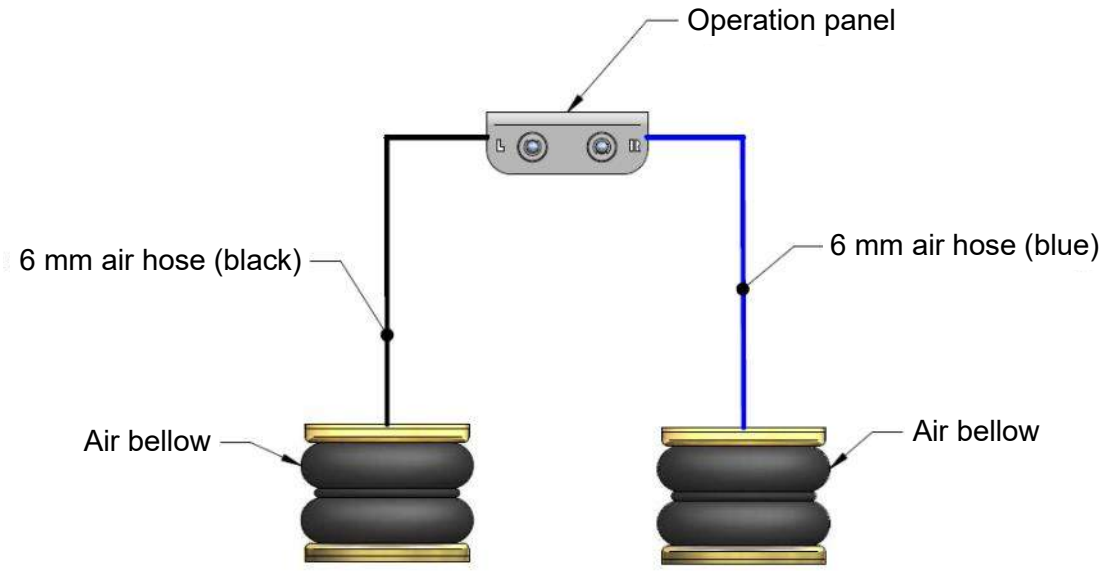

6. Air Master Comfort, over head mounted panel



NL Neem de bakjes uit de accessoiresconsole boven de voorruit. Trek de accessoiresconsole recht naar achteren voorzichtig los. Plaats één bakje terug in de accessoiresconsole.

EN Take the trays from the accessories console above the windscreen. Carefully pull the accessory console straight backwards. Put one tray back in the accessories console.

DE Nehmen Sie die Fachen von der Zubehörkonsole über der Windschutzscheibe. Ziehen Sie die Zubehörkonsole vorsichtig gerade nach hinten. Setzen Sie ein Fach in die Zubehörkonsole zurück.

FR Prenez les plateaux de la console d'accessoires au-dessus du pare-brise. Tirez doucement la console de l'accessoire vers l'arrière. Remettez un plateau dans la console d'accessoires.



NL Plaats het bedienpaneel.

EN Position the control panel.

DE Positionieren Sie das Bedienteil.

FR Positionnez le panneau de contrôle.



NL Plaats de vier M4x10 DIN912 inbusbouten.

EN Insert the four M4x10 DIN912 Allen screws.

DE Setzen Sie die vier M4x10 DIN912 Innensechskantschrauben ein.

FR Insérez les quatre M4x10 DIN912 vis Allen.

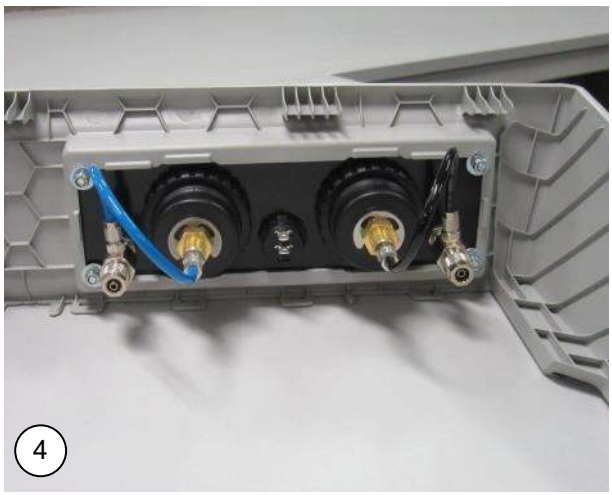

NL Monteer de sluitringen M4 DIN9021 en borgmoeren M4 DIN985. Licht vastzetten.

EN Mount the washers M4 DIN9021 and lock nuts M4 DIN985. Fasten lightly.

DE Montieren Sie die Unterlegscheiben M4 DIN9021 und Sicherungsmuttern M4 DIN985. Befestigen Sie das Leicht.

FR Monter les rondelles M4 DIN9021 et les écrous de blocage M4 DIN985. Fixez légèrement.

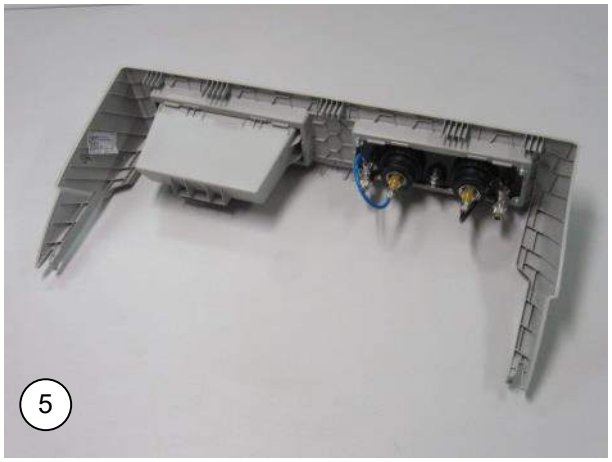

NL Sluit de luchtleidingen en de schakeldraden aan. Leidt de luchtleidingen naar de linkerzijde van het voertuig.

EN Connect the air lines and the switch wires . Guide the air lines to the left side of the vehicle.

DE Schließen Sie die Luftleitungen und den Schaltkabeln an. Führen Sie die Luftleitungen zur linken Fahrzeugseite.

FR Connectez les lignes d'air et les fils du commutateur . Guidez les conduites d'air sur le côté gauche du véhicule.



NL Leidt de luchtleidingen samen met de schakeldraden langs deze route naar de onderzijde van de cabine.

EN Route the air lines together with the switch wires along this route to the bottom of the cab.

DE Verlegen Sie die Luftleitungen zusammen mit den Schaltkabeln auf diesem Weg zum Kabinenboden.

FR Acheminez les conduites d'air avec les fils du commutateur le long de cette route jusqu'au fond de la cabine.

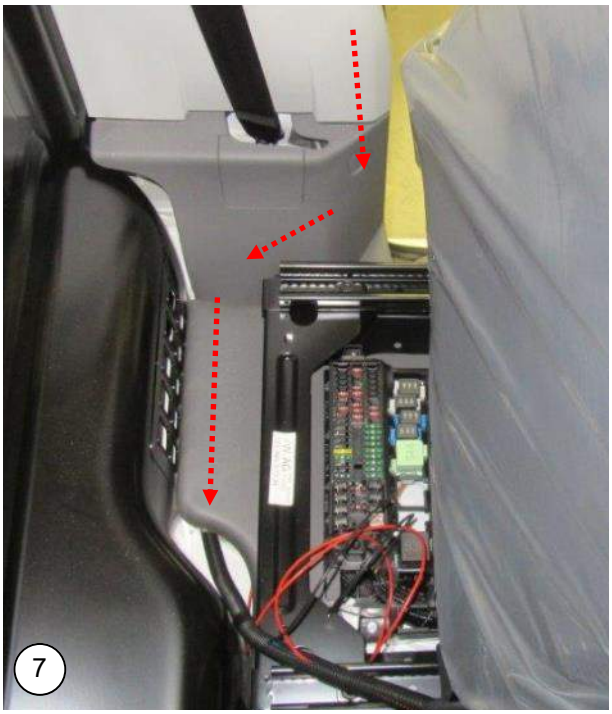

NL Leidt de luchtleidingen samen met de schakeldraden langs deze route naar de zekeringenkast onder de voorstoel.

EN Route the air lines together with the switch wires along this route to the fuse box under the front seat.

DE Verlegen Sie die Luftleitungen zusammen mit den Schaltkabeln auf diesem Weg zum Sicherungskasten unter dem Vordersitz.

FR Acheminez les conduites d'air avec les câbles de l'interrupteur le long de cette route jusqu'à la boîte à fusibles sous le siège avant.

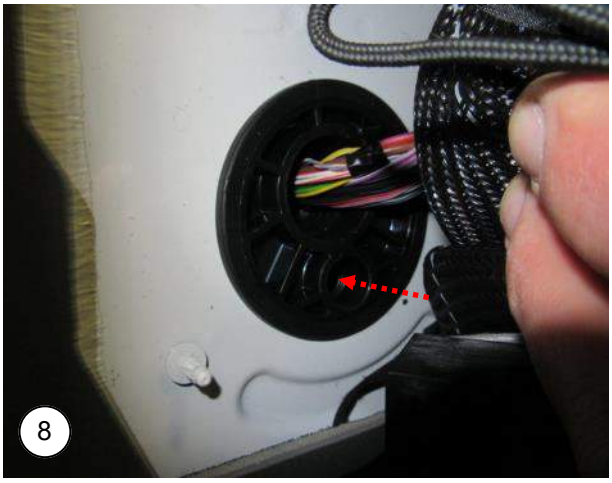

NL Leg de zekeringkast opzij om de doorvoer er onder te bereiken. Voer de leidingen door naar buiten.

EN Place the fuse box aside to reach the bottom underneath. Feed the lines to the outside.

DE Stellen Sie den Sicherungskasten beiseite, um den Boden darunter zu erreichen. Führen Sie die Rohre nach außen.

FR Placez la boîte à fusibles de côté pour atteindre le fond en dessous. Mener les lignes vers l'extérieur.



NL Plaats de accessoiresconsole terug. Let op dat alles weer op de juiste plaats vast klikt. Voorkom dat de leiding knikt.

EN Reinstall the accessories console. Make sure that everything clicks into the right place again. Prevent the pipe from kinking.

DE Installieren Sie die Zubehörkonsole neu. Stellen Sie sicher, dass alles wieder an der richtigen Stelle klickt. Verhindern Sie das Knicken des Rohres.

FR Réinstallez la console d'accessoires. Assurez-vous que tout clique au bon endroit. Empêche le tuyau de plier.



NL Leidt de leidingen en draden naar de balgen en de compressor.

EN Direct the lines and wires to the bellows and the compressor.

DE Leiten Sie die Leitungen und Drähte nach den balgen und den Kompressor.

FR Guidez les tuyaux et les fils vers les soufflets et le compresseur.

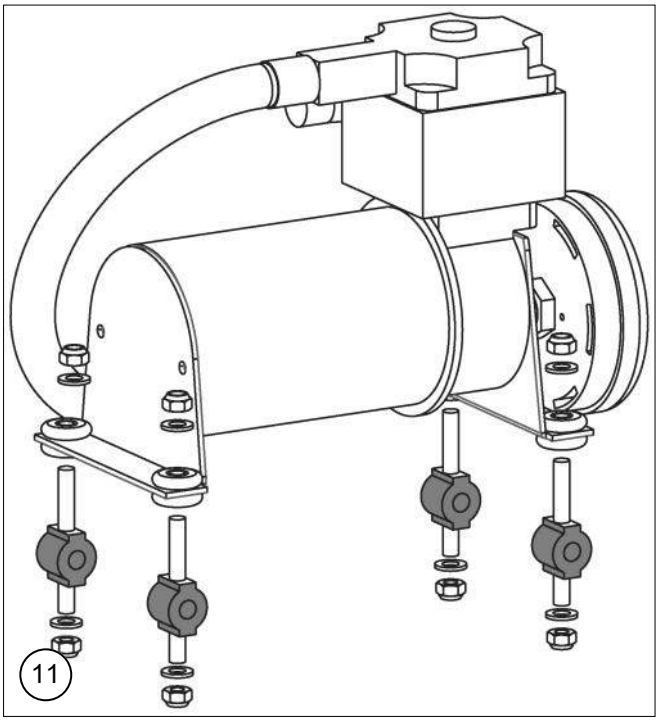

NL Houdt u bij de inbouw aan de Opbouwrichtlijnen van MAN en Volkswagen.
Monteer de compressor op een geschikte plaats in de laadruimte.

EN Observe the Bodybuilder-guidelines of MAN and Volkswagen when installing on the vehicle. Mount the compressor in a suitable place in the cargo area.

DE Beachten Sie beim Einbau des Fahrzeugs die Aufbaurichtlinien von MAN und Volkswagen.
Montieren Sie den Kompressor an einer geeigneten Stelle im Laderaum.

FR Respectez les Directives de montage de la carrosserie de MAN et de Volkswagen lors de l'installation du véhicule. Installez le compresseur à un endroit approprié dans la zone de cargo.



NL De accu zit aan de bestuurderszijde voor de voorstoel. Sluit de draad aan via de meegeleverde zekering.

EN The battery is on the driver's side for the front seat. Connect the wire with the supplied fuse.

DE Die Batterie befindet sich auf der Fahrerseite für den Vordersitz. Schließen Sie das Kabel über die mitgelieferte Sicherung an.

FR La batterie est du côté du conducteur pour le siège avant. Connectez le fil via le fusible fourni.

Bill of material

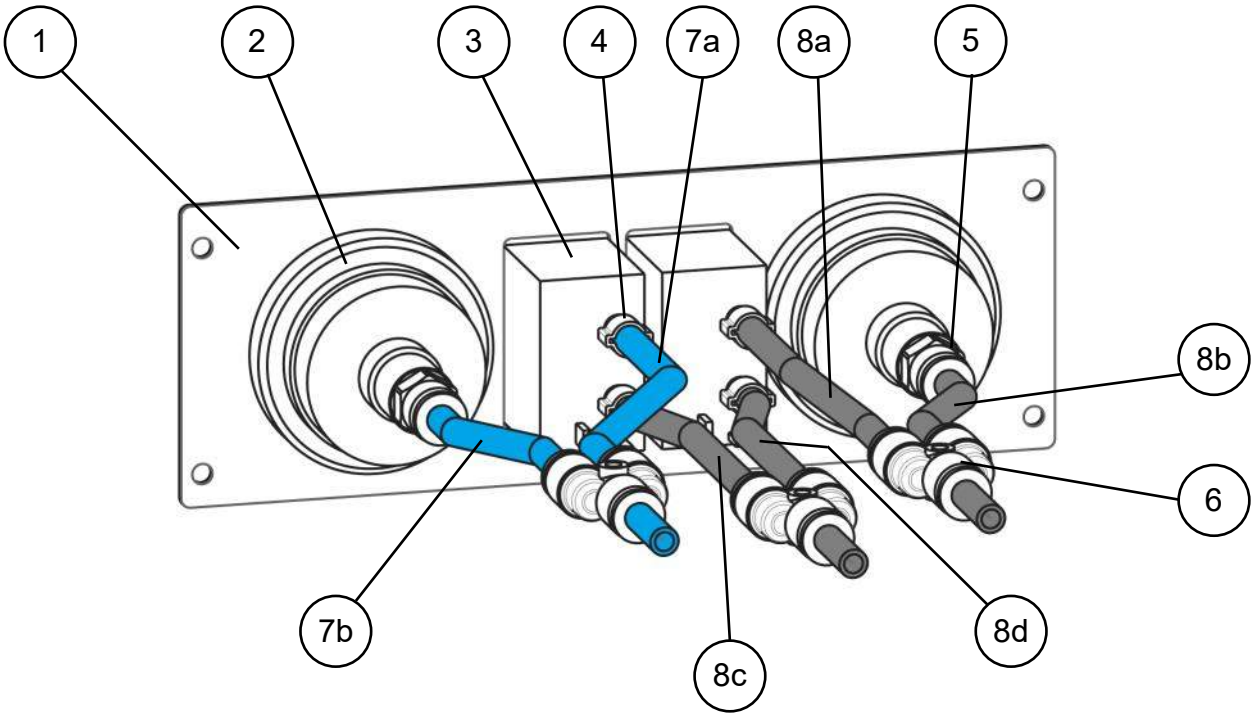

Item	Part nr	Name	Quantity
1	VM70202	Operation panel	1
2	VX70003	Manometer	2
3	VE01003	Paddle switch	2
4	VC20004	Line clamp Ø 6 mm	4
5	VF01051	Fitting 1/8 for line 4-6	2
6	VF01052	Y-fitting Ø 6 mm	3
7a	VL02007	Line PU blue 4-6	65 cm
7b	VL02007	Line PU blue 4-6	65 cm
8a	VL02001	Line PU black 4-6	60 cm
8b	VL02001	Line PU black 4-6	60 cm
8c	VL02001	Line PU black 4-6	70 cm
8d	VL02001	Line PU black 4-6	70 cm

7. Air Master Comfort, under seat mounted panel

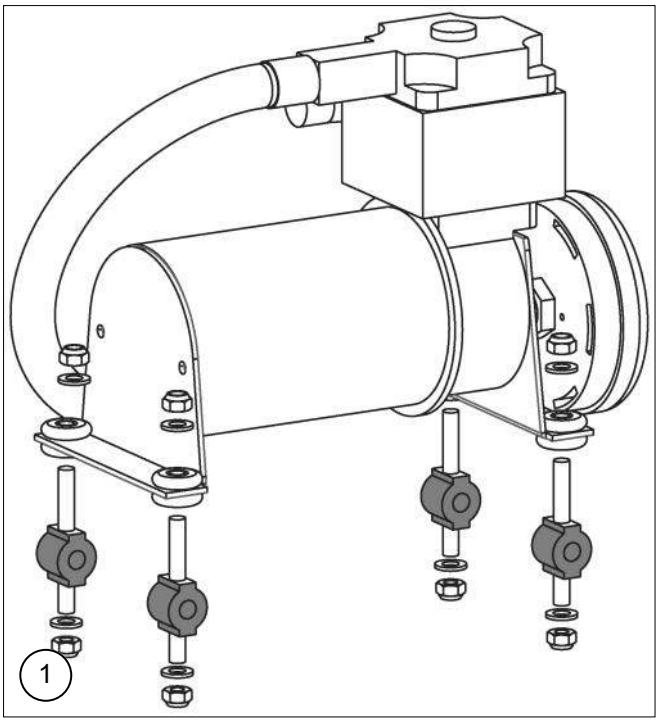

NL Houdt u bij de inbouw aan de Opbouwrichtlijnen van MAN en Volkswagen.
Monteer de compressor op een geschikte plaats in de laadruimte.

EN Observe the Bodybuilder-guidelines of MAN and Volkswagen when installing on the vehicle. Mount the compressor in a suitable place in the cargo area.

DE Beachten Sie beim Einbau des Fahrzeugs die Aufbaurichtlinien von MAN und Volkswagen.
Montieren Sie den Kompressor an einer geeigneten Stelle im Laderaum.

FR Respectez les Directives de montage de la carrosserie de MAN et de Volkswagen lors de l'installation du véhicule. Installez le compresseur à un endroit approprié dans la zone de cargo.



NL Monteer het bedienpaneel met het bijgeleverde montagemateriaal onder de middelste zitting.

EN Mount the control panel with the supplied mounting material under the middle seat.

DE Montieren Sie das Bedienteil mit dem mitgelieferten Montagematerial unter dem mittleren Sitz.

FR Montez le panneau de contrôle avec le matériel de montage fourni sous le siège du milieu.

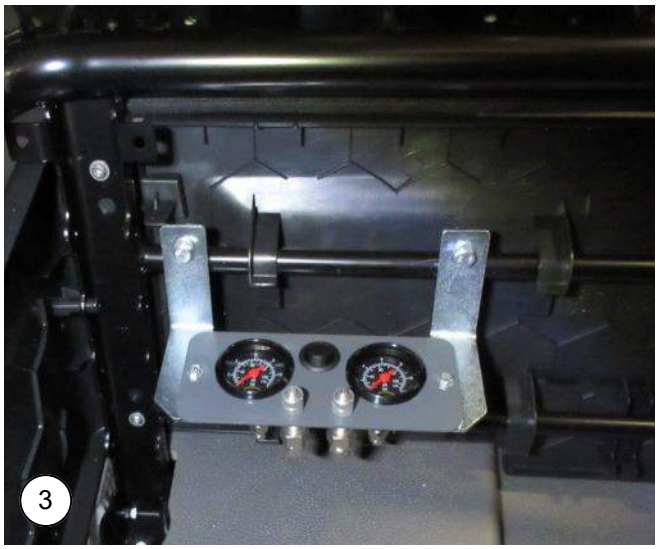

NL Leidt de leidingen en draden naar de accu, balgen en de compressor. Scherm de leidingen en bedrading af, zodat bagage hier aan geen schade kan veroorzaken.

EN Direct the lines and wires to the battery, the bellows and the compressor. Shield the pipes and wiring so that lug-gage cannot damage them.

DE Leiten Sie die Leitungen und Drähte nach den Batterie, Balgen und den Kompressor. Schützen Sie die Rohre und Leitungen so, dass das Gepäck sie nicht beschädigen kann.

FR Guidez les tuyaux et les fils vers la batterie, les soufflets et le compresseur. Protégez les tuyaux et le câblage de manière à ce que les bagages ne puissent pas les endommager.

Bill of material

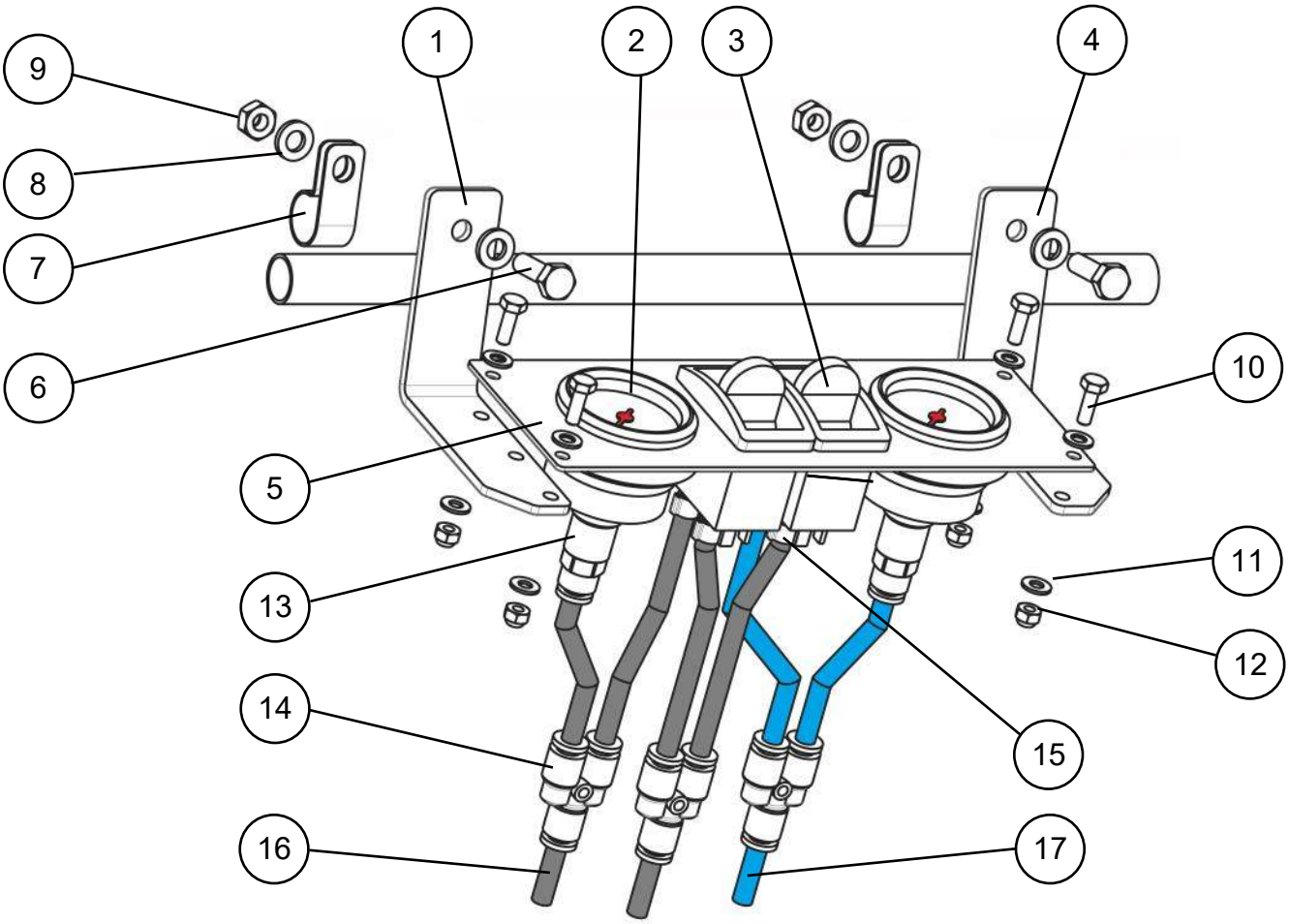

Item	Part nr	Name	Quantity
1	VM70124	Metal bracket	1
2	VX70003	Manometer	2
3	VE01003	Paddle switch	2
4	VC20004	Line clamp Ø 6 mm	4
5	VM70125	Metal bracket	1
6	M6x25 DIN933	Bolt M6x25	2
7	VC20001	Tube clamp Ø15	2
8	M6 DIN125A	Washer M6	4
9	M6 DIN985	Lock nut M6	2
10	M4x12 DIN933	Bolt M4x12	2
11	M4 DIN125A	Washer M4	4
12	M4 DIN985	Lock nut M4	2
13	VF01051	Fitting 1/8 for line 4-6	2
14	VF01052	Y-fitting Ø 6 mm	3
15	VC20004	Line clamp Ø 6 mm	4
16	VL02001	Line PU black 4-6	
17	VL02007	Line PU blue 4-6	

8. Diagram Air Master Comfort, universal control panel

Air line diagram

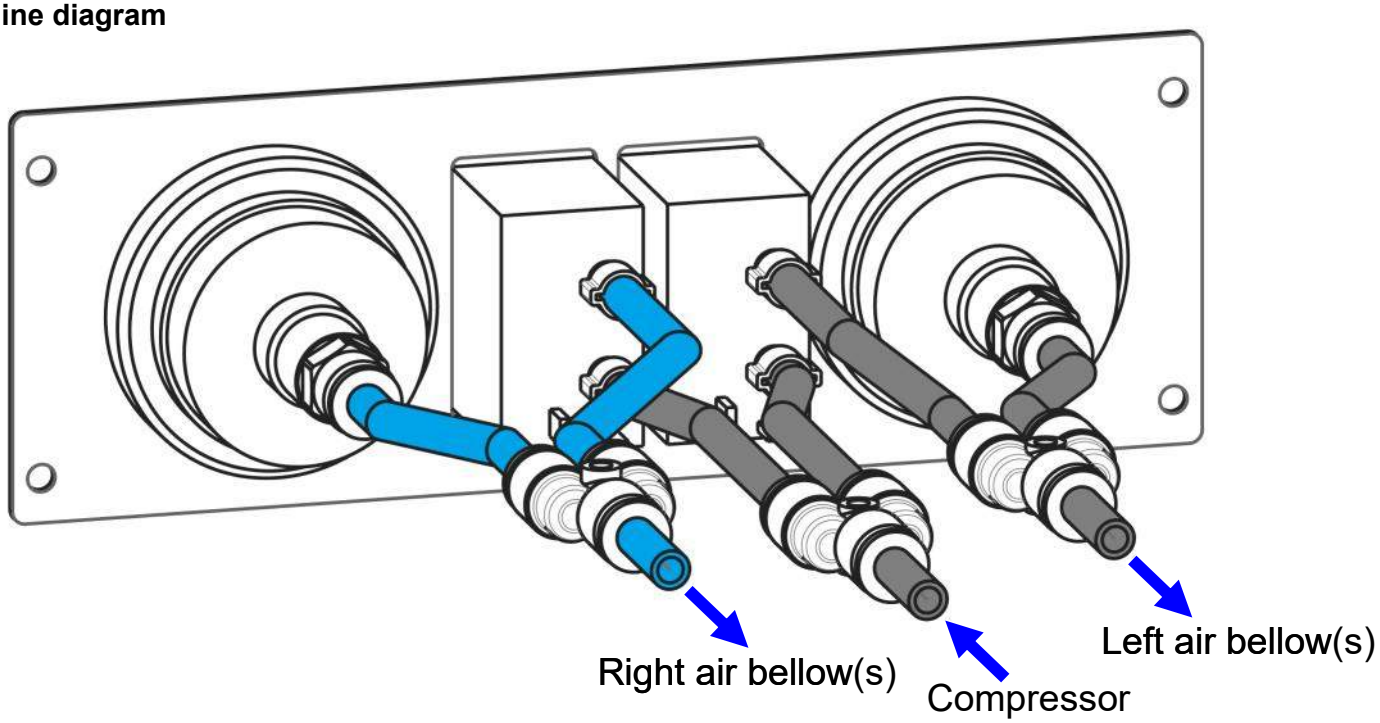

Operation

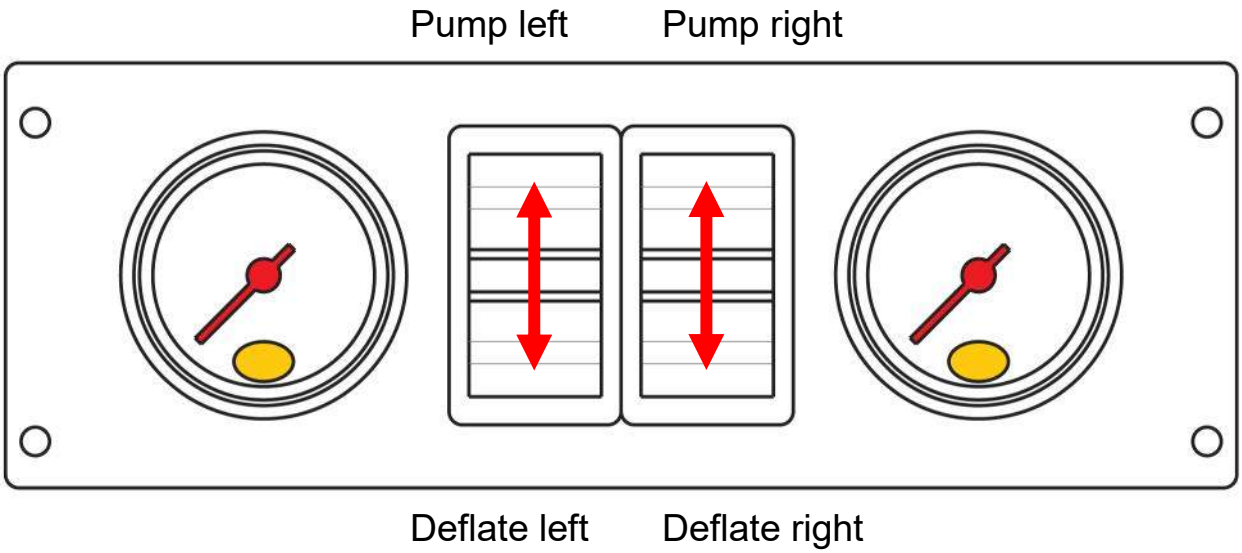

Electrical Diagram

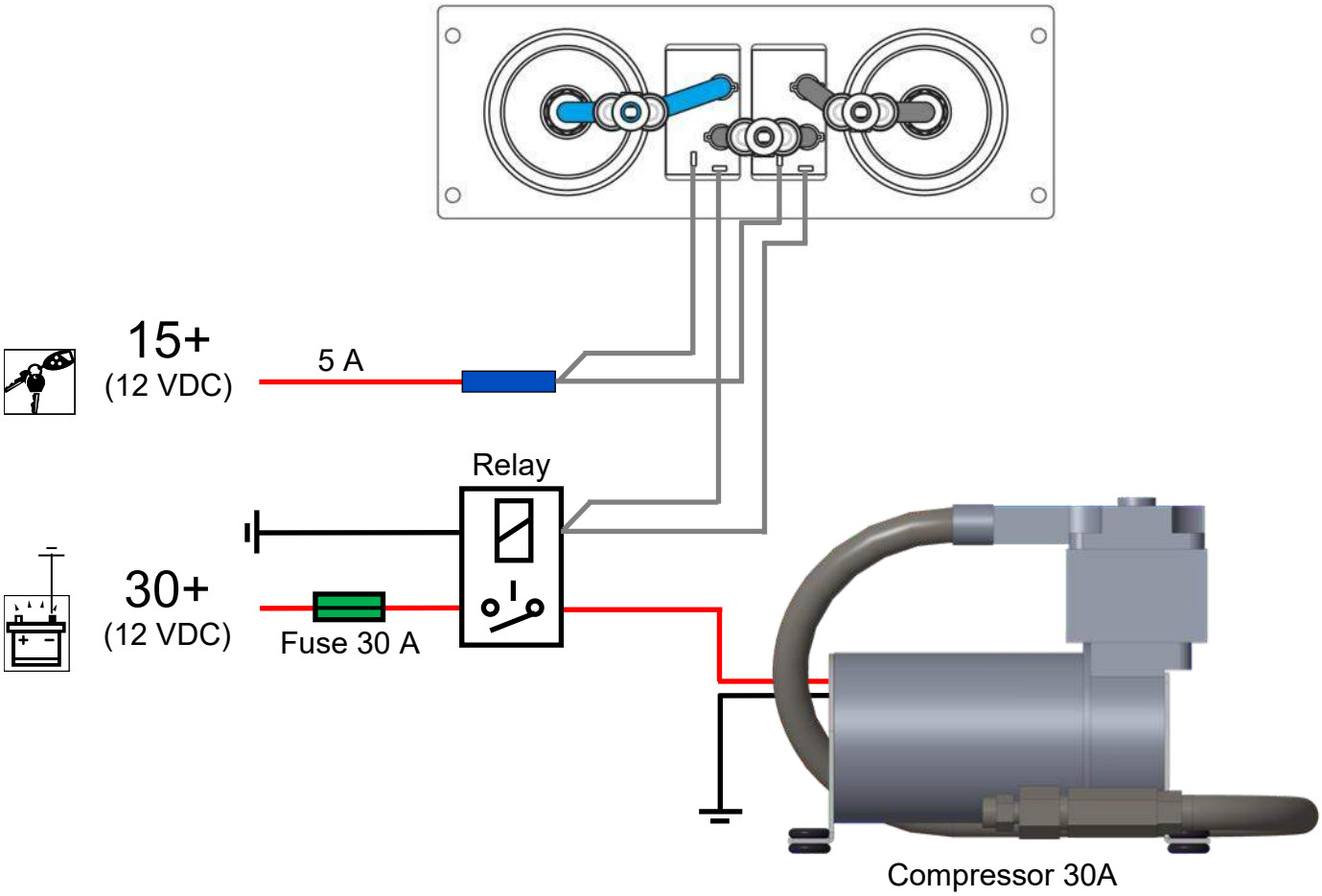

NL	Sluit de luchtleidingen en elektra aan volgens schema. Let op dat de luchtleidingen en bedrading vrij liggen van scherpe delen. Monteer de compressor op een afgeschermde droge plaats.
EN	Connect the air lines and wire harness according the diagram. Make sure that the air lines and wiring are free from sharp edges. Install the compressor in a sheltered dry place.
DE	Montieren Sie die Luftleitungen und die Elektrik gemäß Schaltplan. Beachten Sie, dass die Luftleitungen und Verkabelung frei sind von scharfen Kanten. Montieren Sie der Kompressor auf ein abgeschirmtes trockene Position.
FR	Connectez les conduits d'air et le câblage selon le schéma. Noter que les conduits d'air et le câblage associé sont exempts d'arêtes vives. Assembler le compresseur à un protégé endroit sec.

9. Air Master Automatic

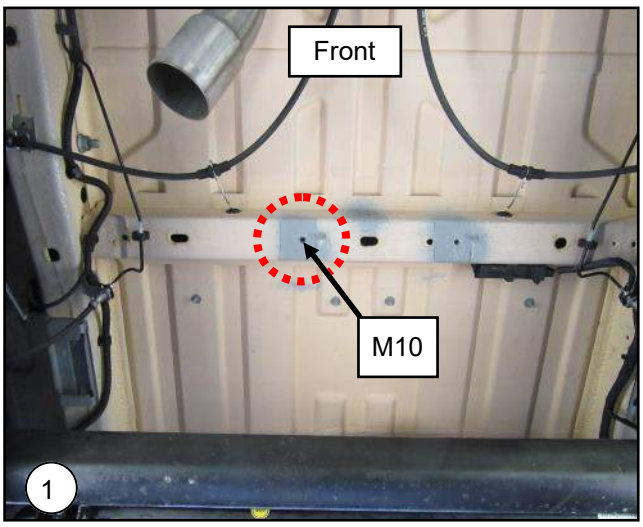

NL Montagepunt voor de sensorsteun in de dwarsbalk voor de achteras (M10 draadgat).

EN Fixing point for the sensor support in the cross beam at the front of the rear axle (M10 threaded hole).

DE Montagepunkt für den Sensorhalterung in dem Querträger an der Vorderseite der Hinterachse (M10 Gewindeloch).

FR Le point de montage pour le support de capteur dans la poutre transversale à l'avant de l'essieu arrière (trou fileté M10).

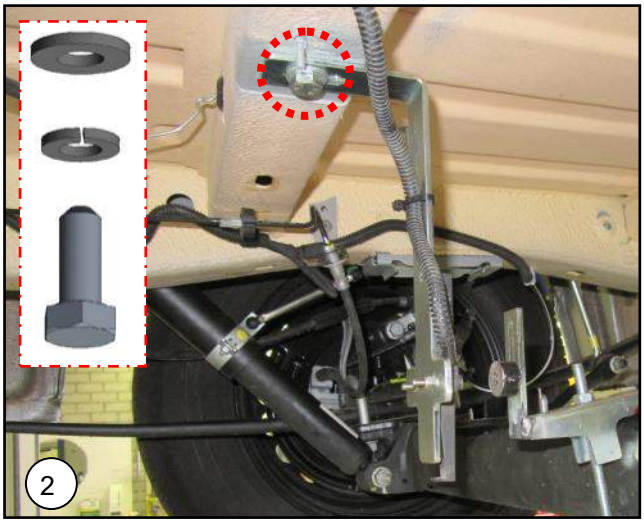

NL Zet de sensorsteun vast met meegeleverd montage materiaal. Laat de sensor naar de achterzijde van het voertuig wijzen.

EN Tighten the sensor support with supplied hardware. The sensor must point towards the backside of the vehicle.

DE Ziehen Sie den Sensorhalter fest. Der Sensor muss zu der Rückseite des Fahrzeugs zeigen.

FR Fixez le support de de capteur avec le matériel de montage inclus. Le capteur doit pointant vers le côté arrière du véhicule.



NL Monteer de voor-geassembleerde magneetsteun op de achteras. Plaats deze in lijn met de zojuist geplaatste sensor.

EN Mount the pre-assembled magnet bracket onto the rear axle. Align the magnet bracket with the placed sensor support.

DE Montieren Sie den vormontierten Magnetträger auf der Hinterachse. Dieses Magnetträger ausrichten mit der Sensor.

FR Monter le support d'aimant prémontré sur l'essieu arrière. Aligner le support d'aimant avec le capteur.

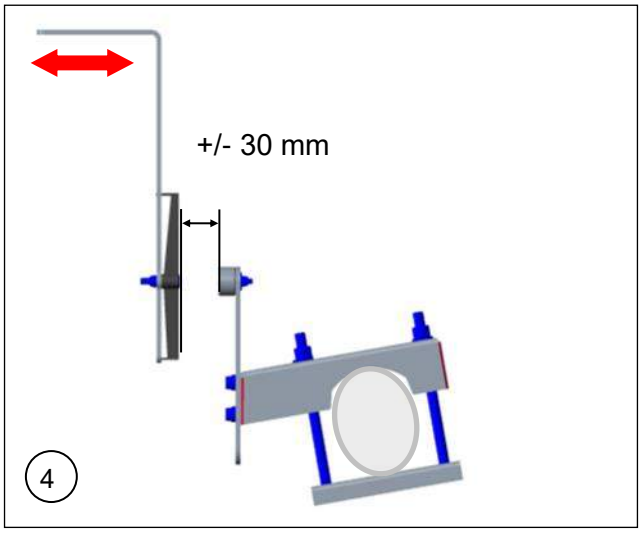

NL Zorg voor een afstand tussen magneet en sensor van +/- 30 mm. Zet de magneetsteun vast.

EN Keep a distance between sensor and magnet of approximately 30 mm. Tighten the magnet support

DE Halten Sie Abstand zwischen Magnet und Sensor von etwa 30 mm. Sichern Sie der Magnetträger.

FR Maintenez une distance entre l'aimant et le capteur d'environ 30 mm. Fixer le support de d'aimant.

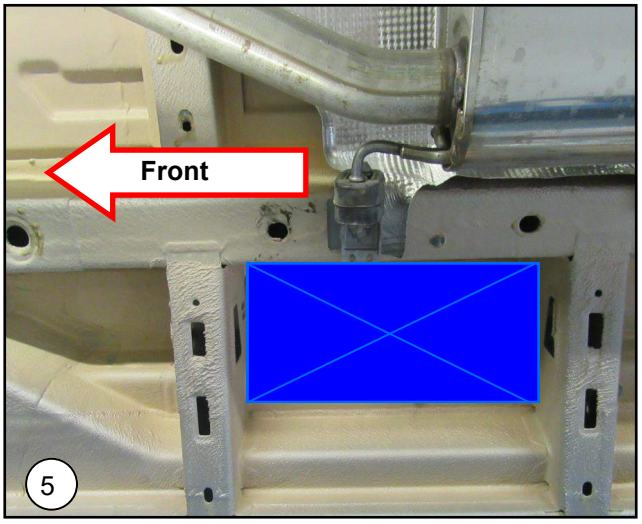

NL Locatie bepalen van de compressorunit. Rechterzijde bij de uitlaatsteun tussen de twee hulpbalkjes.

EN Determine location of the compressor unit. Right-hand side to the exhaust support between the two sub beams.

DE Positionsbestimmung von der Kompressor Einheit. Auf der rechten Seite am Auspuff Unterstützung zwischen den beiden Hilfsbalken.

FR Déterminer l'emplacement de l'unité de compresseur. Sur le côté droit sur le côté droit au niveau du support silencieux entre les deux des poutres de support.

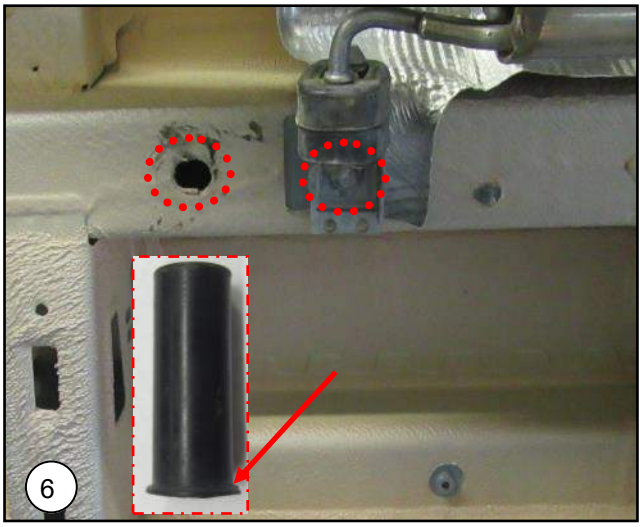

NL Draai de bout van de uitlaatsteun los. Druk de meegeleverde rubber plug in het getoonde gat van de chassisbalk. Druk de plug niet volledig in de chassisbalk (let op het randje van de plug)!!!

EN Loosen the bolt of the exhaust support. Push the supplied rubber plug into the existing hole of the chassis beam. Don't press the plug completely in the beam (note the plug edge)!!!

DE Lösen Sie die Schraube des Auspuff Unterstützung. Drücken Sie die mitgelieferte Gummibuchse in das gezeigten Loch des Rahmens. Drücken Sie die Gummibuchse nicht vollständig in dem Chassis Balken (achten Sie auf die Kante des Gummibuchse)!!!

FR Desserrer le boulon du support d'échappement. Appuyez sur le bouchon en caoutchouc fourni dans le trou de la poutre de châssis. Appuyez sur le bouchon en caoutchouc pas complètement dans le cadre (noter le bord du bouchon) !!!

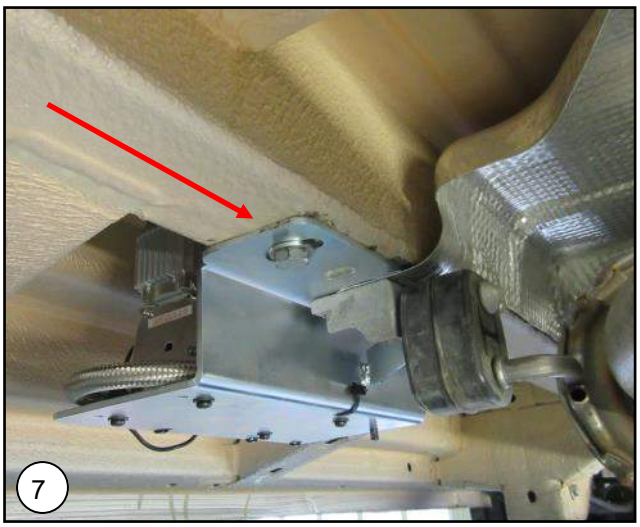

NL Schuif de voor-geassembleerde compressorsteun tussen het hitteschild en de chassisbalk.

EN Slide the assembled compressor support between the heat shield and the chassis beam.

DE Schieben Sie die zusammengebauten Kompressor Einheit zwischen dem Hitzeschild und dem Chassis Balken.

FR Amener le support de compresseur assemblé avec un mouvement de glissement entre l'écran thermique et la poutre du châssis.

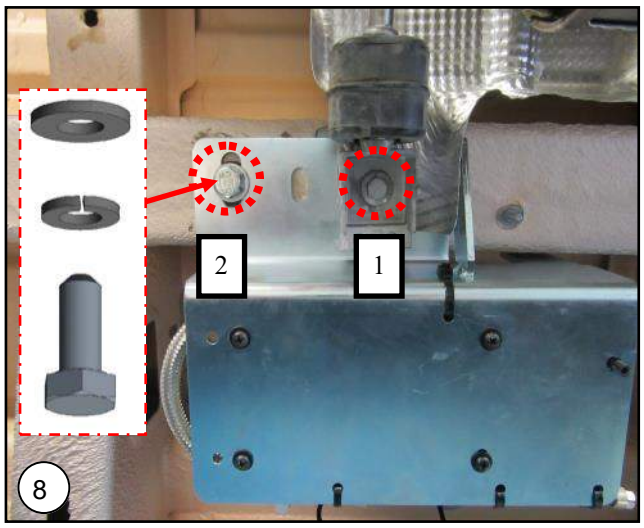

NL Zet de compressorsteun vast met de originele bout van de uitlaatsteun (1) en de meegeleverde bout M10x60 (2).

EN Secure the compressor support with the original bolt from the exhaust bracket (1) and the supplied bolt M10x60 (2).

DE Befestigen Sie die Kompressor Einheit mit dem Original Bolzen der Auspuffhalterung (1) und der mitgelieferten M10x60 Bolzen (2).

FR Fixer le support de compresseur avec le boulon d'origine à partir du support d'échappement (1) et le boulon M10x60 (2).

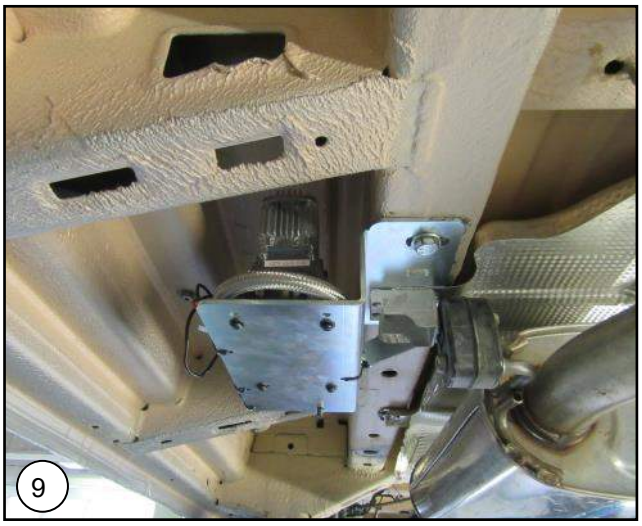

NL Eindresultaat, sluit bedrading en luchtleidingen aan volgens aansluitschema.

EN End result, connect the electrical wiring and air tubes according to this wiring diagram.

DE End Ergebnis, schließen Sie den elektrischen Leitungen und Rohre Luft nach Schaltplan.

FR Résultat final, connecter le câblage électrique et tubes d'air selon la ce schéma de câblage.

10. Diagram and adjustment Air Master Automatic

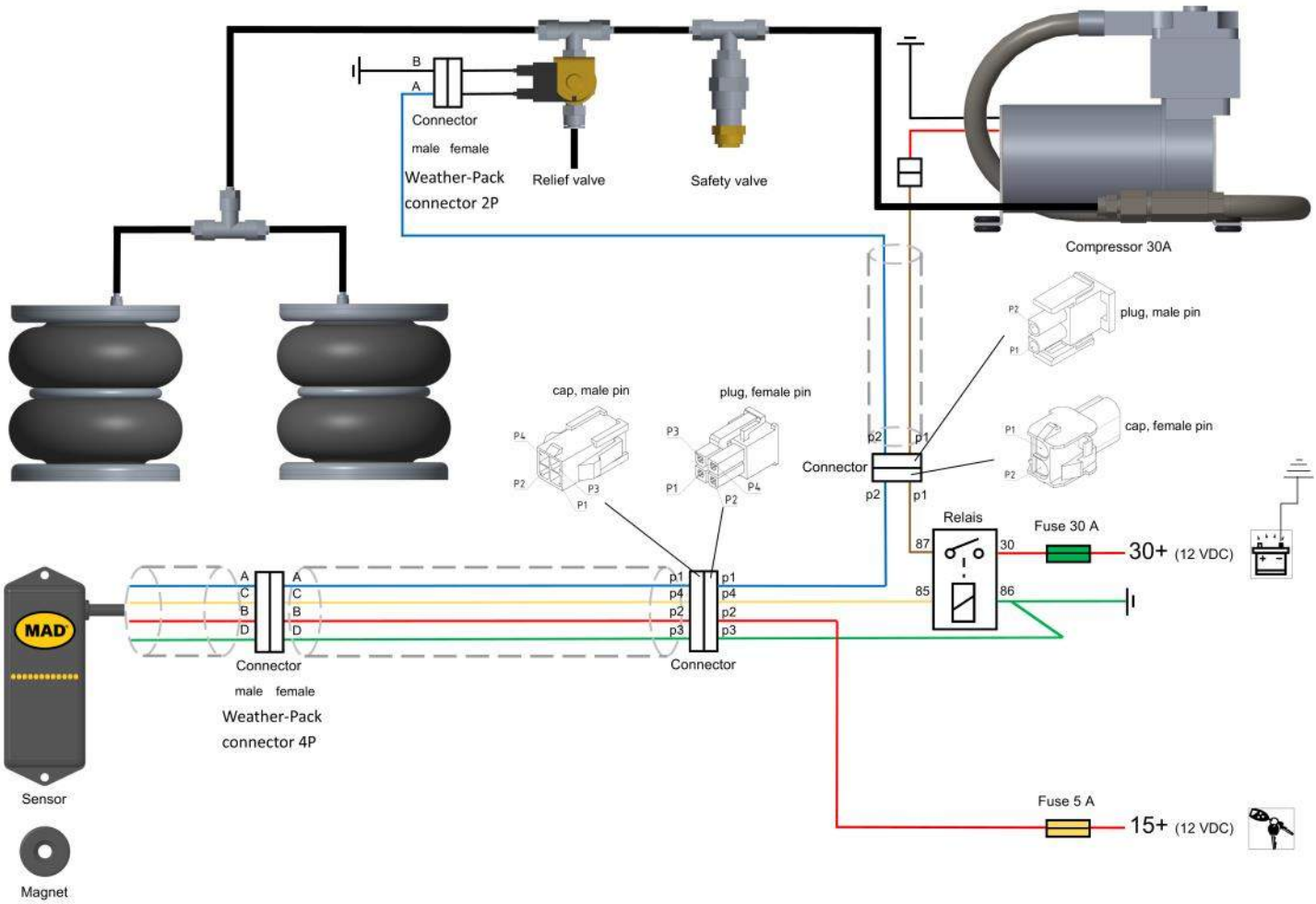

NL Sluit de luchtleidingen en elektra aan volgens schema. Let op dat de luchtleidingen en bedrading vrij liggen van scherpe delen.
Let op! Het foutief aansluiten van bedrading kan leiden tot onherstelbare schade aan elektronische componenten.

EN Connect the air lines and wire harness according the diagram. Make sure that the air lines and wiring are free from sharp edges.
Caution! Incorrect connection of wiring may result in irreparable damage to electronic components.

DE Montieren Sie die Luftleitungen und die Elektrik gemäß Schaltplan. Beachten Sie, dass die Luftleitungen und Verkabelung frei sind von scharfen Kanten.
Achtung! Ein falscher Anschluss kann zu irreparablen Schäden an elektronischen Bauteilen führen.

FR Raccordez les durites et les câbles électriques conformément au schéma. Veillez à ce que les durites et le câblage électrique ne soient pas au contact de parties tranchantes.
Attention! Une mauvaise connexion du câblage peut entraîner des dommages irréparables aux composants électroniques.

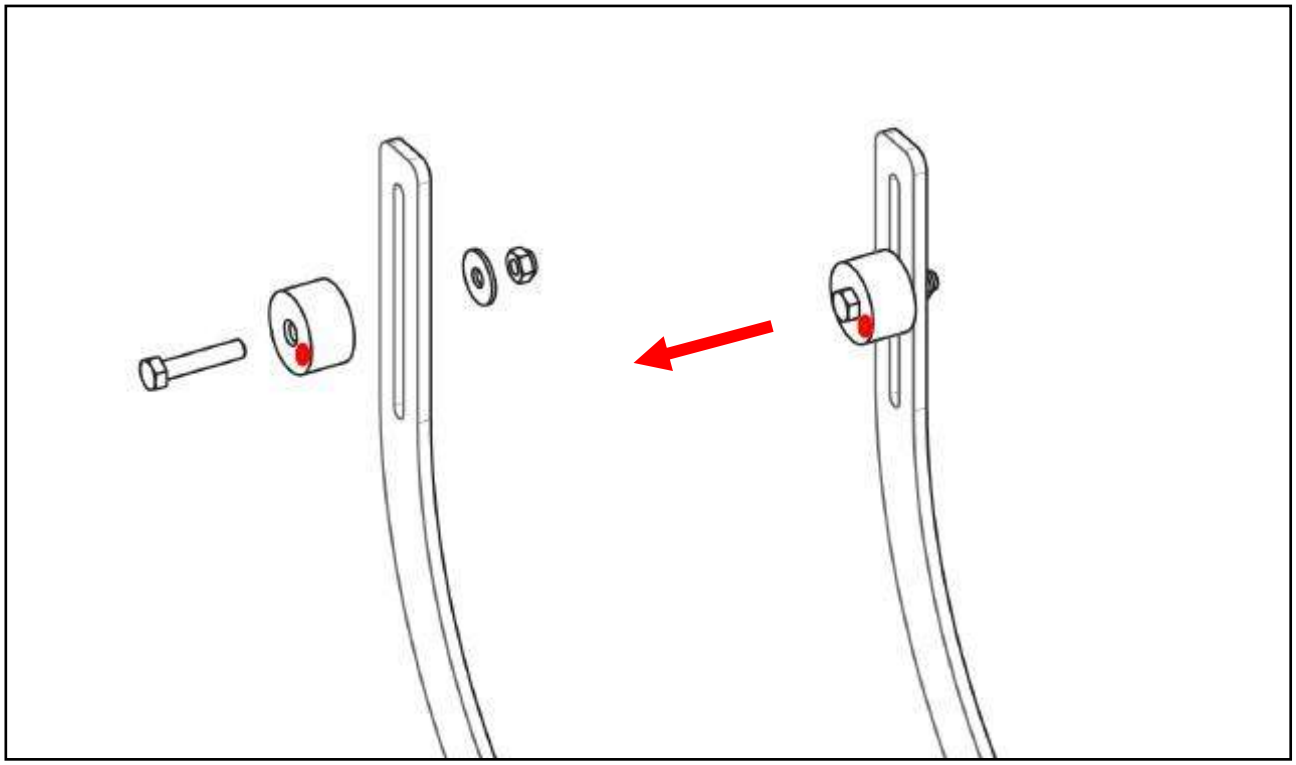

NL **Let op:** zorg dat bij de montage van de Sensor Air Master en de magneet dat de kant met de markering op de magneet naar de sensor toewijst, anders functioneert het systeem niet zoals het hoort.

EN **Caution:** When mounting the Sensor Air Master and the magnet, make sure that the marked side on the magnet faces the sensor, otherwise the system will not function as it should.

DE **Achtung:** Achten Sie bei der Montage des Sensor Air Master und des Magneten darauf, dass die auf dem Magneten markierte Seite zum Sensor zeigt, sonst funktioniert das System nicht richtig.

FR **Attention:** lors du montage du Sensor Air Master et de l'aimant, veillez à ce que le côté marqué sur l'aimant soit orienté vers le capteur, sinon le système ne fonctionnera pas comme il le devrait.

NL Stel het Air Master Automatic system af zodat de afstand tussen de sensor en de magneet ongeveer 30 -mm is. Plaats de magneet zodat deze net iets boven het midden van de sensor. Het is mogelijk om de rijhoogte aan te passen door de magneet over de steun te verplaatsen. Zet het contact aan en wacht ongeveer 25 sec. Dit is een vertragingstijd die ervoor zorgt dat de compressor niet reageert op elke beweging van het voertuig. Het voertuig zal automatisch naar de ingestelde rijhoogte gaan.

EN Adjust the Air Master Automatic system so that the distance between the sensor and magnet is about 30-mm. Place the magnet so that it is a little above the centre off the sensor unit. It is possible to adjust the ride height of the car by sliding the magnet over the bracket.
Switch on the ignition and wait about 25 sec. This is a time delay to avoid that the compressor reacts on every movement of the vehicle. The vehicle is going automatically to the adjusted ride height.

DE Stellen Sie die Air Master Automatic System, so dass der Abstand zwischen Sensor und Magnet ca. 30-mm ist. Stellen Sie den Magneten, so dass es ein bisschen über der Mitte von der Sensoreinheit ist. Es ist möglich, die Bodenfreiheit des Fahrzeugs durch Verschieben des Magnet über der Halterung eingestellt werden.
Zündung einschalten und warten Sie etwa 25 Sekunden. Dies ist eine Zeitverzögerung zu vermeiden, dass der Kompressor bei jeder Bewegung des Fahrzeugs reagiert. Das Fahrzeug wird automatisch an den eingestellten Fahrhöhe gehen.

FR Ajuster le système Air Master Automatic de sorte que la distance entre le capteur et l'aimant est d'environ 30-mm. Placer l'aimant de sorte qu'il est un peu au-dessus du centre de l'unité de capteur. Il est possible d ajuster la niveau du véhicule par coulissement l'aimant sur le support.
Mettre le contact et attendre environ 25 secondes. C'est un temps de retard pour éviter le compresseur réagit à chaque mouvement du véhicule. Le véhicule aller passer automatiquement à la hauteur ajustée.

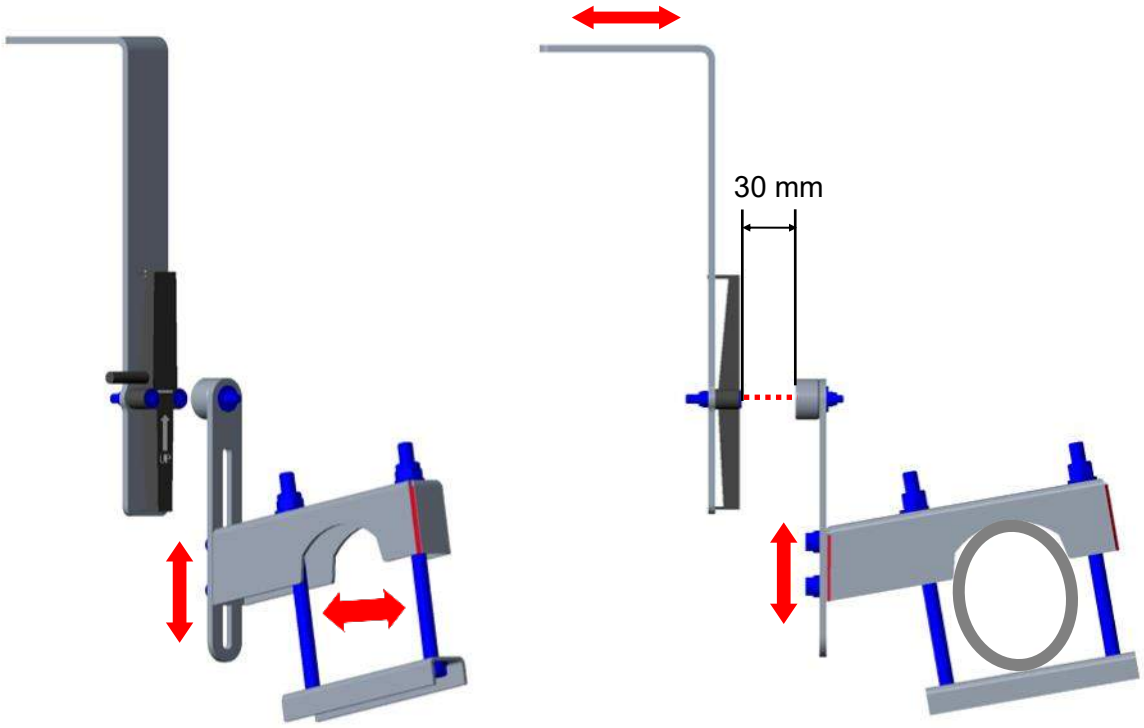

Diagram Air Master Automatic

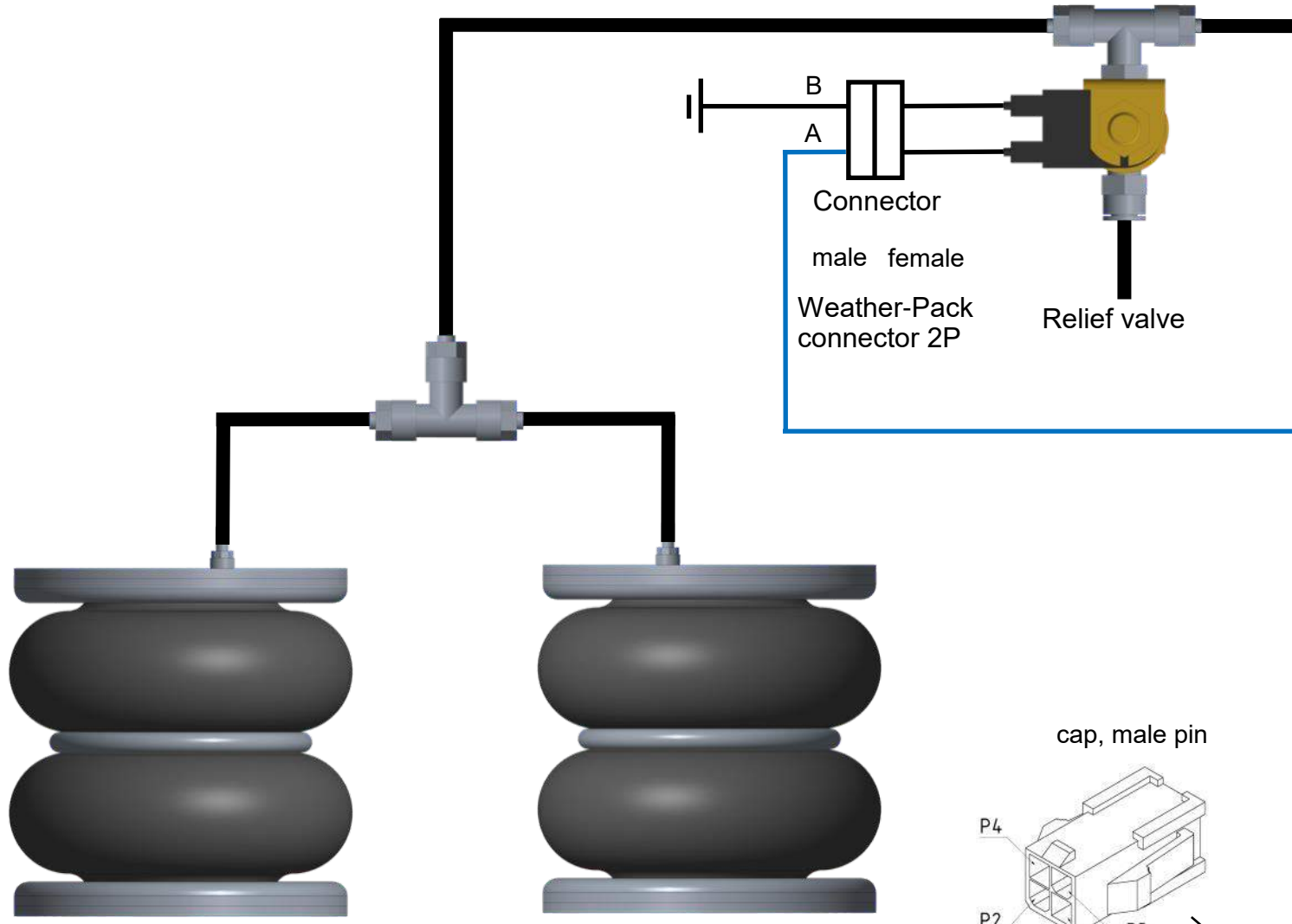

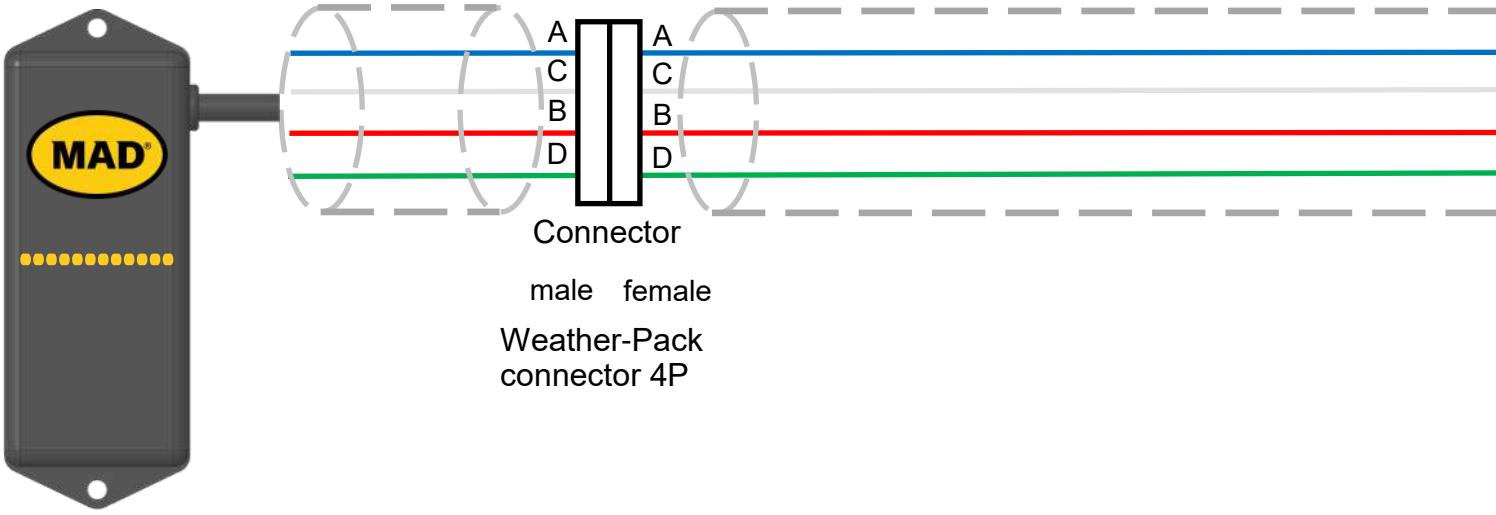

Sensor



Magnet

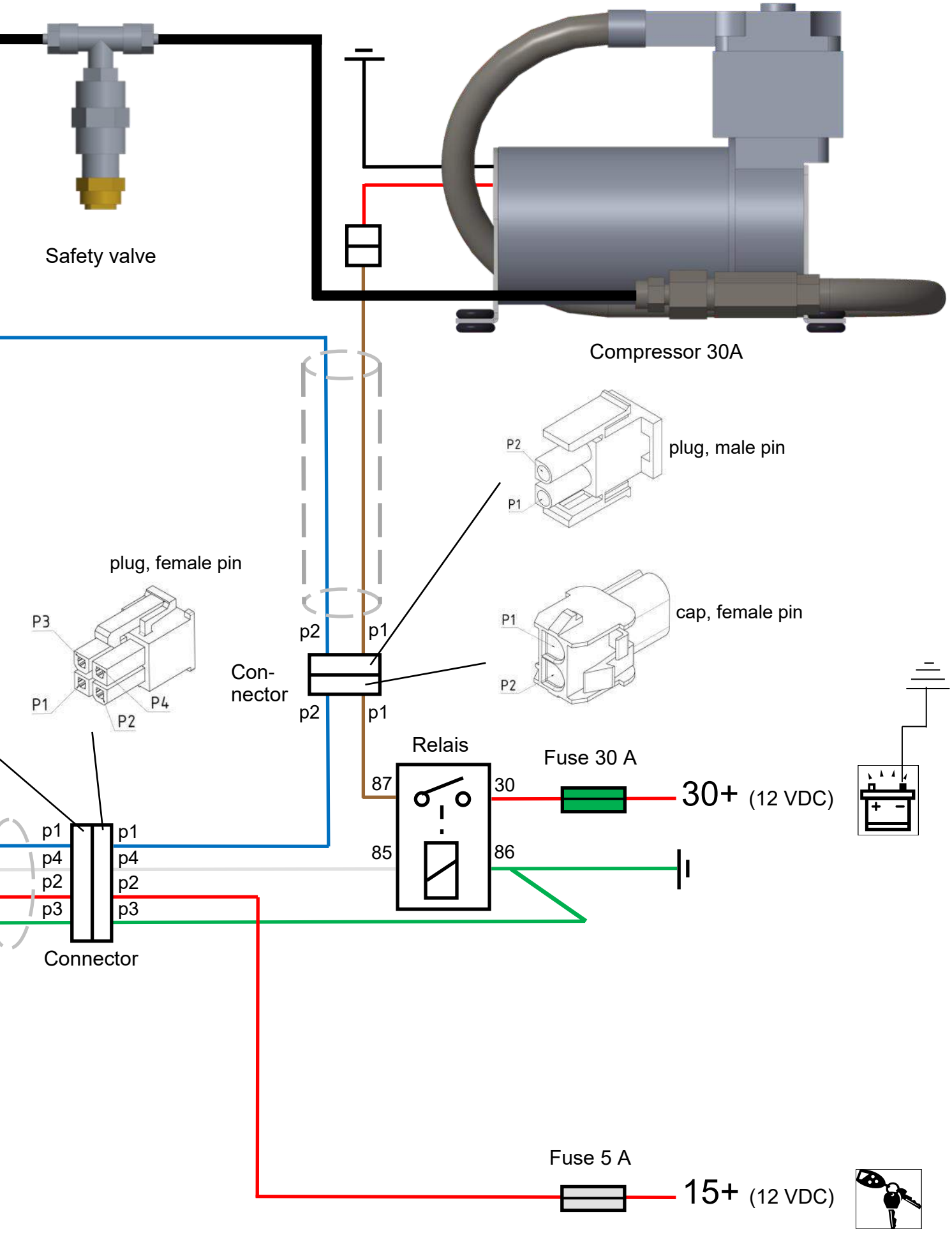
Safety valve
Compressor 30A
plug, male pin
P2
P1
plug, female pin
P3
P1
P4
P2
Con-
nector
p2
p1
p2
p1
cap, female pin
P1
P2
Relais
87
30
85
86
Fuse 30 A
30+ (12 VDC)
p1
p4
p2
p3
p1
p4
p2
p3
Connector
Fuse 5 A
15+ (12 VDC)

MAD
Wiltonstraat 53
3905 KW Veenendaal
The Netherlands

T +31 (0) 318 586 100

mad-automotive.com

MAD® Suspension Systems